corob

CLEVERmix 700E

V02

خلاط جيروسكوبي /
Gyroscopic mixer
دليل الاستخدام

User’s manual

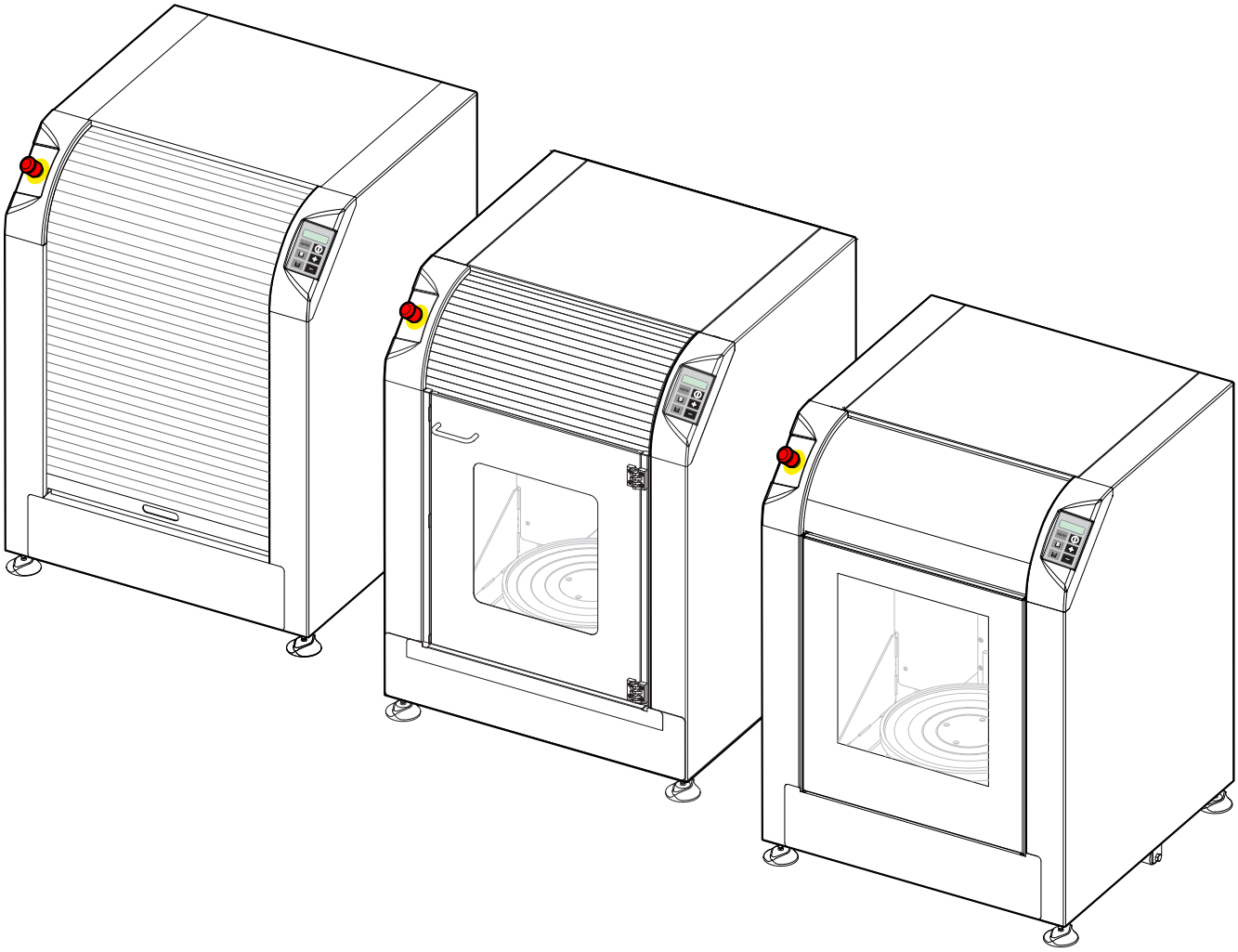

AR-EN

4059283

V4.0 - R0 (11/2023)

دليل الاستخدام
خلاط جيروسكوبي
CLEVERmix 700E V02
الإصدار(11/2023) R0 - 4.0
التعليمات الأساسية

© حقوق النشر 2023، COROB S.p.A.
جميع الحقوق محفوظة في جميع الدول
عند طلب المزيد من النسخ لهذا المنتج أو من المعلومات الفنية عنه، يجب التوجه إلى:

User's manual
Gyroscopic mixer
CLEVERmix 700E V02
Version 4.0 - R0 (11/2023)
TRANSLATION OF THE ORIGINAL INSTRUCTIONS

© COPYRIGHT 2023, COROB S.p.A.
All rights reserved in all countries
If you require additional copies of this manual or further technical information about it, please write to:

.COROB S.p.A
Via Agricoltura 103 • 41038 San Felice s/P • Modena • Italy
Phone: +39-0535-663111 • Fax: +39-0535-663285
www.corob.com

حقوق الملكية الفكرية والمطالبة بها

لا يمكن ترجمة أي جزء من هذا الكتيب للغة أخرى و/أو تعديله و/أو نسخه في صورة أخرى و/أو وسيلة ميكانيكية أو إلكترونية أو تصوير أو تسجيل أو غيرها، دون الحصول على تصديق واعتماد مسبق مكتوب من قبل COROB S.p.A الشركة المساهمة.

COROB هي علامات تجارية و/أو مسجلة للاستخدام فقط من قبل COROB S.p.A. ومن قبل الشركات التابعة (ويرد ذكرهم فيما يلي «COROB»).

عدم ذكر علامات تجارية أخرى، سواء تجارية أو مسجلة، في هذا الإعلان، لا يعني أن COROB تتخلى عن حقوق الملكية الفكرية الخاصة بهذه العلامات المذكورة.

محتويات هذا الكتيب تشير للمعرفة النوعية والتصميمات والتطبيقات التكنولوجية المستخدمة فقط من قبل COROB، والتي تغطيها براءات اختراع أو طلبات للحصول على براءات اختراع، وبالتالي فهي تخضع لحماية القوانين المحلية والدولية فيما يخص الملكية الفكرية.

أي إشارة لأسماء وبيانات وعناوين شركات أخرى ليست جزءًا من COROB هو من قبيل الصدفة، وبخلاف ما هو مذكور، فإن هذه الإشارة هي على سبيل المثال فقط، وبهدف توضيح استخدام منتجات COROB.

تم تحرير هذا النص وتنظيم الصور بمنتهى العناية والدقة، غير أن COROB تحتفظ بحقها في تعديل و/أو تحديث البيانات الواردة لتصحيح الأخطاء المطبعية أو عدم دقة البيانات، وذلك دون سابق إنذار ودون تحمل أي مسؤولية من جانبها.

ويحتوي هذا الكتيب على جميع البيانات الضرورية للاستخدام العادي والمصرح به لمنتجات COROB من قبل المستخدم النهائي.

ولا يحتوي هذا الكتيب على خطوط إرشادية و/أو معلومات لإصلاح المنتج. ولأسباب تتعلق بالأمان والسلامة، يجب أن تتم هذه التدخلات فقط بواسطة عمالة فنية مدربة ومعتمدة. عدم اتباع هذه الشروط قد يؤدي لحدوث مخاطر بدنية للمستخدم أو أضرار للمنتج.

ولذلك، خصصت COROB فنيين معتمدين لتنفيذ التدخلات المذكورة.

يقصد بالفنيين المعتمدين العمالة الفنية التي اشتركت في دورات تدريبية نظمتها COROB.

يمكن للتدخلات غير المصرح بها أن تؤدي إلى إلغاء الضمان على منتج COROB الخاص بك وفقًا لعقد البيع أو لشروط المبيعات العامة الخاصة بشركة COROB. تقتصر مسؤولية COROB فقط في حدود تغطية الضمان التي توفرها الشروط العامة للمبيعات.

هذه الفقرة لا تهدف إلى تقليل أو إخلاء مسؤولية COROB من أية ترتيبات قانونية. وبالتالي يمكن عدم تطبيق هذا التقليل من المسؤولية أو إخلاء المسؤولية.

لمعرفة أقرب مركز خدمات فنية، يمكن الاتصال بمقر COROB أو التفضل بزيارة الموقع الإلكتروني www.corob.com.

INTELLECTUAL PROPERTY RIGHTS AND DISCLAIMER

No part of this manual may be translated into any other languages and/or adapted and/or reproduced in any form, or by any means, electronic or mechanical, including but not limited to photocopying and recording, without prior written permission of COROB S.p.A..

COROB is a registered trademark and/or commercial trademark used on an exclusive basis by COROB S.p.A. and its affiliated companies (hereinafter "COROB").

A failure of a trademark to appear hereunder does not mean that COROB does not use the trademark in question nor does it constitute a waiver by COROB of any related intellectual property rights.

Valuable proprietary technical information contained in the present manual are referring to proprietary know-how, designs, drawings and/or applications used on an exclusive basis by COROB that may be covered by Patents and/or Patent Applications and thus protected by International and National Intellectual Property Laws.

Unless otherwise indicated, all references to other companies other than COROB, their names, data and addresses used in the screens and/or examples are purely coincidental and serve as a reference only to clarify the use of the COROB products.

COROB has carefully reviewed the wording and imagines contained in the present manual, nevertheless COROB reserves the right to modify and/or update the information herein to correct editorial errors and/or inaccuracy of the information herein without notice or commitment on its part.

The present manual contains all information necessary for the foreseeable and normal use of the COROB products by the final user.

The manual does not contain guidelines and/or information for product repair. For safety reasons, only trained and authorized technical personnel should perform such interventions. Failure to do so may result in personal injury or damage to the product.

For the purpose mentioned above, COROB has appointed authorized technical personnel.

Authorized technical personnel shall mean technicians who have attended a technical training course held by COROB.

Unauthorized interventions could void the warranty coverage of your COROB product pursuant to the sales contract or to the General Sales Conditions of COROB. COROB can be held responsible only within the limits of the warranty coverage provided by the General Sales Conditions.

COROB does not intend to limit or exclude its liability against any statutory provisions under any applicable law. Therefore the reference to above warranty limitations or exclusions may not apply.

The final user can ask COROB or visit the web site www.corob.com for contact details about the nearest authorized technical service.

CONTENTS

1 GENERAL INFORMATION 3
1.1 Purpose and use of this manual 3
1.1.1 Conventionally used graphics 3
1.2 Definitions 4
2 FEATURES 5
2.1 Description of the machine 5
2.2 Performance and features 6
2.3 Connectivity 6
2.4 Intended use and reasonably foreseeable misuse 6
2.5 Identifying information 7
3 SAFETY 8
3.1 Safety warnings and unauthorized use 8
3.2 Warnings on the use of products 9
3.3 Residual risks 11
3.4 Position of labels 12
3.5 Safety devices 13
3.5.1 Checking the safety devices 14
3.6 Emergency stop 14
3.7 Resetting the machine after an emergency stop 15
3.7.1 Repositioning the rotating mechanism 15
3.7.2 Door unlock (shutter door) 15
3.7.3 Door unlock (automatic vertical sliding door) 15
3.7.4 Door unlock (hinge door) 15
3.8 Emergency situations 16
3.9 Requirements of the installation site 16
4 SHIPPING AND HANDLING 17
4.1 General warnings 17
4.2 Unpacking and placement 17
4.2.1 Standard material supplied 20
4.3 Storage 20
4.4 Disposal and recycling 20
5 START-UP 21
5.1 General warnings 21
5.2 Grounding instructions (ETL version only) 21
5.3 Control devices 23
5.4 Connections 24
5.5 Electrical connection and start-up 25
5.5.1 Machine information 25
5.6 Shut-down 26
6 USE 27
6.1 General warnings 27
6.2 Loading of cans 27
6.3 Running a mixing cycle 29
6.3.1 Advance stop 30
6.3.2 Error conditions 31
7 ORDINARY MAINTENANCE 34
7.1 General warnings 34
7.2 Cleaning 34
7.2.1 External cleaning 34
7.2.2 Internal cleaning 34
7.3 Lubrication 35
7.3.1 Lubricating the clamping screws and the mechanics sliding guides 35
7.3.2 Lubricating the door and extractable plate sliding guides 37
7.3.3 Lubricating the gear rack automatic vertical sliding door only) 38
8 TECHNICAL SPECIFICATIONS 39
8.1 Technical data 39
8.2 Declaration of conformity 39
8.3 Warranty 39
8.4 Dimensions and weight 40

المحتويات

1 معلومات عامة 3
1.1 الهدف من هذا الدليل واستخدامه 3
1.1.1 تنبيهات خطِّية وجرافيكيّة 3
1.2 التعريفات 4
2 المواصفات 5
2.1 وصف الآلة 5
2.2 الوظائف والخصائص 6
2.3 قابلية التوصيل 6
2.4 الاستخدام المقصود وسوء الاستخدام المتوقع بشكل معقول 6
2.5 بيانات التحديد 7
3 السلامة 8
3.1 تحذيرات السلامة والاستخدامات غير المسموح بها 8
3.2 تحذيرات بشأن استخدام المنتجات 9
3.3 أخطار متبقية 10
3.4 وضع البطاقات الإرشادية 12
3.5 أجهزة السلامة 13
3.5.1 التحقق من أجهزة الأمان 14
3.6 توقف للطوارئ 14
3.7 إعادة ضبط الماكينة بعد التوقف في حالات الطوارئ 15
3.7.1 إعادة ضبط وتموضع الآلية الميكانيكية 15
3.7.2 تحرير الباب (بمصراع التفافي) 15
3.7.3 تحرير الباب (الباب الأوتوماتيكي الانزلاقي الحركة الرأسي) 15
3.7.4 تحرير الباب (الباب المفصلي) 15
3.8 الحالات الطارئة 16
3.9 متطلبات موقع التركيب 16
4 الشحن والنقل والمناولة 17
4.1 تحذيرات عامة 17
4.2 إزالة مواد التغليف ووضع الآلة 17
4.2.1 المواد القياسية المرفقة بالآلة 20
4.3 التخزين 20
4.4 التخلص من الآلة وإعادة التدوير 20
5 بدء التشغيل 21
5.1 تحذيرات عامة 21
5.2 إرشادات التأريض (إصدارات ETL فقط) 21
5.3 أجهزة التحكم 23
5.4 التوصيلات 24
5.5 التوصيل الكهربي والتشغيل 25
5.5.1 معلومات الجهاز 25
5.6 إيقاف التشغيل 26
6 الاستخدام 27
6.1 تحذيرات عامة 27
6.2 تحميل العلب 27
6.3 تشغيل دورة الخلط 29
6.3.1 الإيقاف المبكر 30
6.3.2 حالات الخطأ 31
7 الصيانة الدورية 34
7.1 تحذيرات عامة 34
7.2 التنظيف 34
7.2.1 التنظيف الخارجي 34
7.2.2 التنظيف الداخلي 34
7.3 التزييت 35
7.3.1 تشحيم مسامير التثبيت وسكك انزلاق الأجزاء الميكانيكية 35
7.3.2 تشحيم الباب وسكك انزلاق اللوحة القابلة للاستخراج 37
7.3.3 تشحيم رف التروس للباب المنزلق العمودي الأوتوماتيكي فقط) 38
8 المواصفات الفنية 39
8.1 البيانات الفنية 39
8.2 إعلان المطابقة للمواصفات الأوروبية 39
8.3 الضمان 39
8.4 الأبعاد والوزن 40

1 معلومات عامة

1.1 الهدف من هذا الدليل واستخدامه

اِقرأ بحرص وانتباه هذا الدليل قبل البدء في استعمال الآلة.

يحتوي هذا الدليل على الإرشادات الضرورية لاستعمال هذه الآلة وصيانتها الدورية العادية الضرورية طوال فترة الاستخدام. كما يحتوي على جميع المعلومات اللازمة للاستخدام الصحيح للماكينة ولتجنب الحوادث.

يُعتبر هذا الدليل جُزءً لا يتجزأ عن الآلة ويجب حِفظُه طوال فترة استعمالها وحتى التخلُّص منها.

يحتوي هذا الدليل على جميع المعلومات المتوفِّرة حتى تاريخ إعداده والخاصة بالآلة وبباقي مُلحقاتها التشغيليّة؛ بالنسبة للمُلحقات التشغيلية يتم في هذا الدليل إيراد المُتغيِّرات والتعديلات التي تشتمل على الطُرُق التشغيلية المُختلفة.

يمكن أن يكون الدليل متاحًا ورقيًا (مدرجًا في عبوة المنتج) أو بتنسيق رقمي يمكن الوصول إليه من موقع COOROB الإلكتروني. من الممكن أن تطلب من الشركة المصنعة نسخة ورقية من الدليل.

وفي حالة فقدان هذا الدليل أو تلفه جزئيًا وبالتالي عدم القُدرة على قراءة محتواه كاملًا فإنّه يجب بالضرورة على المُستخدِم طلب الحصول على دليلٍ جديد من الشركة المُصنِّعة.

إذا كانت الصور الواردة في هذا الدليل تُظهر الآلة بدون وسائل الحماية و / أو العمال دون ارتداء معدات حماية شخصية، فإن الغرض من ذلك هو جعل مناقشة الموضوعات أكثر وضوحًا.

بعض الرسومات التوضيحيّة الموجودة في هذا الدليل أُخِذَت من نماذج أوليّة، لذلك يُمكن أن تختلف الآلات المُنتجة قياسيًا عن هذه الرسومات في بعض التفاصيل.

1.1.1 تنبيهات خطِّية وجرافيكيّة

يُستخدَم **الخط الغامِق الغليظ** لإبراز المُلاحظات والإرشادات التي لها أهمِّية خاصة.

خطر

يُشير إلى وجود خطر قد يضُر الأشخاص.

تحذير

يُشير إلى وجود خطر قد يضُر الآلة ويُمكن أن يؤثِّر سلبًا على أدائها التشغيلي.

يُشير إلى الإرشادات الهامة المُتعلِّقة بقواعد التدابير الاحترازيّة و/أو الاحتياطات الواجب القيام بها.

يُشير إلى الأوضاع و/أو العمليات التي يُديرُها برنامج التشغيل الموجود على الحاسوب.

يُشير إلى أنّه من أجل القيام بالتدخُّل المُحدَّد يجب بالضرورة استخدام الأدوات المُناسبة.

1 GENERAL INFORMATION

1.1 Purpose and use of this manual

Read this manual carefully before using the machine.

This manual contains instructions on the use and routine maintenance needed to uphold the machine's performance over time. The manual contains all information needed to correctly use the machine and avoid any accident.

The manual is to be considered an integral part of the machine, and must be stored until it is fully dismantled.

The manual contains all information available at the time of preparation regarding the machine and any accessories; for accessories, the manual includes any variations or changes that involve different operating procedures.

The manual could be available in paper (inserted in the product packing) or in digital format accessible from COROB website. It is possibile to ask the manufacturer a paper copy of the manual.

Should it be lost or partially ruined, so that its contents can no longer be read in full, you must request a new manual from the manufacturer.

If the images contained in this manual show the machine without the guards and/or employees without personal protective equipment, it is only for the purpose to make clearer the discussion of the issues.

Some of the illustrations in this manual were taken from prototypes; some details may differ on machines in standard production.

1.1.1 Conventionally used graphics

Boldface type is used to highlight notes or information of particular importance to a topic.

DANGER

Indicates a risk of personal injury.

WARNING

Indicates a risk of damage to the machine that could interfere with its operation.

Indicates important instructions referring to precautionary rules and/or measures to adopt.

Indicates situations and/or operations that involve the management software installed on the computer.

Indicates that to carry out the intervention described, the use of the specified tools is required.

1.2 التعريفات

القائم على التشغيل

يجب أن يكون العامل على دراية بطرق الحصول على الدهانات والورنيش وما شابهها، وأن يكون مدربا ومخولا بتشغيل واستخدام الماكينة من خلال وظائف التحكم، وأن يكون مسؤولا أيضا عن تحميل وتفريغ المواد الخام اللازمة للإنتاج وذلك أثناء تشغيل جميع وظائف الحماية المثبتة والنشطة. يجب أن يعمل فقط في ظروف توفّر له الأمان والسلامة ويُمكنه القيام بعمليات الصيانة العادية الدوريّة.

فنى الصيانة

يجب أن يكون متخصصًا ومدربًا في المجال الفني (ميكانيكيًا وكهربيًا)، وأن يكون مخولا من جانب الشركة المصنعة لضبط الماكينة أو تركيبها أو إصلاح الأعطال واتخاذ إجراءات الصيانة.

1.2 Definitions

OPERATOR

A person familiar with the methods to produce paints or similar products, trained and authorized to operate and use the machine by its controls and to load and unload production materials with all safety devices installed and enabled. He or she must work only in safety conditions and is allowed to carry out routine maintenance operations.

MAINTENANCE TECHNICIAN

Specialist prepared and trained in a technical field (mechanical and electrical) and assigned by the manufacturer to work on the machine to perform machine installation, adjustments, repair breakdowns or carry out maintenance.

2 المواصفات

2.1 وصف الآلة

الخلاط الجيروسكوبي **CLEVERmix 700E** بنظام تثبيت أوتوماتيكي يسمح بمزج الدهانات والورنيش غير القابلة للانفجار والموجودة في علب معدنية أو بلاستيكية.

ويتعامل الخلاط مع العلب متنوعة الأبعاد والأشكال. وبفضل ألواح الشد ذات الأشكال الخاصة والتي يتم تركيبها حسب الطلب، يمكن خلط عبوات على شكل مربعات. كما يمكنه خلط أكثر من عبوة في نفس الوقت. وكخيار يوجد أيضًا محول لتحديد وضبط وضعية العبوات المتعددة.

وكخيار يوجد أيضًا طبق إحكام تثبيت علوي مغناطيسي يسمح بتجنب اصطدام مقبض الحاوية أثناء مرحلة الخلط.

يتيح طبق إحكام التثبيت السفلي القابل للإزالة التحميل البسيط والسريع للعبوات وتفريغها. هذه الماكينة متوفرة أيضًا بإصدار يحتوي على طبق إحكام تثبيت سفلي غير قابل للإزالة.

تنتهي دورة الخلط دائما والعبوات في وضع رأسي والفتح الكامل لأطباق إحكام التثبيت.

الماكينة مزودة بباب تحميل. يمكن أن يكون هذا الباب من نوعيات مختلفة متعددة: باب بمصراع التفافي يدوي انزلاقي الحركة أو باب أوتوماتيكي انزلاقي الحركة رأسيًا أو باب يدوي مفصلي. الباب المفصلي قابل للانعكاس وبالتالي يمكن تركيبه ليفتح تجاه اليمين أو تجاه اليسار. في حالة الماكينات المزودة بباب أوتوماتيكي فإن الدورة التشغيلية تنتهي دائمًا والباب مفتوح.

الماكينة القياسية ذات الباب ذي المصراع الالتفافي الانزلاقي الحركة معتمد كباب متوافق مع قواعد وتشريعات ETL.

2 FEATURES

2.1 Description of the machine

The gyroscopic mixer **CLEVERmix 700E** with automatic clamping system allows mixing of non-explosive paints contained into metal or plastic containers.

It is suitable to handle cans of different size and shape. With specially profiled clamping plates available for installation upon request, the machine can also handle square cans. The machine is also capable to mix more than one can simultaneously. An adapter to position multilple cans is also available as an optional.

As an option the machine can be fitted with a magnetic upper clamping plate that helps avoiding the can handle to move during mixing.

The bottom pull-out plate makes it easy and fast to load and unload cans. The machine is also available in the version with non-extractable bottom clamping plate.

The mixing cycle always ends with the can in vertical position and the clamping plates fully open.

The machine is equipped with a loading door. The door can be of different types: a manual shutter door, an automatic vertical sliding door or a manual hinge door. The hinge door can be mounted from left- to right-hand swing or vice versa). When the machine is equipped with automatic door, the cycle always ends with the door open.

The standards machine (with manual shutter door) is certified as ETL Standard compliant.

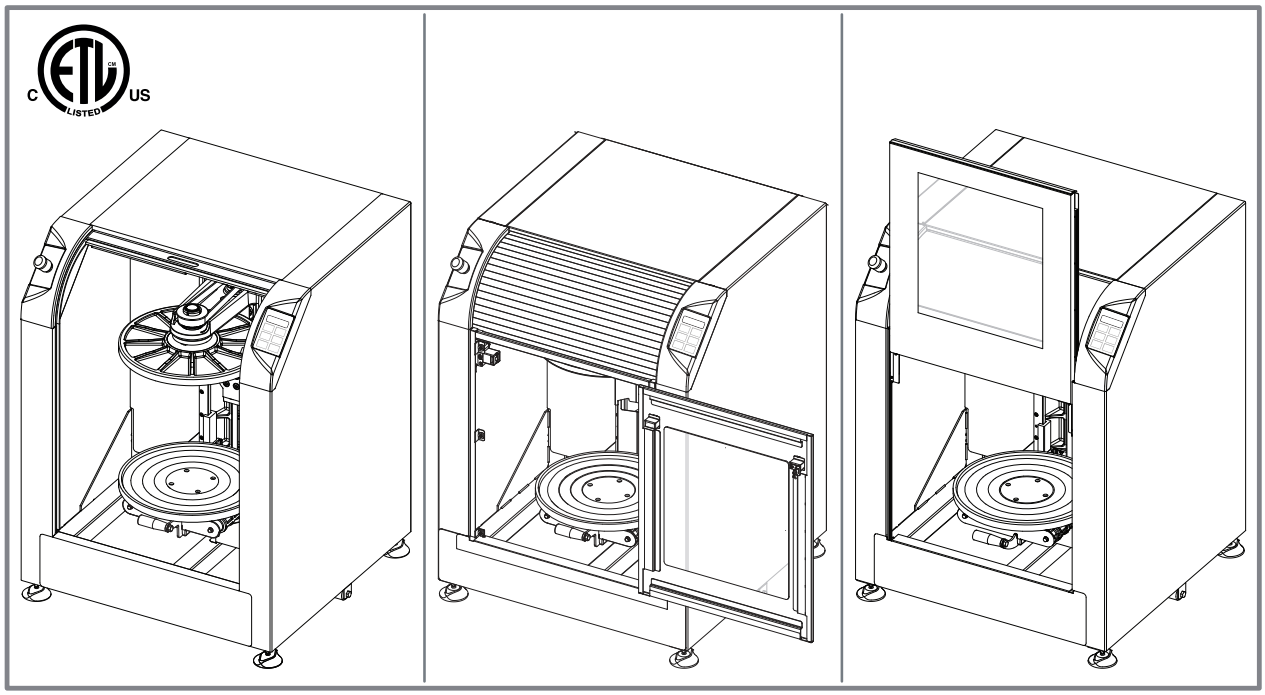

تحتوي الماكينة على لوحة مفاتيح غشائية يمكن من خلالها تنفيذ دورة تشغيلية بطريقة أوتوماتيكية بالكامل (زر AUTO) أو اختيار برنامج الخلط التي سبق إعدادها.

تسمح أزرة الخلط + و − أثناء التشغيل العادي بإمكانية التعديل اليدوي لمدة الخلط المسبقة الضبط قبل بدء دورة التشغيل. تُستخدم هذه الأزرة أيضًا لأمر فتح الباب أو السماح بتحريره يدويًا.

هناك شاشة لعرض شرح برنامج الخلط والعمليات التي تقوم بها الماكينة وما قد يظهر من رسائل عن الأخطاء.

It features a membrane keyboard that allows to carry out a fully automatic mixing cycle (AUTO key) or choose among pre-set mixing cycles.

During machine normal operation, the adjusting keys + and − allow to manually vary the pre-set mixing time, before starting the cycle. They are also used to command door opening or allow to unlock it manually.

A display shows the description of the pre-set program, the actions performed by the machine and any error messages.

2.2 الوظائف والخصائص

سرعة الخلط	أوتوماتيكية (وفقًا لحجم العلبة) أو مسبقة البرمجة (دورات قابلة للتخصيص)
المدة الزمنية للخلط	قابلة للضبط بشكل يدوي: • في الطريقة AUTO "الذاتية التشغيل" (وفقًا لحجم العلبة) • من 30 ثانية إلى 20 دقيقة • حتى 40 دقيقة (فقط مع ضبط فني محدد)
إحكام التثبيت	أوتوماتيكية (وفقًا لحجم العلبة) أو مسبقة البرمجة (دورات قابلة للتخصيص)
دورة التشغيل	مستمرة
اتجاه دوران آلية الخلط	دوران في اتجاهين
نوع العبوات	أسطوانية- مربعة- بيضاوية
أقصى وزن للعبوة	40 كجم / 88 رطل
أقل ارتفاع للعبوة	بدون محول للعلبة: 100 مم [3.9 بوصة] بمحول للعلبة: 89 مم [3.5 بوصة]
أقصى ارتفاع للعبوة (*)	بطبق إحكام تثبيت سفلي قابل للإزالة: 470 مم [18.5 بوصة] بطبق إحكام تثبيت سفلي غير قابل للإزالة: 410 مم [16.1 بوصة]
أقصى قطر للعبوة	390 مم [15.3 بوصة]

(*) الحد الأقصى للارتفاع يكون أقل في حالة وجود محور تمركز للعلب مخصص ليوضع على طبق سفلي أو في حالة استخدام المحول للعلبة. طبق إحكام التثبيت السفلي غير القابل للإزالة لا يدور ولكنه ثابت في مكانه لتسهيل وضع العبوات.

2.3 قابلية التوصيل

الجهاز مزود بمنفذ USB لسهولة الاتصال بنفس الكمبيوتر المستخدم لإدارة، على سبيل المثال، موزع COROB، مما يوفر بعض وظائف الاتصال.

بمجرد توصيل الجهاز، يتم التعرف عليه تلقائيًا، ويتم حفظ جميع المعلومات، بما في ذلك الإعدادات الأولية وبيانات التشغيل وسجلات أخطاء الجهاز، على الكمبيوتر وإتاحتها في الوقت الفعلي لأغراض الخدمة والتشخيص والمراقبة (حتى من جهاز التحكم عن بُعد).

يتم حفظ الإعدادات واستدعائها تلقائيًا لاستعادتها عند الحاجة.

باستخدام برنامج تكوين EVOservice، يمكنك تخصيص دورات الخلط وفقًا لمتطلبات المنتج المحددة وإجراء تحديثات البرامج الثابتة.

قم بتنزيل دليل مستخدم EVOservice من منطقة تنزيل موقع COROB الإلكتروني، للحصول على معلومات أكثر تفصيلًا.

2.4 الاستخدام المقصود وسوء الاستخدام المتوقع بشكل معقول

الماكينة مخصصة للاستخدام المهني لمزج الدهانات والورنيش غير القابلة للانفجار والموجودة في علب معدنية أو بلاستيكية.

لخلط الدهانات أو منتجات الصبغ التي تحتوي على مذيبات قابلة للاشتعال، من الضروري أن يتم تعبئتها في حاويات معتمدة من الأمم المتحدة.

إن استخدام الدهانات القابلة للاشتعال أو منتجات الصبغ التي يمكن أن تنبعث منها أبخرة محتملة الانفجار يمكن أن يؤدي إلى مخاطر الانفجار أو الحريق.

لمعرفة كيفية تجنب المخاطر بسبب مواقف خطيرة للمشغل أو خطر الانفجار أو الحريق، استشر الشركة المصنعة للمنتجات المراد خلطها (القاعدة، الملونات).

يجب الحرص تمامًا وبصرامة على اتباع جميع الإرشادات والتعليمات المذكورة على عُلبة تغليف مادة التلوين، كما يجب بانتباه قراءة **بطاقة بيانات الأمان والسلامة (MSDS)** التي تقدمها الشركات المنتجة مع هذه المنتجات.

2.2 Performance and features

Mixing speed	Automatic (based on can size) or pre-set (customized cycles)
Mixing time	Manually set: • in AUTO mode (based on can size) • from 30 seconds to 20 minutes • up to 40 minutes (only with specific tech configuration)
Clamping	Automatic (based on can size) or pre-set (customized cycles)
Working cycle	continuous
Direction of rotation of the mixing mechanics	bi-directional
Type of can	round - square - oval
Maximum can weight	40 kg / 88 lb
Minimum can height	without can adaptor: 100 mm [3.9”] with can adaptor: 89 mm [3.5”]
Maximum can height (*)	with extractable bottom plate: 470 mm [18.5”] with non-extractable bottom plate: 410 mm [16.1”]
Maximum can diameter	390 mm [15.3”]

(*) The maximum can height is lower if a custom can centering device is present on bottom plate or if the can adaptor is used. The non-extractable bottom plate is fixed (is not idle) so as to facilitate can loading operations.

2.3 Connectivity

The machine is equipped with an USB port for an easy connection to the same computer used to manage, for example, a COROB dispenser, providing some connectivity functions.

Once connected, the machine is automatically recognized and all information, including initial settings, operational data, and machine error logs, are saved on the computer and made available in real time for service, diagnosis and monitoring purposes (even from remote).

Settings are saved and automatically recalled to be restored when needed.

By using the EVOservice configuration program, you can customized the mixing cycles to specific product requirements and perform firmware updates.

Download the EVOservice User’s Guide from COROB website download area, for more detailed information.

2.4 Intended use and reasonably foreseeable misuse

The machine is intended for professional use to mix non-explosive paints contained into metal or plastic containers.

To mix paints or tinting products that contain flammable solvents it is mandatory that these are packaged in UN approved containers.

The use of flammable paints or tinting products that can emit potentially explosive vapors can lead to explosion or fire risks.

To find out how to avoid the risk of generating dangerous situations for the operator or the risk of explosion or fire, consult the manufacturer of the products to be mixed (base, colorants).

Scrupulously follow the instructions for use given on the colorant package and carefully read the **MATERIAL SAFETY DATA SHEETS (MSDS)** that the dealer or manufacturer of the product is required to provide.

The machine must be used in small, medium and large point of sales or professional paint stores.

The machine must be used only within the limitations set forth by the technical specifications and according to the procedures described in this manual.

Any use of the machine other than that stated, which cannot be implied or deduced from this manual, is to be considered improper and unintended therefore it voids any manufacturer's liability arising from non-compliance with these requirements.

2.5 Identifying information

The machine has an identification plate (chapter 3.4), indicating:

1. Manufacturer's name.
2. Marking.
3. Machine model.
4. Month and year of manufacture.
5. Serial number.
6. Electrical specifications.

Do not remove or tamper with the identification plate in any way.

يجب استخدام الماكينة في المتاجر الصغيرة والمتوسطة والكبيرة أو المراكز المهنية لإعداد الدهانات الملونة والورنيش.

يجب استعمال هذه الآلة فقط وحصريًّا في إطار الحدود المُوضّحة في البيانات الفنّية وبالطُرق الواردة في هذا الدليل.

يعتبر أي استخدام آخر للآلة غير الاستخدام المعلن، غير المشمول أو غير القابل للاستنتاج من هذا الدليل، استخدامًا غير مناسب وغير متوقع، وبالتالي فإنه يُعفي الشركة المصنعة من أي مسؤولية عن عدم مراعاة هذه التعليمات.

2.5 بيانات التحديد

الماكينة مزودة **بلوحة بيانات** (الفصل 3.4) لتوضيح:

1. اسم الشركة المصنِّعة.
2. العلامة التجارية.
3. موديل الآلة.
4. شهر وسنة التصنيع.
5. رقم التصنيع التسلسلي.
6. المواصفات الكهربائية.

يحظر نزع لوحة البيانات أو إتلافها.

3 السلامة

3.1 تحذيرات السلامة والاستخدامات غير المسموح بها

إجباري

- **إقرأ بعناية وحرص دليل إرشادات الاستعمال هذا قبل القيام بأيّة عمليات على الآلة.**
- يجب استعمال الآلة فقط وحصريًّا في غرض الاستخدام الذي صُنِعت من أجله.
- انتبه جيدًا لإشارات التنبيه الموضوعة على الآلة.
- استخدم معدات الوقاية الشخصية عندما يُطلب منك ذلك.
- يصرَّح فقط للعمالة المؤهلة والتي حصلت على تدريب مناسب (فني الصيانة) أن تتعامل مع أجزاء الماكينة التي تحميها اللوحات وذلك لإجراء عمليات الصيانة الاستثنائية وتصليح الأعطال.
- يجب أن يُجري المشغل أي صيانة روتينية بعد إيقاف تشغيل الماكينة وبعد فصل كابل الطاقة عن مقبس الطاقة.
- يجب أن يستخدم الآلة **مشغل واحد**. يُحظر وجود عمال آخرين بالإضافة إلى المشغل والذين يمكنهم الوصول إلى أجزاء الآلة ولمسها أثناء الاستخدام.
- يقع مكان عمل المشغل الذي يجب عليه استخدام الماكينة في المقدمة.
- يجب أن يستخدم الآلة المشغل الذي بلغ سن الرشد والذي يكون في حالة نفسية وبدنية يقرر بموجبها أخصائي طبي بأنها مناسبة.
- المواد التي يُمكن استعمالها على الآلة مثل مواد التلوين والدهانات والطلاءات والمُذيبات والمُشحِّمات والمُنظِّفات يُمكن أن تكون ضارة بالصحّة؛ لذلك تعامل معها بحرص وخزّنها وتخلَّص منها بما يتوافق والقواعِد المعمول بها في هذا الشأن مع اتِّباع الإرشادات المُصاحِبة لهذه المُنتجات.
- أثناء عمليات الصيانة العادية الدوريّة، وقبل الدخول إلى المناطق الخطِرة، يجب الالتزام والتقيُّد التامّين بإرشادات وتعليمات الأمان الواردة في الفصول ذات الصلة.

ممنوع

- ويحظر تمامًا استخدام عبوات ذات خصائص مختلفة عن الحدود الموضحة في هذا الكتيب.
- ممنوع استخدام مثبت الأطباق لغلق غطاء العلبة.
- ممنوع الصعود على طبق إحكام التثبيت السفلي و/أو على أية أطباق أحكام تثبيت أخرى في الماكينة.
- يُحظر استخدام الماكينة كسطح للعمل، كما يُحظر ترك أشياء موضوعة على الماكينة أثناء تشغيلها.
- **الماكينة ليست مقاومة للانفجار ولا يجب استخدامها في المناطق المصنفة (أجواء معرضة لمخاطر الانفجار).**
- ممنوع التدخين بالقرب من الماكينة.
- لا تستخدم اللهب المكشوف أو تستخدم المواد التي يمكن أن تصدر الشرر، وتسبب حريقا.
- لا يجب استخدام الماكينة في الاستعمال الغذائي.
- يجب ألا يقوم العامل بتنفيذ العمليات الموكلة إلى فني الصيانة أو القائم بالتركيب. لا تتحمَّل الشركة المصنِّعة أيّة مسؤوليةٍ أيّا كانت عن أيّة أضرار أو تلفيات قد تحدث جرّاء عدم مُراعاة هذا الحظر.
- يحظر استخدام الآلة بدون وسائل حماية أو بعد تعطيل أي منظومة أمان على الماكينة أو تلفها أو فقدها. يجب بالضرورة أن تبقى جميع ألواح وأغطية الحماية والأمان مُغلقة.
- عند نشوب حريق في الآلة لا تُحاول **مُطلقًا إطفاءه بالمياه**. إستخدِم فقط وحصرياً طفَّايات الحريق ذات المسحوق الجاف أو ثاني أكسيد الكربون مع اتِّباع طُرق الاستعمال والتحذيرات التي تُقدِّمها الشركة المُصنِّعة لهذه الطفّايات والتحذيرات المذكورة عليها.

3 SAFETY

3.1 Safety warnings and unauthorized use

COMPULSORY

- **Read the user's manual carefully before carrying out any operation on the machine.**
- The machine must be used only for its intended purpose.
- Pay close attention to the signs on the machine.
- When prescribed, wear personal protective equipment.
- Only qualified and appropriately trained personnel (MAINTENANCE TECHNICIAN) are authorized to access the machine parts protected by panels for extraordinary maintenance and repair interventions.
- Any routine maintenance intervention performed by the operator must be carried out with the machine off and the power supply cable disconnected from the mains socket outlet.
- The machine must be used by **a single operator**. Unauthorized people who could reach or touch machine parts during operation must not be admitted in the nearby area.
- The workplace for the operator who must use the machine is located at the front.
- The machine must be used by an operator who has attained the age of majority and is in suitable psychophysical conditions defined by an occupational physician.
- The substances that may be used on the machine -- such as colorants, paints, solvents, lubricants and cleansers -- may be hazardous to your health; handle, store and dispose of these substances in keeping with current regulations and the instructions provided with the product.
- During routine maintenance operations, scrupulously follow the safety instructions given in the corresponding chapters before accessing the dangerous area.

PROHIBITED

- It is forbidden to use cans having characteristics other than those stated in this manual.
- It is forbidden to use the clamping movement of plates to close the can lid.
- It is forbidden to climb onto the bottom clamping plate and/or onto any other parts of the machine.
- It is forbidden to use the machine as a working surface; it is also prohibited to leave objects on the machine during its operation.
- **THE MACHINE IS NOT EXPLOSION-PROOF AND MUST NOT BE USED IN CLASSIFIED AREAS (AREAS AT RISK FOR EXPLOSION).**
- It is forbidden to smoke in the machine nearby area.
- Avoid naked flames or material that may create sparks and cause a fire.
- The machine must not be employed for food use.
- The OPERATOR must not carry out operations reserved to the MAINTENANCE TECHNICIAN or the INSTALLATION TECHNICIAN. The manufacturer CANNOT BE HELD RESPONSIBLE for damages deriving from the non-observance of this prohibition.
- It is strictly forbidden to use the machine without protections or with any safety devices present on the machine disabled, broken down, or removed. The panels must be kept closed at all times.
- If the machine catches fire, **never use water**. Use only dry powder or carbon dioxide fire extinguishers, and strictly follow the instructions and warnings indicated by the manufacturer and listed on the extinguisher.

ELECTRICAL DANGER

- **ALWAYS PLUG THE MACHINE INTO A SOCKET THAT ENSURES PROPER GROUNDING.** The line must be protected from overloads, short-circuits and direct contacts according to current accident prevention regulations. Incorrect grounding may lead to the risk of electrical shock.
- The machine must not be powered by a power source having specifications other than those listed on the identification plate.
- To prevent any risk of electrical shock or injuries, use the machine indoors only. It is prohibited to use the machine outdoors where it could be subjected to rain or high humidity.
- Always unplug the power supply cable from the socket outlet before carrying out any maintenance operations.
- The machine is isolated from the power supply line when the power cable is disconnected; it must therefore be installed near an easily accessible mains socket outlet.
- Do not use extension cords to power the machine.
- Do not use multisockets to connect other equipment to the same socket that powers the machine.
- Periodically check the condition of the power supply cable; if it is damaged, replace it with a new cable supplied by the manufacturer.

3.2 Warnings on the use of products

DANGER

The machine is suitable for use with tinting products in general. Scrupulously follow the instructions for use given on the product package and carefully read the **MATERIAL SAFETY DATA SHEETS (MSDS)** that the dealer or manufacturer of the product is required to provide.

Observe all of the safety instructions provided. When compulsory, wear the specified personal protective equipment.

Below are some of the most common warnings and safety precautions provided by tinting products manufacturers.

1. Harmful if swallowed.
2. Avoid eye and skin contact. In case of eye and skin contact, rinse with plenty of water.
3. Keep out of the reach of children.
4. When compulsory, wear the specified personal protective equipment.
5. In case of accidental product leaks or spills, thoroughly ventilate the area and proceed as indicated in this manual and in the instructions provided with the product itself.
6. Do not dispose of colorant in the sewage system. Follow local regulations when disposing of waste.

خطر التعرّض للكهرباء

- **غذِ دائما الماكينة من أي مقبس كهربائي قادر على ضمان توصيل التأريض.** يجب أن يكون خط التغذية بالتيار الكهربي محميٌّ ضد الأحمال الكهربائية الزائدة والتلامُسات والماسات الكهربائية المُباشرة وفقًا للقواعد والمعايير المعمول بها والواقية من حوادث العمل. يمكن أن يؤدي التأريض غير السليم إلى خطر حدوث صدمة كهربائية.
- لا يجب تغذية الآلة بالتيار الكهربي باستعمال مصدر تغذية له مواصفات فنّية مُختلفة عن تلك المُحدَّدة له على لوحة البيانات التعريفية الخاصة بالآلة.
- ولتفادي مخاطر الصواعق الكهربية أو الإصابات، يجب استخدام الماكينة في الأجواء الداخلية فقط. يحظر استخدام الماكينة في الهواء الطلق حيث يمكن أن تتعرض للمطر أو الرطوبة العالية.
- اِفصل دائمًا كابل توصيل التيار الكهربي عن مأخذ التيار قبل القيام بأيّة عمليات صيانة على الآلة.
- يتمُّ عزل الآلة عن شبكة التيار الكهربي عن طريق فصل قابس التيار عن مأخذ الشبكة، لذلك يجب بالقُرب من الآلة تركيب مأخذ تيار سهل الوصول إليه.
- لا تستخدِم كابلات تطويل لتغذية الآلة بالتيار الكهربي.
- لا تستخدم مآخِذ تيار مُتعدِّدة لتوصيل أجهزة أخرى بنفس مأخذ التيار الذي يُغذِّي الآلة.
- تحقَّق دوريًا من حالة وسلامة كابل توصيل التيار الكهربي، وعند تضرّره بأي شكل استبدله بكابل آخر جديد توفِّره الشركة المُصنِّعة.

3.2 تحذيرات بشأن استخدام المنتجات

خطر

هذه الآلة مناسبة للاستعمال مع منتجات التلوين والطلاء بشكل عام. يجب الحرص تمامًا وبصرامة على اتباع جميع الإرشادات والتعليمات المذكورة على عُلبة تغليف المنتج، كما يجب قراءة **بطاقة بيانات الأمان والسلامة (MSDS)** التي تقدمها الشركات المنتجة مع هذه المنتجات بانتباه.

التزم وتقيد بجميع إرشادات السلامة الواردة في هذا الدليل. استخدم معدات الحماية المعينة، عندما تكون إلزامية.

سيتم فيما يلي إيراد بعض أهم وأشمل التحذيرات واحتياطات الأمان والسلامة التي تُقدِّمها الشركات المُنتِجة للأصباغ.

1. مُنتَجٌ ضارٌ إذا ما اِبتُلع.
2. تجنَّب ملامسة هذا المنتج للجلد والعينين. وفي حالة ملامسة المنتج للجلد أو العينين، اِغسِل فوراً المنطقة المُلامِسة للمنتج بماء غزير.
3. يُحفظ بعيداً عن متناول الأطفال.
4. استخدم معدات الحماية المعينة، عندما تكون إلزامية.
5. في حالة تسرب أو انسكاب المُنتج عرضيًا يجب العمل على تهوية منطقة التسرُّب أو الانسكاب والعمل كما هو مُوضّح في هذا الدليل وفي الإرشادات المُرافِقة للمُنتج نفسه.
6. لا تُلق بالمُلوِّنات في المصارف والبالوعات. للتخلُّص من بقايا هذه الملوِّنات اِلتزِم وتقيَّد بالقواعد والقوانين المحلِّية ذات الصِلة.

3.3 أخطار متبقية

خطر		إجراء وقائي	أدوات الحماية الشخصية	الإشارة في الدليل
	خطر الصعق بالكهرباء - خطر حدوث صدمة كهربائية إذا تم تشغيل الماكينة عن طريق مقبس التيار الكهربي غير المزود بطرف التأريض.	يجب تغذية الآلة بالتيار الكهربي من مأخذ تيار مُزوَّد بطرف تأريض.	\	الفصل 5
	خطر حدوث صدمة كهربائية / حروق - خطر حدوث صدمة كهربائية إذا تم الوصول إلى أجزاء الماكينة المحمية بألواح بدون بفصل التيار الكهربائي أولًا.	غير مُصرَّح للقائم على التشغيل بالدخول إلى الأجزاء الداخليّة في الآلة والمحميَّة بالألواح. لفني الصيانة: قبل إجراء أي تدخل للصيانة، يجب إطفاء الماكينة وفصل كابل التغذية الكهربية من مقبس التيار. انتظر لبضع دقائق قبل لمس المحرك.	\	
	إصابات الظهر / الفقرات القطنية - يمكن أن يؤدي التعامل مع الأحمال الثقيلة أثناء التعامل مع الماكينة وتحميل العبوات في الماكينة إلى حدوث إصابة.	لا تتجاوز حدود الوزن المُبيَّنة في القواعد المعمول بها في هذا الشأن. فضلا استخدم معدات الرفع المناسبة أو استعن بما لا يقل عن شخصين.	قفازات الحماية من المخاطر الميكانيكية (تمزق، قطع)	الفصل 4 - 6
	خطر الانزلاق / السقوط - يمكن أن يتسبب الاستخدام غير السليم لطبق إحكام التثبيت السفلي القابل للإزالة (على سبيل المثال، استخدامه كسلّم لأخذ المنتجات من فوق رفوف عالية) في حدوث إصابات.	ممنوع الصعود على طبق إحكام التثبيت السفلي و/أو على أية أطباق أحكام تثبيت أخرى في الماكينة.	\	الفصل 6
	خطر سقوط الأجسام / السحق - عندما يتم تحميل الغُلبة في الماكينة، يمكن للغلبة أن تنقلب وتسقط على المشغل. أثناء التشغيل، قد تقع أي أشياء متروكة على الماكينة على المشغل.	ضع الغُلبة مع التأكد من أن القاعدة بأكملها تقع على لوحة التثبيت السفلية. لا تتجاوز الحد الأقصى لوزن العبوة المراد معالجتها. يُحظر استخدام الماكينة كسطح للعمل، كما يُحظر ترك أشياء موضوعة على الماكينة أثناء تشغيلها. فصل.	قفازات الحماية من المخاطر الميكانيكية (تمزق، قطع)	لفصل 6 - 2.2
	خطر التعرض للسحق / التشابك / السحب - يمكن أن يؤدي التحريك الأوتوماتيكي للباب إلى التعرض للإصابة. خطر التعرض للسحب / الانحباس.	الباب يفتح نحو الأعلى. اترك مساحة حرة كافية. لا تسند أشياء فوق الماكينة. لا تضع يديك في منطقة خطيرة. قبل القيام بأي تدخل في الماكينة، اضغط على زر الإيقاف في حالات الطوارئ.	قفازات الحماية من المخاطر الميكانيكية (تمزق، قطع)	الفصل 3.5 - 6.2
	خطر التعرض للجروح - خطر الجروح والإصابات القطعية نتيجة الأطراف الحادة ونهايات الغلب المراد التعامل معها.	ارتداء معدات الوقاية الفردية المناسبة (أحذية وقفازات). لا تستخدم الماكينة مع العلب التالفة أو المغلقة بشكل غير سليم.	قفازات الحماية من المخاطر الميكانيكية (تمزق، قطع)	الفصل 6
	خطر الانفجار	لا تستخدم الماكينة في المناطق المصنفة (البيئات المعرضة لخطر الانفجار). لا تستخدم اللهب المكشوف أو تستخدم المواد التي يمكن أن تصدر الشرر، وتسبب حريقا. فضلًا، راع شروط الاستخدام المقصود للآلة والتوصيات الموضحة في الفصل 2.4. يُرجى مراعاة الظروف البيئية لمكان التشغيل المحددة في الفصل 3.8.	\	الفصل 2.4 - 3.8
	خطر التسمم والتهيج ملامسة المنتج للعينين والبشرة واستنشاق الأبخرة والغبار الناجم عن التسرب بسبب كسر في غُلبة المنتج. قد تتسبب الأبخرة الناتجة عن مواد التلوين المستخدمة في التسمم و/أو الحساسية أثناء عمليات تنظيف الماكينة والتخلص منها.	لا تستخدم الماكينة مع العلب التالفة أو المغلقة بشكل غير سليم. اقرأ التحذيرات الموجودة في أوراق بيانات السلامة الخاصة بالأصباغ المستخدمة. ورقة بيانات سلامة المواد MSDS يجب أن توفرها الشركة المصنعة للأصباغ. حافظ على تهوية المكان جيدًا. ويجب ارتداء معدات الوقاية الفردية المناسبة (النظارات والقفازات والأقنعة).	أجهزة الحماية الشخصية الموصى بها في ورقة بيانات سلامة المواد.	فصل 3.2 - 4 - 6 - 7

3.3 Residual risks

Risk		Preventive measure	P.P.E.	Re. in the manual
	Risk of electrocution - Risk of electrical shock if you power the machine from a socket not equipped with ground connection.	Power the machine through a grounded socket outlet.	\	ch. 5
	Risk of electrocution / burning - Risk of electrical shock if you access machine parts protected by panels without first cutting off electrical power.	The operator is not authorized to access the machine parts protected by panels. For the maintenance technician: before performing any maintenance intervention, shut off the machine and disconnect the power supply cable from the mains socket outlet. Wait for some minutes before touching the .motor	\	
	Dorsal/lumbar injuries - Handling heavy loads when moving the machine and loading cans in the machine may cause injuries.	Do not exceed the weight limits stated by the current regulations in force. Use appropriate lifting equipment or provide for two operators to carry out the task.	*MECHANICAL RISK PROTECTION GLOVES (TEAR, CUT)*	ch. 4 - 6
	Risk of slipping / falling - Improper use of the bottom clamping plate (for example, climbing on the plate to take items from high shelves above the machine) can cause injuries.	It is forbidden to climb onto the bottom clamping plate and/or onto any other parts of the machine.	\	ch. 6
	Risk of falling objects / crushing - When loading a can in the machine, there is a risk it may fall onto the operator. During machine operation, any objects left on the machine may fall onto the operator.	Position the can so that the whole base rests on the bottom clamping plate. Do not exceed the maximum weight allowed for the can or cans to be mixed. Do not use the machine as a working surface. Do not leave any objects on the machine during its operation.	*MECHANICAL RISK PROTECTION GLOVES (TEAR, CUT)*	ch. 2.2 - 6
	Risk of crushing / Entaglement / Dragging - The automatic movement of the door may cause injuries. Risk of being dragged / trapped.	The door opens upward. Keep enough free space. Do not put objects on top of the machine. Keep your hands away from the dangerous area. Before performing any intervention, press the emergency stop button.	*MECHANICAL RISK PROTECTION GLOVES (TEAR, CUT)*	ch. 3.5 - 6.2
	Risk of cuts - Risk of injuries and abrasions caused by sharp edges and end parts of the cans to be handled.	Wear appropriate personal protective equipment (cut-proof gloves). Do not use the machine with damaged cans or cans not sealed properly.	*MECHANICAL RISK PROTECTION GLOVES (TEAR, CUT)*	ch. 6
	Risk of explosion	Do not use the machine in classified areas (areas at risk for explosion). Avoid naked flames or material that may create sparks and cause a fire. Respect the conditions for the intended use of the machine and the recommendations indicated in chapter 2.4. Respect the environment working conditions indicated in chapter 3.8.	\	ch. 2.4 - 3.8
	Risk of poisoning and sensitization Eye and skin contacts and inhalation of vapors/powders caused by product spills from the can being broken. Fumes generated by the colorants used may cause poisoning and/ or sensitization during machine cleaning and disposal operations.	Do not use the machine with damaged cans or cans not sealed properly. Read the warnings reported in the Material Safety Data Sheets of the colorants used. The MSDS must be provided by the colorant manufacturer. Keep the room suitably ventilated. Wear appropriate personal protective equipment (safety goggles, gloves and mask).	Personal Protective Equipment as specified in MSDS.	ch. 3.2 - 4 - 6 - 7

3.4 وضع البطاقات الإرشادية | 3.4 Position of labels

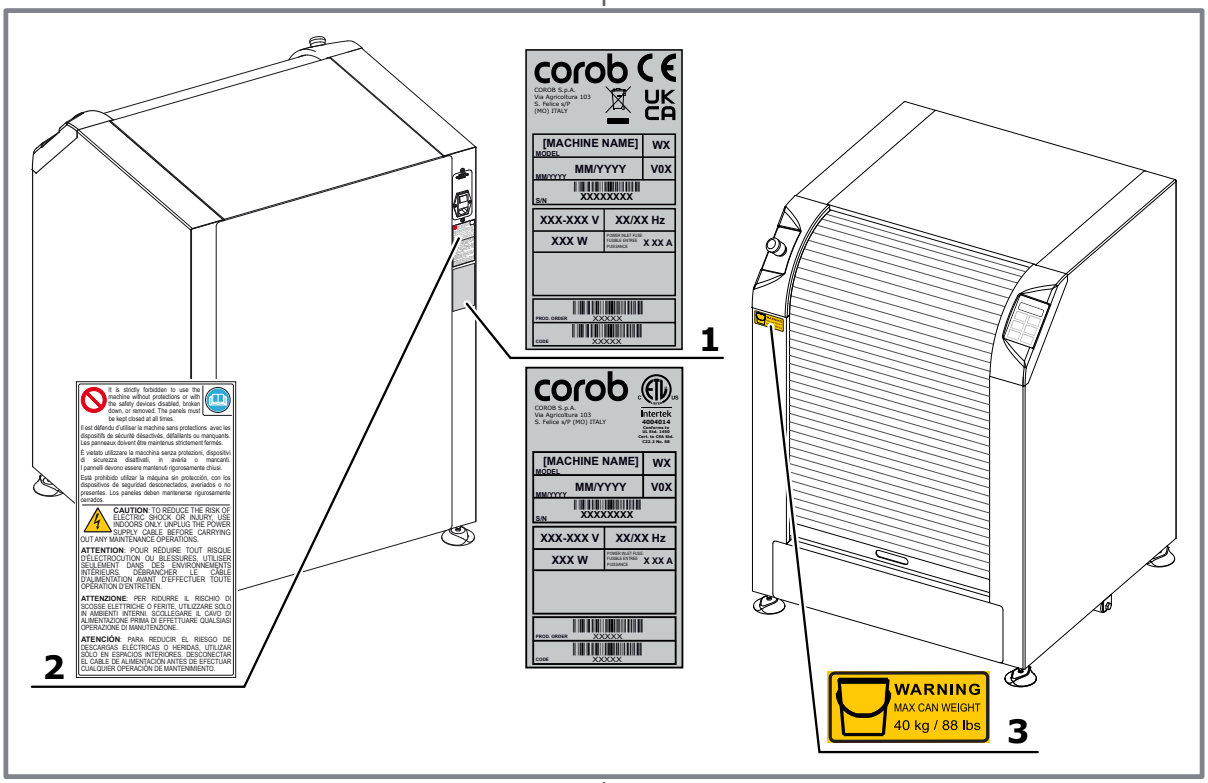

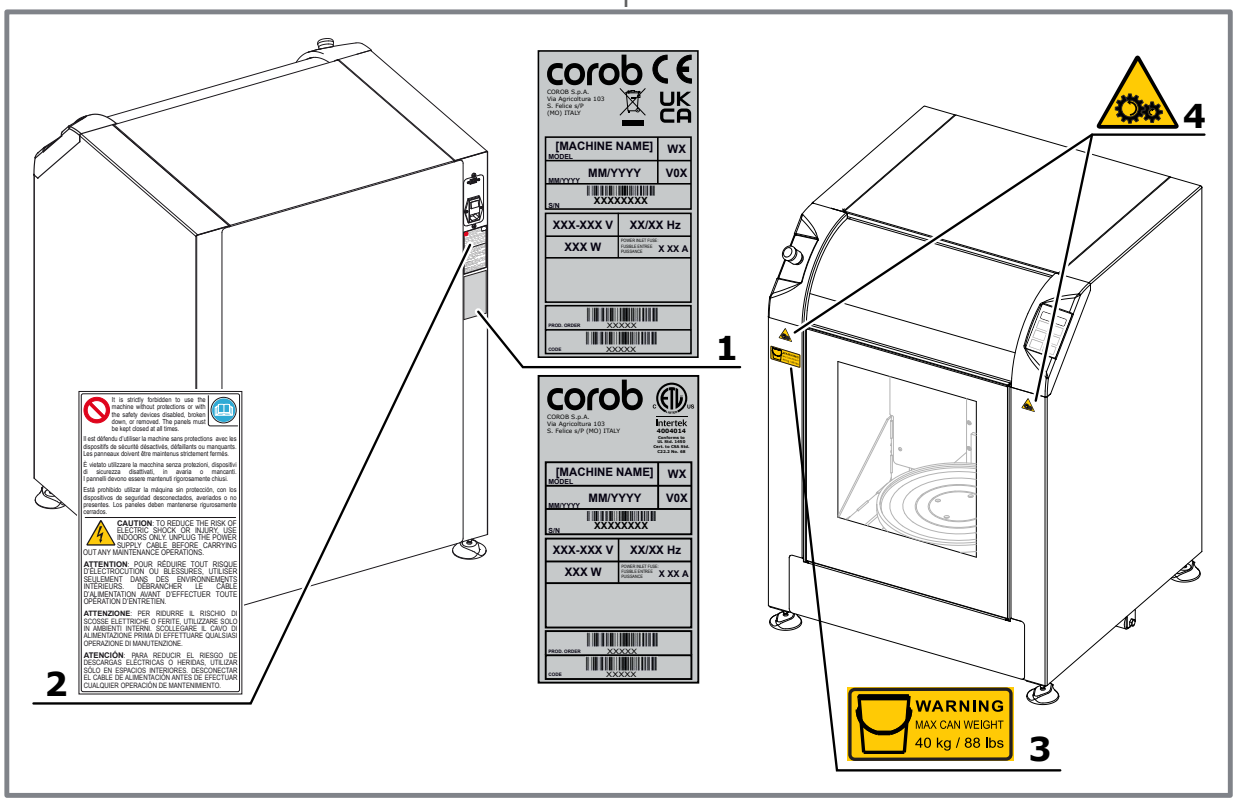

1. لوحة البيانات (فصل 1.2)
2. بطاقة «التحذيرات العامة»
3. بطاقة «أقصى وزن للعبوة»
4. ملصق «خطر التعرض للسحب / الانحباس» (فقط الباب الأوتوماتيكي)

يحظر نزع أو حجب بطاقات الأمان أو التعليمات. يجب استبدال أي بطاقة غير مقروءة أو ناقصة ومطالبة الشركة المصنعة ببطاقة أخرى.

1. Identification plate (chapter 1.2)
2. Label “General warnings”
3. Label “Maximum can weight”
4. Label “Risk of being dragged / trapped” (automatic door only)

Do not remove or make illegible the safety or instruction labels. Replace any label which has become illegible or is missing, by requesting it to the manufacturer.

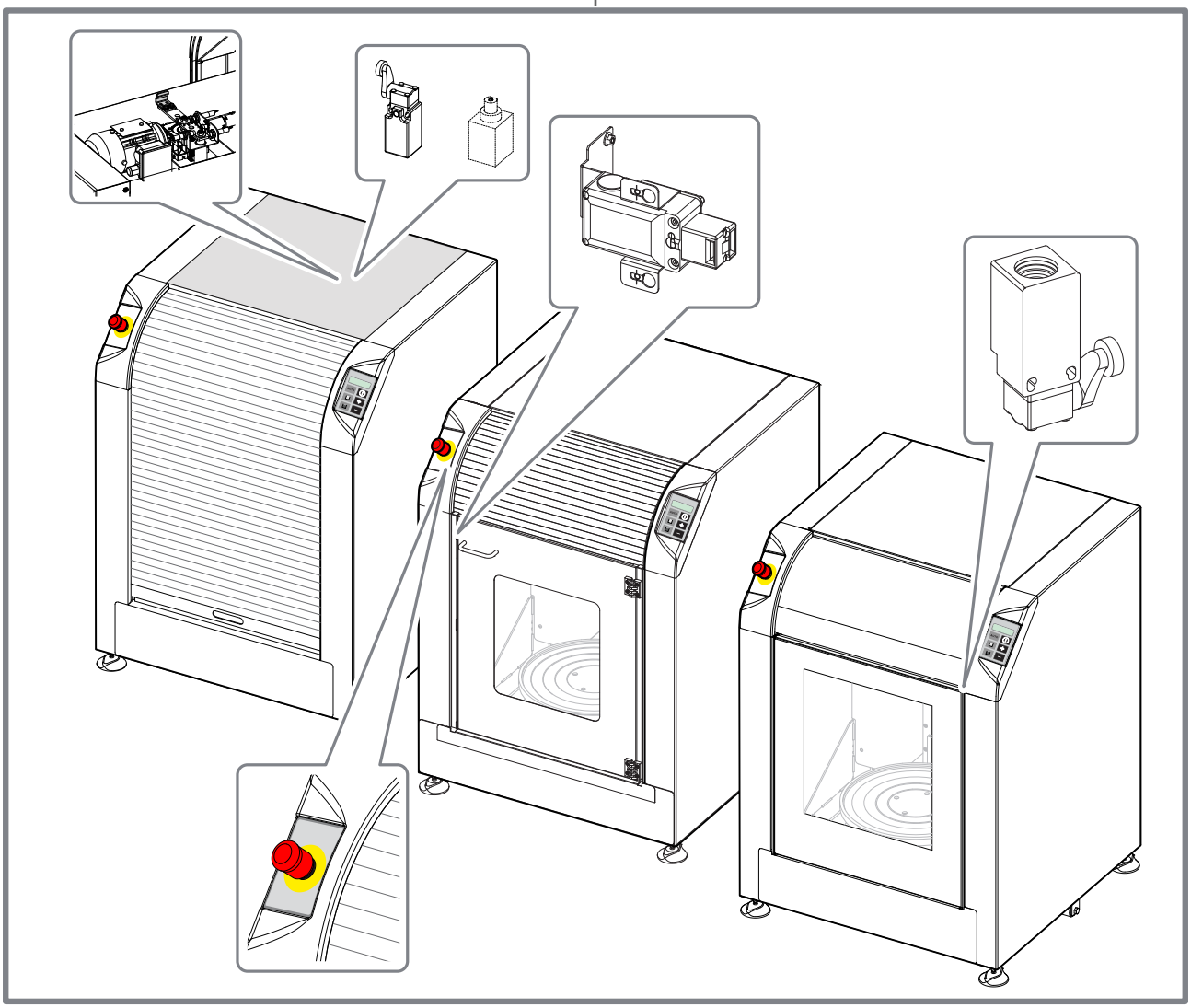

Emergency button

Red mushroom-head button.

Pressing the button causes the machine to stop immediately in emergency mode, ceasing all movements.

Once pressed, the button can be released by pulling it outward.

WARNING

DO NOT ROTATE THE BUTTON: SIMPLY PULL IT.

.To open the door, it is necessary to release the emergency button

Door safety device (limit switch) (with shutter door and hinge door only)

The machine is equipped with a safety limit switch that prevents the mixing cycle to be started when the door is open.

During the mixing cycle, the door can only be opened if the mixing mechanics is in vertical position, i.e. when the can is clamped or released. Opening the door in these cases causes all movements to be immediately stopped, for obvious safety reasons.

On the display:

Symbol	Meaning
	The door is unlocked and it is possibile to open it
	The door is locked

زر الطوارئ

زر الطوارئ على شكل فطر وأحمر اللون.

يؤدي تشغيل هذا الزر إلى توقف الماكينة على الفور للطوارئ وما يستتبع ذلك من توقف جميع الحركات.

ويمكن إعادة الزر لوضعه بعد الضغط عليه عن طريق سحبه للخارج.

تحذير

لا تقم بتدوير الزر: اسحبه فقط.

لفتح الباب، من الضروري تحرير زر الطوارئ.

جهاز أمان وسلامة الباب (المفتاح الحدي) (فقط في الباب ذي المصراع الالتفافي انزلاقي الحركة والباب المفصلي)

الآلة مزودة بمفتاح حدي للأمان يمنع بدء دورة الخلط عندما يكون الباب مفتوحًا.

يمكن فتح الباب أثناء دورة الخلط فقط إذا ما كانت ماكينة الخلط في وضعية رأسية وبشكل نموذجي أثناء مراحل إحكام تثبيت وتحرير العبوات. يؤدي فتح الباب في هذه الحالات إلى الإيقاف الفوري لجميع الحركات لدواعي الأمان والسلامة.

على الشاشة:

الرمز	الدلالة
	يتم إلغاء قفل الباب، ويمكن فتحه.
	الباب مغلق

فقط للباب بمصراع التفافي، كجهاز اختياري يمكن طلب توفير نظام **حجز الباب** يمنع فتح الباب في أي وقت من دورة التشغيل. مع هذا الخيار، لن يكون من الممكن فتح الباب، لا أثناء إغلاق اللوحة (تثبيت العلبة) ولا أثناء فتح اللوحة (تحرير العلبة).

خطر

عند إصابة أجهزة وأدوات الأمان والسلامة بأيّة أعطال، يُحظر استخدام أيّة أدوات أو مكوّنات أخرى لم تقدمها الشركة المصنِّعة نفسها. في حالة وجود ضرورة لاستبدالها يرجى التوجه إلى أحد مركز خدمة العملاء وتقديم الدعم الفني المعتمدة للشركة.

3.5.1 التحقق من أجهزة الأمان

يجب على الأقل **مرتين في السنة** التحقق من كفاءة أجهزة السلامة الخاصة بالآلة والتشغيل الصحيح لأجهزة التحكم والإشارة (الفصل 5).

في حالة حدوث نتائج أو أعطال غير متوقعة، اتصل بالخدمة الفنية للشركة المصنعة على الفور.

جهاز	الإجراء	النتيجة المتوقعة
زر الطوارئ	مع تشغيل الجهاز والضغط على زر الطوارئ، ابدأ دورة.	يجب ألا تبدأ دورة الخلط.
	مع تشغيل الجهاز وبدء دورة الخلط، اضغط على زر التوقف في حالات الطوارئ.	يجب أن تتوقف جميع الأجزاء المتحركة في الماكينة.
جهاز أمان الباب (المفتاح الحدي)	حاول بدء دورة مع فتح الباب.	يجب ألا تبدأ دورة الخلط. تعرض الشاشة رسالة طلب غلق الباب.
	أثناء تشغيل الماكينة وبدء عملية الخلط، حاول فتح الباب بالمقبض. **خطر** **نظرًا لأن هذه العملية تتم أثناء الحركة الميكانيكية، فانتظر حتى تتوقف الحركات تمامًا ولا تُدخل يديك داخل الماكينة.**	عند فتح الباب، يجب أن تتوقف جميع الأجزاء المتحركة في الماكينة بعد قصور ذاتي معين.

3.6 توقف للطوارئ

في حالة وجود أعطال أو في حالات الخطر، اضغط على زر الطوارئ (الفصل 3.5). بالضغط على هذا الزر يتم فصل التيار الكهربي عن الآلة كلّها وتتوقف جميع حركاتها ووظائفها التشغيلية.

فقط موديلات الماكينة ذات الباب بمصراع التفافي والباب المفصلي: في حالات إيقاف التشغيل عند الطوارئ يحافظ نظام أمان وسلامة الباب على الباب مغلقًا.

تظهر على الشاشة رسالة توضح حالة وقوف الطوارئ.

بعد إزالة سبب هذا الخلل التشغيلي أو القضاء على حالة الخطر التي كانت موجودة، أعِد ضبط وتشغيل الزر عبر شدّه ناحية الخارج.

تحذير

لا تقم بتدوير الزر: اسحبه فقط.

Only for shutter door, as an optional device, a **door lock** system can be requested: it prevents door opening at any time of the cycle. With this option, it will not be possible to open the door, neither during plate closing (clamping of the can) nor during plate opening (release of the can).

DANGER

In the event of a breakdown of the safety devices, it is forbidden to use components not provided by the manufacturer. In case of need, contact only the service organization authorized by the manufacturer.

3.5.1 Checking the safety devices

At least **twice a year**, you have to check the efficiency of the safety devices of the machine and the correct operation of the control and signaling devices (chapter 5).

In the event of unexpected results or malfunctions, contact the manufacturer's technical service immediately.

Device	Action	Expected outcome
Emergency button	With the machine on and emergency button pressed, start a cycle.	The mixing cycle must not start.
	With the machine on and a mixing cycle in progress, press the emergency stop button.	All mobile parts of the machine must stop.
Door safety device (limit switch)	Try starting a cycle with the door open.	The mixing cycle must not start. The display shows the door closing request message.
	With the machine on and mixing in progress, try to open the door with the handle. **DANGER** **Since this operation is carried out with the mechanics in motion, wait for the movements to stop completely and do not insert your hands inside the machine.**	When opening the door, all the moving parts of the machine must stop after a certain inertia.

3.6 Emergency stop

In case of a breakdown or dangerous conditions, press the emergency stop button (chapter 3.5). Pressing this button, power is cut off to the entire machine and all movements are stopped.

Only machine versions with shutter door and hing door: in emergency stop conditions, the door safety system keeps the door locked.

The display will show a message that indicates the emergency stop condition.

After eliminating the cause of the malfunction or solved the dangerous condition, **reset the button by pulling it.**

WARNING

DO NOT ROTATE THE BUTTON: SIMPLY PULL IT.

تحذير

ينبغي اعتبار استخدام زر التوقف في حالة الطوارئ كمناورة طارئة، وليس كمناورة إيقاف عادية، حتى لا يكون هناك تدهور مفرط في الماكينة.

3.7 إعادة ضبط الماكينة بعد التوقف في حالات الطوارئ

يمكن إعادة الزر لوضعه عن طريق سحبه للخارج.

تحذير

لا تقم بتدوير الزر: اسحبه فقط.

عند إعادة ضبط الماكينة، قد يحدث أن تكون أطباق إحكام التثبيت غير مفتوحة بالكامل. عندما يكون الباب مغلقًا، اضغط مع الاستمرار على مفتاح التشغيل لفتح اللوحات بالكامل.

لو عند استئناف العمل آلية الدوران الميكانيكية لا توجد في وضعية بدء التشغيل المحددة لها فإنه يلزم هنا إجراء إعادة ضبط وتموضع كما هو محدد في الفصل التالي.

3.7.1 إعادة ضبط وتموضع الآلية الميكانيكية

والباب مغلق: استمر في الضغط على زر بدء التشغيل: ستقوم الماكينة أوتوماتيكيًا بإجراء عملية إعادة ضبط وتموضع وستتوقف الآلية الميكانيكية للدوران في وضعية رأسية وستفتح لوحات إحكام التثبيت.

في حالة الغياب الفجائي للجهد الكهربائي، يُمكن التصرف بنفس الطريقة.

3.7.2 تحرير الباب (بمصراع التفافي)

لفتح الباب، بهدف فحص حالة الميكانيكا الدوارة وعلبة الطلاء، اضغط مع الاستمرار على المفتاح حتى تعرض الشاشة الرمز الذي يشير إلى أنه إذا لم يتم إلغاء قفل الباب، فاضغط ثم حرر زر الطوارئ وكرر الإجراء أعلاه، ولكن باستخدام الزر .

3.7.3 تحرير الباب (الباب الأوتوماتيكي الانزلاقي الحركة الرأسي)

لتحرير الباب بهدف مراقبة حالة الآلية الميكانيكية الدوارة والعبوة اضغط واستمر في الضغط على الزر .

لو أن اقتران الآلية الميكانيكية لم يتم بالشكل الصحيح، اضغط واستمر في الضغط على الزر لمحاولة إعادة الاقتران بسرعة منخفضة حتى يتم اقتران الآلية الميكانيكية بالشكل الصحيح.

3.7.4 تحرير الباب (الباب المفصلي)

أثناء مرحلة الخلط وفي حالة الضغط على زر الطوارئ الانضغاطي فإنه يتم الإبقاء على الباب مغلقًا جراء نظام المحافظة على غلق الباب.

لتحرير الباب والماكينة متوقفة اضغط ثم حرر زر الطوارئ.

WARNING

The use of the emergency stop button is to be considered as an emergency action exclusively, and not as a standard stop mode, in order to prevent machine deterioration.

3.7 Resetting the machine after an emergency stop

The emergency stop button can be reset by pulling it.

WARNING

DO NOT ROTATE THE BUTTON: SIMPLY PULL IT.

At machine reset, it may happen that the plates are not completely open. With the door closed, press and hold down the start key to completely open the plates.

If at reset, the rotating mechanism is not in the initial position, it is necessary to execute repositioning, as indicated in the following chapters.

3.7.1 Repositioning the rotating mechanism

With the door closed, press and hold down the start key : the machine carries out an automatic plates repositioning, the rotating mechanism locks in vertical position and the clamping plates open.

The same procedure applies in case of power outage.

3.7.2 Door unlock (shutter door)

To unlock the door, with the purpose to inspect the conditions of the rotating mechanics and of the paint can, press and hold down the key until the display shows the symbol that indicates that it is

If the door is not unlocked, press and release the emergency button and repeat the above procedure, but using the button .

3.7.3 Door unlock (automatic vertical sliding door)

To unlock the door, with the purpose to inspect the conditions of the rotating mechanics and of the paint can, press once the key or .

If the rotating mechanics was not successfully hooked, press and hold down the key to try and re-hook it at low speed, until the mechanics locks in place.

3.7.4 Door unlock (hinge door)

During the mixing stage and when the emergency stop button is pressed, the door is kept closed by a doorlock system.

To unlock the door, when the machine stands still, press and then release the emergency stop button.

3.8 الحالات الطارئة

في حالات الطوارئ مثل الحوادث أو الأعطال أو الخلل:

1. قم بإيقاف تشغيل الجهاز، وافصل كابل الطاقة من مأخذ الطاقة (الفصل 5.5).
2. اتصل بخدمة الدعم الفني المعتمدة من الشركة المصنعة.

خطر

في أعقاب حالات الطوارئ، يُحظر على المشغل إجراء إصلاحات على الماكينة. إذا لزم الأمر، اتصل بالخدمة الفنية المعتمدة من قبل الشركة المصنعة فقط.

3.9 متطلبات موقع التركيب

المُتطلبات الواجب توافرها في مكان استعمال الآلة:

- نظافة المكان وخلوّه من الأتربة والغُبار.
- استواء وثبات أرضيّة هذا المكان. لا تقم بتركيب الماكينة على أرضيات متحركة.
- وجود مأخذ تيار كهربي مُناسِب ومخصص مزوّد بطرف تأريض فعّال.
- أن تتوافر إضاءة كافية تسمح برؤية جيدة لكل نقطة من الماكينة (قيمة الإضاءة لا تقل عن 500 لوكس).
- به تهوية مناسبة تمنع تركُّز الأبخرة الضارة: على سبيل المثال لمكان تركيب 4×4 وارتفاع 3 م (المساحة الكلية 48 م3) مطلوب معدل تبادل للهواء [ac/h] يساوي 3.
- درجة الحرارة من 10 درجة مئوية (50 فهرنهايت) إلى 40 درجة مئوية (104 فهرنهايت) والرطوبة النسبية من 5% إلى 85% بدون تكثيف.

تحذير

شروط مكان وبيئة التشغيل مُرتبطة ارتباطًا وثيقًا بنوعيَّة المنتجات (تُطلب الإرشادات والتوجيهات من الشركة المُصنِّعة لهذه المُنتجات). المُتطلَّبات والمُستلزمات المذكورة يجب توافرها لعمل الآلة بالشكل الصحيح.

يجب عدم وضع الآلة بالقُرب من مصادر الحرارة كما يجب عدم تعريضها مُباشرة لأشعّة الشمس. تجنَّب تعريض الآلة لمصادر الرطوبة. إستخدِم الآلة فقط في الأماكن الداخليّة.

اترك مساحة خالية فوق الماكينة 40 سم نظرًا لأن باب الأمان والسلامة يفتح بشكل رأسي ويحتاج إلى مساحة حرة للحركة.

قد تتسبب الظروف البيئية المختلفة عن تلك الموضحة (فصل 8.1) إلى حدوث تلفيات شديدة في الماكينة وخاصة الأجزاء الإلكترونية.

خطر

عند استخدام **منتجات تحتوي على مذيبات متطايرة** فإنه يجب تركيب الماكينة في مكان فسيح به تهوية مناسبة: على سبيل المثال لمكان تركيب 4×4 وارتفاع 3 م (المساحة الكلية 48 م3) مطلوب معدل تبادل للهواء [ac/h] يساوي 3. ولا تضع أو تسنِد أية أجزاء أو أشياء بالقُرب من الماكينة.

لا تستخدم اللهب المكشوف أو تستخدم المواد التي يمكن أن تصدر الشرر، وتسبب حريقا.

ممنوع التدخين بالقرب من الماكينة.

3.8 Emergency situations

In case of emergency situations, such as accidents, breakdowns or malfunctions:

1. Turn off the machine and unplug the power cable from the power outlet (chapter 5.5).
2. Contact the manufacturer's authorized technical service.

DANGER

Following emergency situations, the operator is prohibited from carrying out repairs to the machine. If necessary, contact the manufacturer's authorized technical service only.

3.9 Requirements of the installation site

Environment requirements for the site where the machine is to be used:

- Clean and dust-free.
- With level and stable floor. Do not install the machine on floating floors.
- Fitted with a dedicated grounded power supply socket.
- Equipped with sufficient lighting to ensure good visibility from every point of the machine (light value not lower than 500 Lux).
- Ventilated to prevent the concentration of harmful fumes: for example, for a 3 m high, 4x4 m room (total volume of 48 m3) an air change rate [ac/h] of 3 required.
- Temperature between 10 °C (50 °F) and 40 °C (104 °F) and relative humidity between 5% and 85%, without condensation.

WARNING

The environment working conditions are strictly related to the type of products used (ask for information from the paint manufacturer). The requirements indicated above are valid for the machine only.

Do not place the machine near heat sources or in direct sunlight. Also humidity sources should be avoided. The machine must be used indoors only.

Reserve approx 40 cm free space above the machine, as the door opens upwards and needs some space.

Environment conditions outside the values indicated (chapter 8.1) may cause serious damage to the machine, especially the electronic equipment.

DANGER

When using **products containing volatile solvents**, the room in which the machine is installed must be spacious and with good ventilation: for example, for a 3 m high, 4x4 m room (total volume of 48 m3) an air change rate [ac/h] of 3 required. No type of parts must be leant against or stocked close to the machine.

Avoid naked flames or material that may create sparks and cause a fire.

It is forbidden to smoke in the machine nearby area.

4 الشحن والنقل والمناولة

4.1 تحذيرات عامة

يجب على الفنيين المسؤولين عن إجراء هذه العمليات ارتداء معدات الحماية الشخصية التالية.

قفازات الحماية من المخاطر الميكانيكية (تمزق، قطع)

خطر

لتجنُّب إلحاق أيّة أضرار أو تلفيات بالأشخاص أو الأشياء فإنه يجب الانتباه بشدّة وحرص تام أثناء نقل وتحريك الآلة مع الاتِّباع التام لجميع الإرشادات الواردة في هذا الفصل.

تحذير

عملية نقل وتحريك صندوق تغليف المُنتج يجب أن تتم على يد طاقم عمل خبير وباستخدام الأدوات المُناسبة. لا تقم بتخزين أشياء فوق سطح علبة التغليف.

4.2 إزالة مواد التغليف ووضع الآلة

لإزالة مسامير التثبيت	1 × 19 مم [0.74 بوصة]		
لضبط أقدام السند	1 × 10 مم [0.31 بوصة] 1 × 19 مم [0.74 بوصة]		

خطر

يتطلَّب الإجراء التالي أن يقوم به عامل واحد.

اِحتفظ بمواد التغليف لاستخدامها مُستقبلًا عند الحاجة أو تخلَّص منها وفقًا للقواعِد المعمول بها في هذا الشأن. يُنصح في جميع الأحوال بالاحتفاظ بهذه المكوِّنات طوال فترة الضمان على الآلة ومرحلة التخلص النهائي من الآلة.

تحقَّق من أنّ عُلبة التغليف لم تلحق بها أيّة أضرار أو تلفيات أو عبث أثناء الشحن والنقل؛ وعند وجود أضرار أو تلفيات توجّه إلى خدمة الدعم الفني المُعتمدة أو إلى البائع.

1. قم بقطع الأشرطة البلاستيكية الملفوفة حول العبوة (صندوق من الورق المقوى فقط).
2. قم بإزالة الغطاء من البليت، وقم أيضًا بإزالة الأربطة المقابلة.
3. اِنزع الغِطاء الخارجي الذي يلف الآلة. أخرِج أية ملحقات تشغيلية و/أو مواد إضافية مع الآلة.

خطر

في حالة إصابة الآلة بأية أضرار أو تلفيات أثناء الشحن والنقل فلا تحاول تشغيلها واتصل بخدمة الدعم الفني أو الوكيل المعتمد.

لتحريك الماكينة بدون ورق مقوى خارجي، ولكن لا تزال مثبتة على منصة التحميل، استخدم معدات الرفع المناسبة. احمل البليت بشوكة الرفع بطريقة توزع الوزن بالتساوي على الشوكات وبالتالي تمنع الآلة من الانقلاب.

4. قم بإزالة المسمارين اللذين يثبتان الجهاز على منصة التحميل كما هو موضح في الصورة التالية. قم بفك الصامولة العلوية وفك المسمار، ثم افصلهما لإزالة المسمار من أسفل البليت.

4 SHIPPING AND HANDLING

4.1 General warnings

Personnel in charge of these operations must wear the following personal protective equipment.

MECHANICAL RISK PROTECTION GLOVES (TEAR, CUT)

DANGER

To avoid personal injuries and property damage, use the utmost care and caution when handling the machine, and carefully follow the instructions given in this chapter.

WARNING

The packing must be handled only by qualified personnel using appropriate handling equipment. Do not stack items on the packing.

4.2 Unpacking and placement

		1 x 19 mm [0.74”]	To remove the mounting screws
		1 x 10 mm [0.31”] 1 x 19 mm [0.74”]	To adjust the support feet

DANGER

The following procedure can be carried out by one single person.

Store the packing material for future use, or dispose of it according to current regulations. In any case, we recommend that you keep it for the entire duration of the machine warranty and for the machine final disposal phase.

Make sure the packing has not suffered any damage or tampering during shipping; if so, contact the authorized technical service or your dealer.

1. Cut the plastic straps wrapped around the packing (cardboard box only).
2. Remove the covering from the pallet, also removing the corresponding fasteners.
3. Remove machine wrapping. Take out any accessories and/or material supplied with the machine.

DANGER

Should the machine appear damaged during shipping, do not attempt to start it and contact the authorized technical service or dealer.

To move the machine without external cardboard, but still fixed to the pallet, use suitable lifting equipment. Fork the pallet in such a way as to distribute the weight equally on the forks and thus prevent the machine from tipping over.

4. Remove the two screws that secure the machine to the pallet as indicated in the following picture. Loosen the upper nut and undo the screw, then separate them in order to remove the screw from under the pallet.

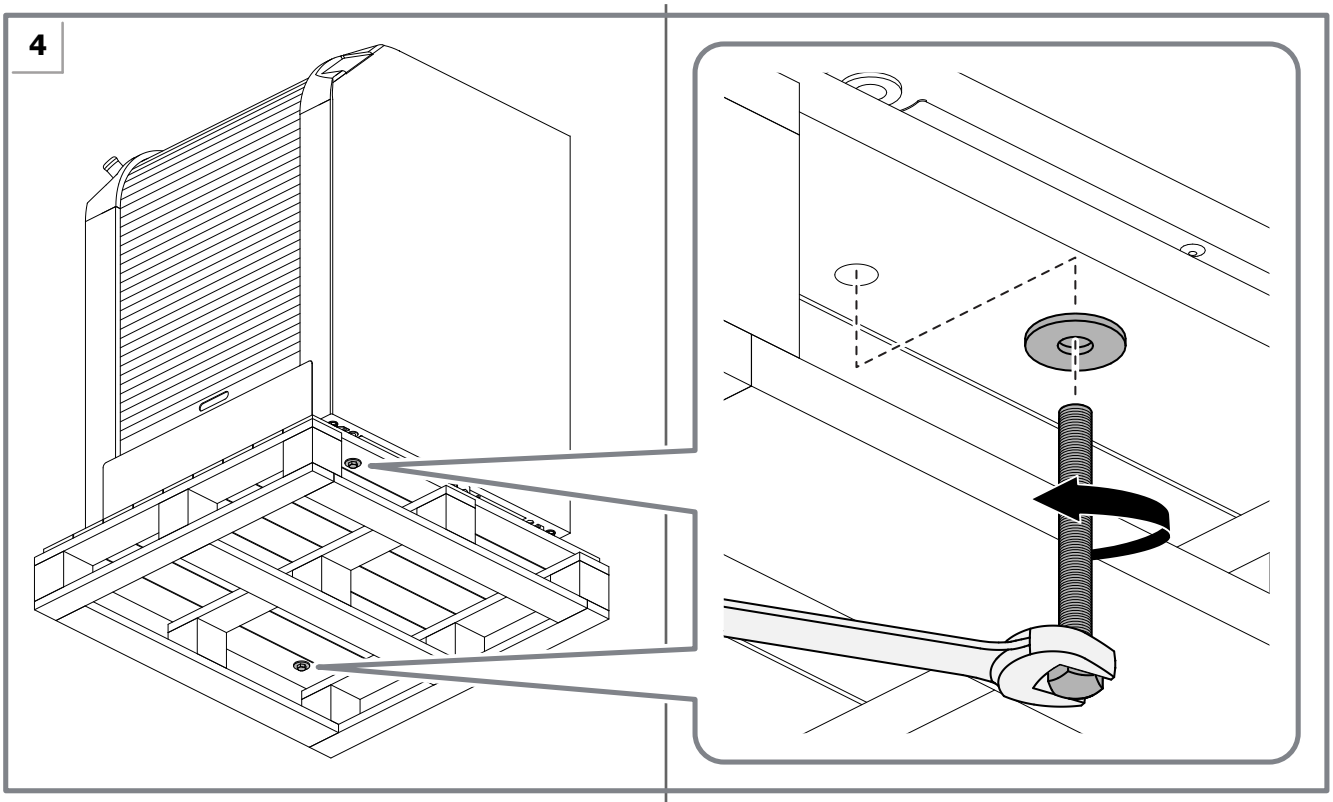

5. أخرج الآلة من منصة النقل باستخدام معدات الرفع المناسبة ثم ضعها في مكان العمل.

خطر

لرفع الآلة ووضعها في مكانها يجب استخدام وسائل الرفع المناسبة فقط والتي يجب اختيارها بناءً على وزن الآلة (الفصل 8).

6. ارفع كل الأقدام الأربعة.

5. Remove the machine from the pallet using a suitable lifting equipment and place the machine in its working position.

DANGER

To lift and position the machine, you must use suitable lifting means only, that must be chosen based on machine weight (chapter 8).

6. Raise all the four feet.

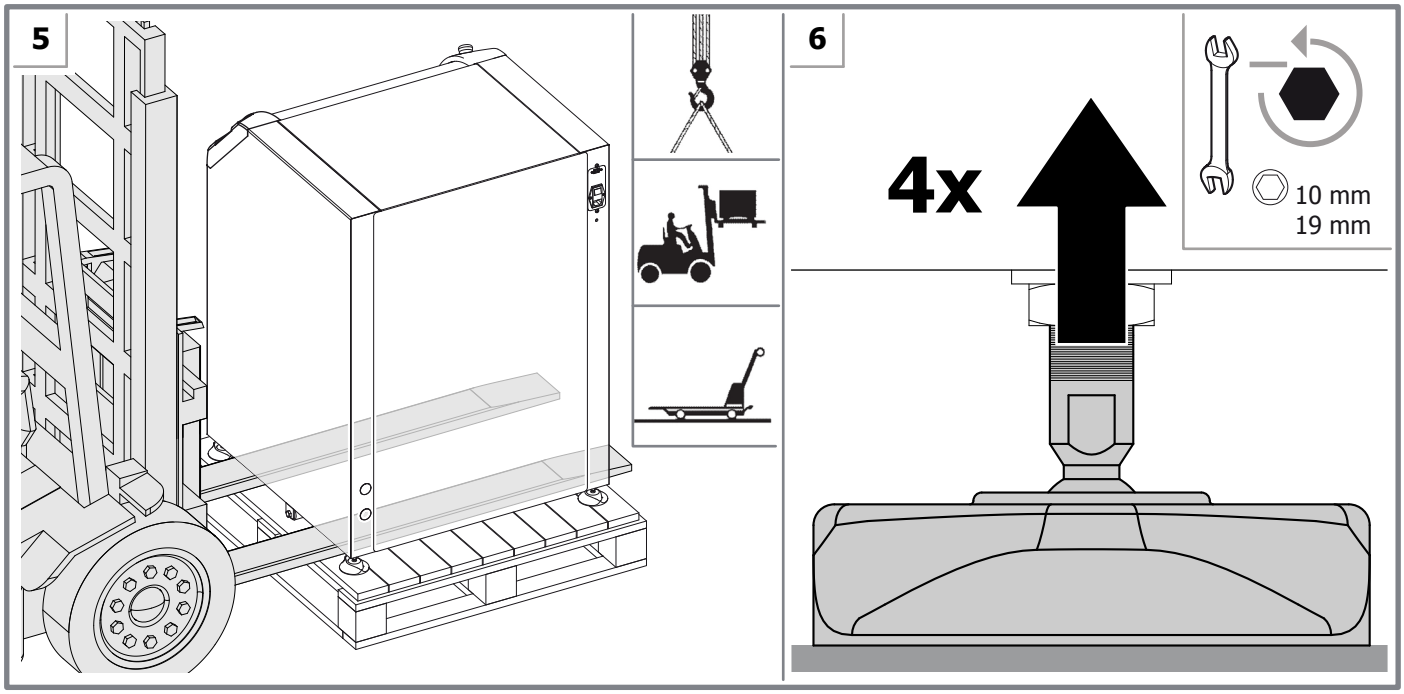

7. Lower the two rear feet; the machine will slightly tilt forward and it will be possible to move it on its wheels.
8. Lock the two rear feet (chapter 4.4).
9. Push the machine in its working position.
10. Lower the two front feet and level the machine.
11. Carry out a working cycle to check machine stability, and only then definitively lock the feet.

7. اخفض القدمين الخلفيتين. سوف تميل الآلة قليلًا للأمام، وسيكون من الممكن تحريكها على عجلاتها.
8. اقفل القدمين الخلفيتين (الفصل 4.4).
9. ادفع الآلة إلى موضع التشغيل.
10. قم بخفض القدمين الأماميتين، وقم بتسوية الآلة.
11. قم بإجراء دورة عمل للتحقق من ثبات الماكينة، وعندها فقط قم بقفل القدم بشكل نهائي.

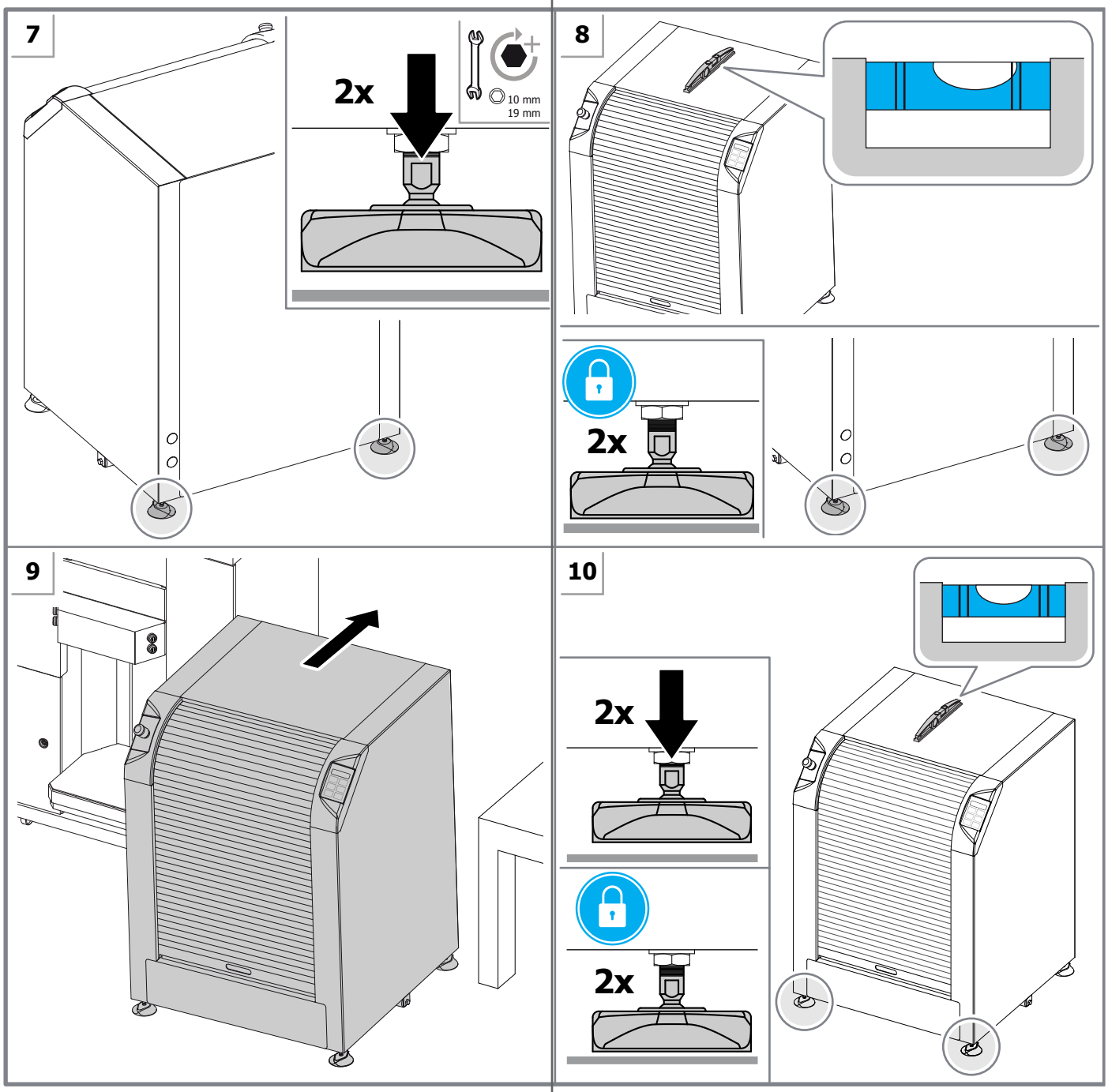

WARNING

The machine must be perfectly level in order to operate properly and prevent from vibrating during the mixing cycle.

Make sure the wheels are not resting on the floor. Do not install the machine on floating floors.

Make sure the non-slip rubber is present under the support feet.

To repack the machine, follow the unpacking instructions in reverse order. We recommend reusing the original packing any time the machine must be moved or shipped.

تحذير

يجب أن تكون الماكينة مستوية تمامًا حتى تعمل بشكل صحيح، وتمنع الاهتزاز أثناء دورة الخلط.

تأكد من أن العجلات لا تستقر على الأرض. لا تقم بتركيب الماكينة على أرضيات متحركة.

تأكد من وجود المطاط غير القابل للانزلاق أسفل أقدام الدعم.

لإعادة تغليف الآلة كما كانت في السابق اتبع إرشادات فك التغليف السابقة ولكن بترتيب عكسي. نوصي بإعادة استخدام مكونات علبة التغليف الأصلي في أي وقت يجب فيه نقل الآلة أو شحنها.

4.2.1 المواد القياسية المرفقة بالآلة

بعد الانتهاء من فك تغليف الآلة يجب التحقق من تواجد المكونات التالية:

- كابل توصيل التيار الكهربي.
- المنصهرات الاحتياطية.
- وثائق المنتج.

تحقق من تواجد جميع المكونات السابقة في علبة تغليف الجهاز؛ وفي حالة عدم توافرها يجب الاتصال بالشركة المصنِّعة.

4.3 التخزين

استخدم المعدات المناسبة للتعامل مع الماكينة المعبأة. في حالة تخزين الآلة فإنه يجب حفظ الجهاز في مكان آمن ومحمي مع درجة حرارة ورطوبة مناسبتين بعيدًا عن التعرض للغبار والأتربة.

تحذير

لا تقم بتخزين أشياء فوق سطح علبة التغليف.

4.4 التخلص من الآلة وإعادة التدوير

لا ينبغي التخلص من المنتج عبر إلقائه مع النفايات المدنية العادية. تخلص من الجهاز كنفايات خاصة بنظام الجمع المنفصل للنفايات.

وفقًا لتوجيهات نفايات المعدات الإلكترونية والكهربائية (WEEE) يجب أن يتم جمع نفايات المعدات الكهربائية والإلكترونية (WEEE) ومعالجتها وإعادة تدويرها والتخلص منها بطريقة سليمة بيئيًا وفقًا للإجراءات الوطنية لكل دولة عضو في الاتحاد الأوروبي ملتزمة بتنفيذ هذا التوجيه.

يجب التفريق بين الأجزاء المكونة للآلة بناءً على المواد المختلفة المصنوعة منها (بلاستيك ، حديد ، إلخ).

وبالنسبة لمواد التلوين المتبقية في خزانات المزج والتقليب وبالنسبة لمكونات الآلة الأكثر تلوثًا بالمنتج وإذا تم استخدام أية منتجات على الآلة تتطلب إجراءات خاصة للتخلص منها فإنه يجب اتباع اللوائح المحلية عند التخلص من هذه البقايا والنفايات.

4.2.1 Standard material supplied

After unpacking the machine, make sure the following items are present:

- Power supply cable.
- Spare fuses.
- Product documentation.

Make sure that all of the above items are included in the packing; if not, contact the manufacturer.

4.3 Storage

Use appropriate equipment to handle the packed machine. If stored, the machine must be kept in a safe and protected environment, with a suitable temperature and humidity degree and protected from dust.

WARNING

Do not stack items on the packing.

4.4 Disposal and recycling

This equipment must not be disposed of with unsorted municipal waste. Carry out a separate collection.

Pursuant to the WEEE Directive, collection, treatment, recovery and environmentally sound disposal of Waste Electrical and Electronic Equipment (WEEE) shall be carried out in compliance with the national measures of each EU-Member State implementing the Directive.

Differentiate the parts making up the machine based on the various materials they are made of (plastic, iron, etc.).

For the colorants remaining in the canisters, for the machine components most soiled with product and if any products have been used on the machine that require special disposal procedures, follow local regulations when disposing of waste.

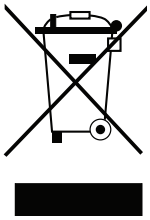

5 بدء التشغيل

5.1 تحذيرات عامة

يجب على الفنيين المسؤولين عن إجراء هذه العمليات ارتداء معدات الحماية الشخصية التالية.

قفازات الحماية من المخاطر الميكانيكية (تمزق، قطع)

خطر

يجب على المستخدم توصيل الآلة بنظام تزويد بالتيار TN أو TT مجهز بأجهزة RCD (أجهزة حماية تفاضلية) للحماية تتدخل أوتوماتيكيًا في حالات وجود خطأ تشغيلي.

يجب توصيل هذا الجهاز بطرف تأريض مُناسِب. تأكَّد من مكان وسلامة طرف التأريض قبل توصيل الآلة بشبكة التيار الكهربي.

لا تستخدِم كابلات تطويل لتغذية الآلة بالتيار الكهربي.

لا تستخدم مأخِذ تيار مُتعدِّدة لتوصيل أجهزة أخرى بنفس مأخذ التيار الذي يُغذِّي الآلة.

تحذير

لا تُحاول تغذية الآلة بالتيار الكهربي باستعمال مصدر تغذية له مواصفات فنّية مُختلفة عن تلك المُحدَّدة له على لوحة البيانات التعريفية الخاصة بالآلة.

يتمُّ عزل الآلة عن شبكة التيار الكهربي عن طريق فصل قابس التيار عن مأخذ الشبكة، لذلك يجب بالقُرب من الآلة تركيب مأخذ تيار سهل الوصول إليه.

5.2 إرشادات التأريض (إصدارات ETL فقط)

الأسلاك في كابل توصيل التيار الكهربي المرفقة بالآلة مشفرة بالألوان على النحو التالي:

- أخضر / أصفر = طرف تأريض
- أبيض = طرف محايد
- أسود = طرف خط

خطر

يجب توصيل هذا المنتج بطرف تأريض. في حالة حدوث ماس كهربي فإن التأريض سوف يقلل خطر التعرض لصدمة كهربائية وذلك عبر توفير مسار تفريغ للتيار الكهربي. هذا المنتج مزود بكابل تيار يحتوي على سلك تأريض هذه المنتج مع مقبس تأريض مناسب. يجب توصيل قابس الجهاز بمقبس التيار مثبَّت بشكل صحيح ومؤرّض بما يتوافق مع جميع القوانين واللوائح المحلية.

إن إساءة استخدام قابس التأريض يمكن أن يسبّب خطر التعرُّض لصدمة كهربائية. عند وجود ضرورة لإصلاح أو استبدال الكابل أو القابس فلا تقم بتوصيل سلك التأريض بأي من طرفي الشفرة المسطحة. السلك الذي يحتوي على عازل له سطح خارجي مميز باللون الأخضر مع أو بدون خطوط صفراء هو سلك التأريض.

تحقق مع فني كهرباء مؤهل أو عامل خدمة معتمد في حالة إذا ما كانت إرشادات التأريض غير مفهومة تمامًا أو إذا كان لديك شك فيما إذا كان المنتج مؤرضًا بالشكل الصحيح. لا تجر أية تعديلات على القابس المرفق بالجهاز؛ إذا لم يكن هذا القابس ملائمًا لمقبس التيار فإنه يجب الاستعانة بفني كهرباء مؤهَّل لتركيب مقبس تيار آخر مناسب.

5 START-UP

5.1 General warnings

Personnel in charge of these operations must wear the following personal protective equipment.

MECHANICAL PROTECTION (TEAR, CUT) *RISK GLOVES*

DANGER

The user must connect the machine to a TN or TT power supply system, equipped with an RCD (Residual Current Devices) protection device that automatically intervenes in the event of a fault.

THIS EQUIPMENT MUST BE GROUNDED. Check the grounding of the power supply system before connecting the machine.

Do not use extension cords to power the machine.

Do not use multisockets to connect other equipment to the same socket that powers the machine.

WARNING

Do not attempt to power the machine from a source having specifications other than those listed on the identification plate.

The machine is isolated from the power supply line when the power plug is disconnected; it must therefore be installed near an easily accessible mains socket outlet.

5.2 Grounding instructions (ETL version only)

The conductors of the power cable which is supplied are color-coded as follows:

- GREEN/YELLOW = GROUND
- WHITE = NEUTRAL
- BLACK = LINE

DANGER

This product must be grounded. In the event of an electrical short circuit, grounding reduces the risk of electric shock by providing an escape wire for the electric current. This product is equipped with a cord having a grounding wire with an appropriate grounding plug. The plug must be plugged into an outlet that is properly installed and grounded in accordance with all local codes and ordinances.

Improper use of the grounding plug can result in a risk of electrical shock. If repair or replacement of the cord or plug is necessary, do not connect the grounding wire to either flat blade terminal. The wire with insulation having an outer surface that is green with or without yellow stripes is the grounding wire.

Check with a qualified electrician or serviceman if the grounding instructions are not completely understood, or if in doubt as to whether the product is properly grounded. DO NOT modify the plug provided; if it will not fit the outlet, have the proper outlet installed by a qualified electrician.

Voltage supply up to 120 V

This product is for use on a nominal 120-V circuit and has a grounding plug similar to the plug illustrated.

A temporary adapter similar to the adapter illustrated (B) may be used to connect this plug to a 2-pole receptacle when a properly grounded outlet is not available. The temporary adapter shall be used only until a properly grounded outlet (A) is installed by a qualified electrician.

The green colored rigid ear, lug, or similar part extending from the adapter must be connected to a permanent ground such as a properly grounded outlet box cover. Whenever the adapter is used, it must be held in place by a metal screw.

فولطية تيار حتى 120 فولت

هذا المنتج مخصص للاستخدام في دائرة تيار جهده الاسمي 120 فولت وله قابس تأريض مشابه للقابس الموضح.

يمكن استخدام محول مؤقت مشابه للمحول الموضح بالصورة (B) لتوصيل هذا القابس بمقبس ثنائي القطب عندما لا يتوفر منفذ تأريض مناسب. يجب استخدام المحول مؤقتًا فقط حتى يقوم فني كهرباء مؤهل بتركيب مخرج مؤرض (A) بشكل صحيح.

يجب توصيل الأذن الصلبة ذات اللون الأخضر أو العروة أو أي جزء مشابه يمتد من المحول بطرف تأريض دائم مثل غطاء صندوق مخرج مؤرض بشكل صحيح. وعند استخدام المحول يجب تثبيته في مكانه بواسطة برغي تثبيت معدني.

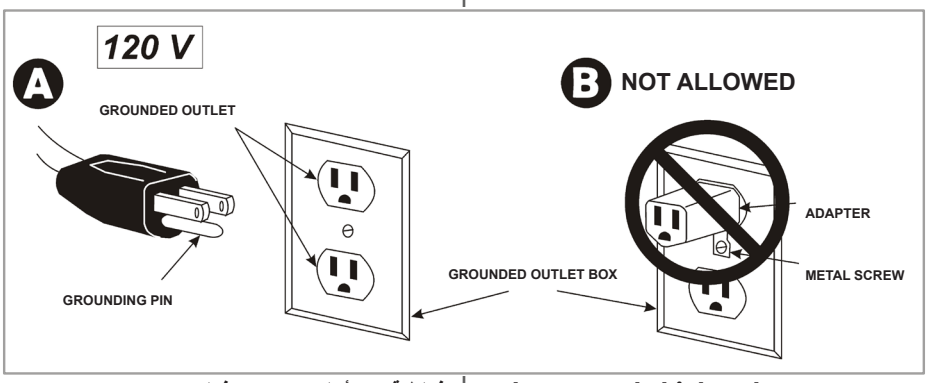

Voltage supply higher than 120 V

This product is for use on a circuit having a nominal rating more than 120 V and is factory-equipped with a specific electric cord and plug for connection to a proper electric circuit.

Only connect the product to an outlet having the same configuration as the plug. Do not use an adapter with this product.

When the product must be reconnected for use on a different type of electric circuit, the reconnection shall be made by qualified service personnel.

فولطية تيار أعلى من 120 فولت

هذا المنتج مخصص للاستخدام في دائرة تيار جهده الاسمي 120 فولت ووقد تم تزويده في المصنع بكابل توصيل للتيار الكهربي وقابس للتوصيل بدائرة التيار الكهربي المناسبة.

قم بتوصيل المنتج فقط بمقبس تيار له نفس المواصفات التكوينية لقابس هذا المنتج. لا تستخدِم محول مع هذا المنتج.

عندما يجب إعادة توصيل المنتج لاستخدامه في نوع مختلف من الدوائر الكهربائية فإنه يجب إعادة التوصيل بواسطة فنيين معتمدين ومؤهلين للقيام بذلك.

Extension cords

WARNING

Manufacturer strongly recommends NOT using an extension cord with this equipment.

Use only a 3-wire extension cord that has a 3-blade grounding plug, and a 3-slot receptacle that will accept the plug on the product. Make sure your extension cord is in good condition.

When using an extension cord, be sure to use one heavy enough to carry the current your product will draw. For lengths less than 25 feet, no. 18 AWG extension cords should be used.

An undersized cord will cause a drop in line voltage resulting in loss of power and overheating.

Note - The following table shows the correct size to use depending on cord length and nameplate ampere rating. If in doubt, use the next heavier gage. The smaller the gage number, the heavier the cord.

كابلات التطويل

تحذير

توصي الشركة المصنِّعة لهذا الجهاز بشدة بعدم استخدام كابل تطويل مع هذا الجهاز.

استخدم فقط كابل تمديد به 3 أسلاك ويحتوي على قابس تأريض به 3 شفرات ومقبس به 3 فتحات يقبل القابس الموجود على المنتج. تأكد من أن كابل التطويل في حالة جيدة.

عند استخدام كابل تطويل فإنه يجب التأكد من استخدام سلك ثقيل بدرجة كافية لتحمل التيار الكهربي الذي سيسحبه المنتج حتى يعمل. لأطوال الأقل من 25 قدمًا فإنه يجب استخدام كابلات تطويل AWG 18.

سيؤدي السلك الأصغر حجمًا من المطلوب إلى حدوث انخفاض في جهد التيار مما يؤدي بالتالي إلى فقد الطاقة وزيادة سخونة المنتج.

ملاحظة - يوضح الجدول التالي الحجم الصحيح الذي يجب استخدامه وفقًا لطول الكابل ومعدل أمبير لوحة الجهاز. إذا كانت لديك أية شكوك أو استفسارات حول ذلك فاستخدم المقياس الأثقل التالي. كلما كان الرقم أصغر على المقياس كلما كان الكابل أثقل.

الأمبير نطاق التصنيف Ampere Rating Range	فولت Volt	طول كابل التيار الكهربي بالقدم (قدم) / Length of cord in feet (ft.)								
	120 V	25 ft.	50	100	150	200	250	300	400	500
	240 V	50 ft.	100	200	300	400	500	600	800	1000
0 - 2		18	18	18	16	16	14	14	12	12
2 - 3		18	18	16	14	14	12	12	10	10
3 - 4		18	18	16	14	12	12	10	10	8
4 - 5		18	18	14	12	12	10	10	8	8
5 - 6		18	16	14	12	10	10	8	8	6

6 - 8	18	16	12	10	10	8	6	6	6
8 - 10	18	14	12	10	8	8	6	6	4
10 - 12	16	14	10	8	8	6	6	4	4
12 - 14	16	12	10	8	6	6	6	4	2
14 - 16	16	12	10	8	6	6	4	4	2
16 - 18	14	12	8	8	6	4	4	2	2
18 - 20	14	12	8	6	6	4	4	2	2

5.3 أجهزة التحكم

5.3 Control devices

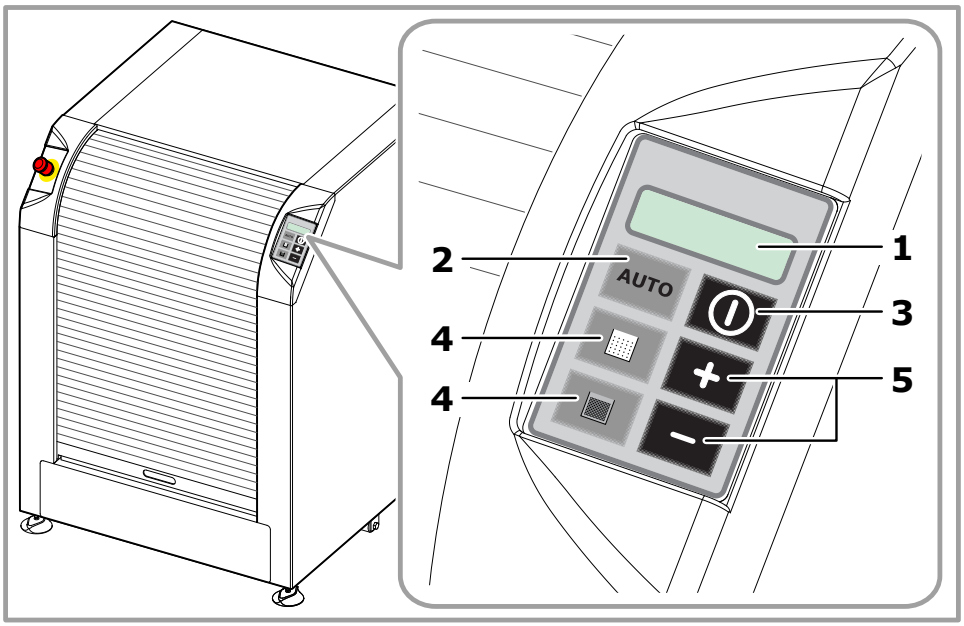

يمكن تكوين لوحه مفاتيح لوحه التحكم بالكامل، وهذا يعني ان مفاتيح الوظائف قد لا يتم وضعها في نفس المكان، وقد تتغير بناءً على تخصيص العميل.

عرض (1)

تعرض الشاشة اسم برنامج الخلط المحدد، بالإضافة إلى الرسائل المتعلقة بالإجراءات التي تقوم بها الآلة أثناء دورة الخلط التلقائي. تضيء الشاشة عند بدء تشغيل الجهاز.

على الشاشة، في حالة عرض الرمز (!) بدلًا من ذلك مع رمز القفل (🔓 / 🔒) المستخدم للإشارة إلى حالة الباب (الفصل 3.5)، فهذا يعني أنه تم الوصول إلى حد الصيانة المخطط له. في هذه الحالة، اتصل بالخدمة الفنية المعتمدة.

AUTO مفتاح الوضع التلقائي (برنامج تلقائي) (2)

المفتاح الذي يسمح لك باختيار دورة تلقائية بالكامل. يتم حساب معلمات الخلط (الوقت والسرعة وقوة مسك العُلب) بناءً على ارتفاع العلبة.

مفتاح لبدء/إيقاف الدورة (3)

يسمح هذا المفتاح ببدء دورة خلط العلبة. إذا تم الضغط عليه أثناء تشغيل الجهاز، تتوقف الدورة.

الطراز الوحيد المزود بباب منزلق عمودي أوتوماتيكي: يسمح المفتاح بالتحكم في الإغلاق الكامل للباب، دون بدء الدورة. للقيام بذلك، اضغط مع الاستمرار على المفتاح لمدة 3 ثوانٍ على الأقل. أثناء العملية، ستعرض الشاشة رمز القفل المغلق (🔒) في الوسط. للتحكم بفتح الباب، اضغط مرة أخرى على المفتاح لمدة 3 ثوانٍ على الأقل.

The control panel keyboard can be fully configured, this means that function keys may not be positioned in the same place and may change based on customer's personalization.

Display (1)

The display shows the name of the mixing program selected, as well as the messages concerning the actions undertaken by the machine during the automatic mixing cycle. The display lights up at machine start-up.

On the display, if the (!) symbol is shown alternatively with the lock symbol (🔓 / 🔒) used to indicate door status (chapter 3.5), this means that the planned maintenance threshold has been reached. In this case, contact authorized technical service.

AUTO key (automatic program) (2)

Key that allows you to select a fully automatic cycle. The mixing parameters (time, speed and clamping force) are calculated based on can height.

Key to start / stop the cycle (3)

This key allows to start the mixing cycle of a can. If pressed during machine operation, the cycle stops.

Only model with automatic vertical sliding door: the key allows to command total closure of the door, without starting the cycle. To do so, press and hold down the key for at least 3 seconds. During the process, the display will show the closed lock symbol (🔒) at the center. To command door opening, press again the key for at least 3 seconds.

مفاتيح لاختيار البرامج المعدة مسبقا (4)

المفاتيح التي تسمح لك بتحديد برامج الخلط التلقائي المعدة مسبقًا. يمكن تخصيصها بنص أو تمثيل رسومي لمنتجات العميل.

مفاتيح الضبط (5)

المفاتيح التي تسمح لك بضبط وقت الخلط قبل بدء الدورة. أثناء دورة الخلط، لا يمكن تغيير وقت الخلط.

كما أنها تسمح بفتح الباب أو فتح الباب الأوتوماتيكي (مفتاح ▬) في ظروف WRN08.

5.4 التوصيلات

Keys to select a pre-set programs (4)

Keys that allow you to select pre-set automatic mixing programs. They can be customized with text or a graphical representation of the customer's products.

Adjusting keys (5)

Keys that allow you to modify the mixing time before starting the cycle. During the mixing cycle it is not possible to change the mixing time.

They also allow to unlock the door or command opening of the automatic door (key ▬) in WRN08 conditions.

5.4 Connections

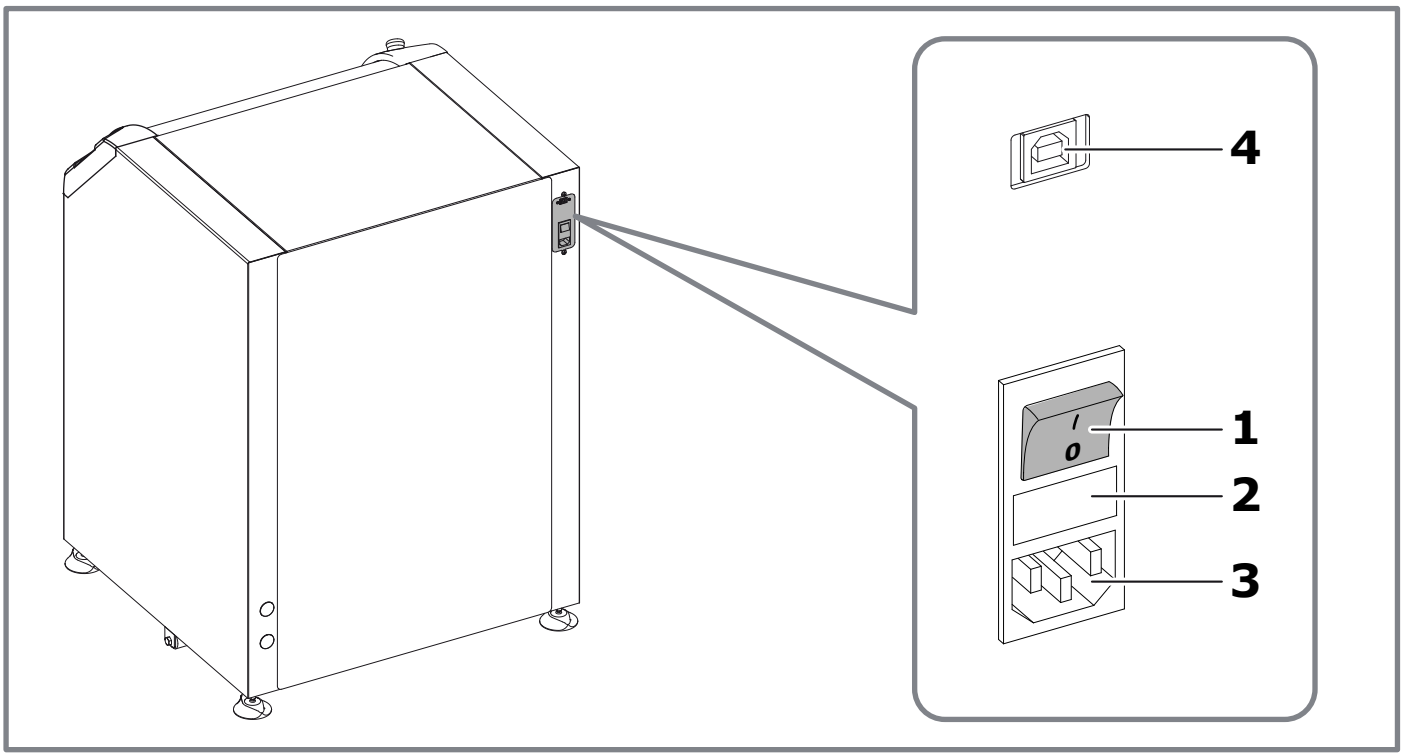

مفتاح التشغيل الرئيسي للآلة (1)

في وضع التشغيل (I)، يتم تشغيل الجهاز. في وضع إيقاف التشغيل (O)، يتم قطع الطاقة عن الجهاز.

حُجيرة تركيب المصاهر الكهربائية (2)

قيمة المصاهر الكهربائية مذكورة في جدول البيانات الفنّية (فصل 1.8).

قابِس رئيسي (2)

مصدر الطاقة الرئيسي للآلة.

منفذ USB (4)

موصل لتوصيل واجهة USB بجهاز كمبيوتر الخدمة.

Machine main switch (1)

In ON position (I), the machine is powered. In OFF position (O), the power is cut off to the machine.

Fuse compartment (2)

The value of fuses is shown in the technical specifications table (chapter 8.1).

Main plug (3)

Main power supply to the machine.

USB port (4)

Connector for the USB interface connection to the service computer.

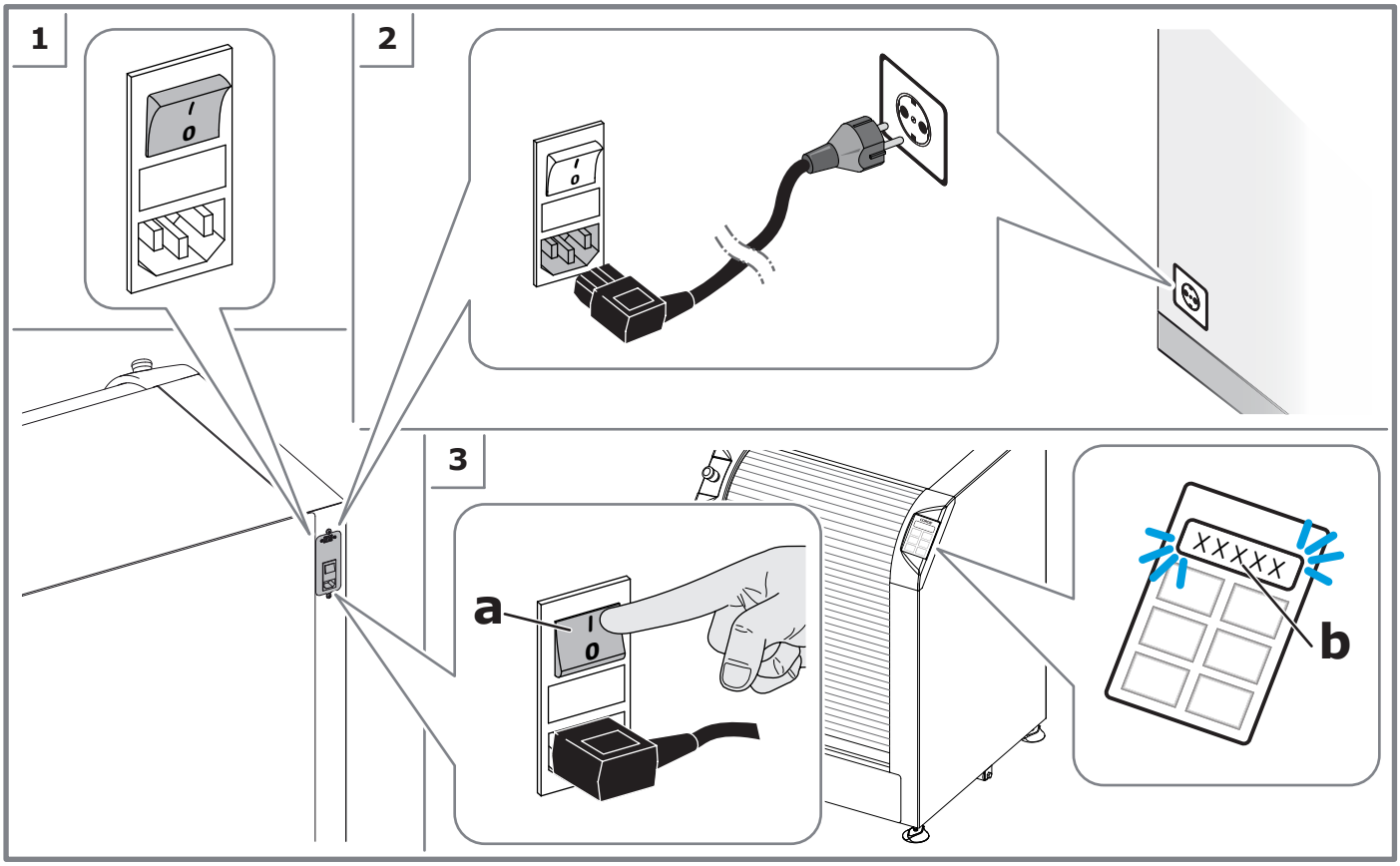

لتوصيل الطاقة وتشغيل الماكينة، قم بالآتي:

1. تأكد من تحرير زر الطوارئ وأن المفتاح الرئيسي في وضع إيقاف التشغيل (O).
2. أدخل مقبس كابل إمداد الطاقة في قابس الجهاز الرئيسي، والطرف الآخر في مقبس التيار الكهربائي.
3. ضع المفتاح الرئيسي على وضع التشغيل (I) ON. عند هذه النقطة، ستضيء الشاشة للإشارة إلى أن الجهاز قيد التشغيل.

من خلال تشغيل الجهاز مع الضغط على زر الطوارئ، تعرض الشاشة، من بين معلومات أخرى، عدد دورات الجهاز التي تم تنفيذها وإصدار البرنامج الثابت المثبت.

5.5.1 معلومات الجهاز

قم بتشغيل الجهاز مع الضغط على زر الطوارئ لعرض المعلومات التالية:

- إصدار البرامج الثابتة للتطبيق
- إصدار البرامج الثابتة لبوت لودر
- تكوين مفتاح التبديل المزدوج للوحة MINIEMIX
- عدد الدورات المنفذة
- إجمالي وقت العمل للآلة (بالثواني)
- عدد الدورات المنفذة
- حالة الجهاز [الطوارئ]
- معلومات الشركة [على سبيل المثال، تاريخ التصنيع، والرقم التسلسلي للجهاز، ورمز ملف التكوين، وما إلى ذلك]

يتم عرض المعلومات بالتسلسل التلقائي.

To power up and start the machine, proceed as follows:

1. Make sure that the emergency button is released and that the main switch is in the OFF position (O).
2. Insert the power supply cable socket into the main machine plug, and the other end to the mains socket outlet.
3. Turn the main switch to ON (I). At this point, the display will light to indicate that the machine is on.

By turning the machine on with the emergency button pressed, the display shows, among other pieces of information, the number of machine cycles carried out and the firmware version installed.

5.5.1 Machine information

Turn ON the machine with the emergency button pressed to display following information:

- Application Firmware version
- Bootloader Firmware version
- MINIEMIX board dipswitch configuration
- Number of cycles executed
- Machine total working time (seconds)
- Number of rotations executed
- Machine status [EMERGENCY]
- Company information [e.g. manufacturing date, machine serial number, configuration file code, and so on]

Information is displayed in automatic sequence.

5.6 Shut-down

To shut off the machine:

1. Set the main switch located on the rear side of the machine to OFF (O).
2. Unplug the power supply cable from the mains socket outlet.

WARNING

Wait for at least 10 seconds before turning the machine back on.

5.6 إيقاف التشغيل

إيقاف تشغيل الآلة:

1. اضبط المفتاح الرئيسي الموجود على الجانب الخلفي للجهاز على وضع إيقاف التشغيل OFF (O).
2. افصل كابل مصدر الطاقة من منفذ مقبس الطاقة الرئيسي.

تحذير

انتظر 10 ثوانٍ على الأقل قبل أن يتم تشغيل الجهاز مرة أخرى.

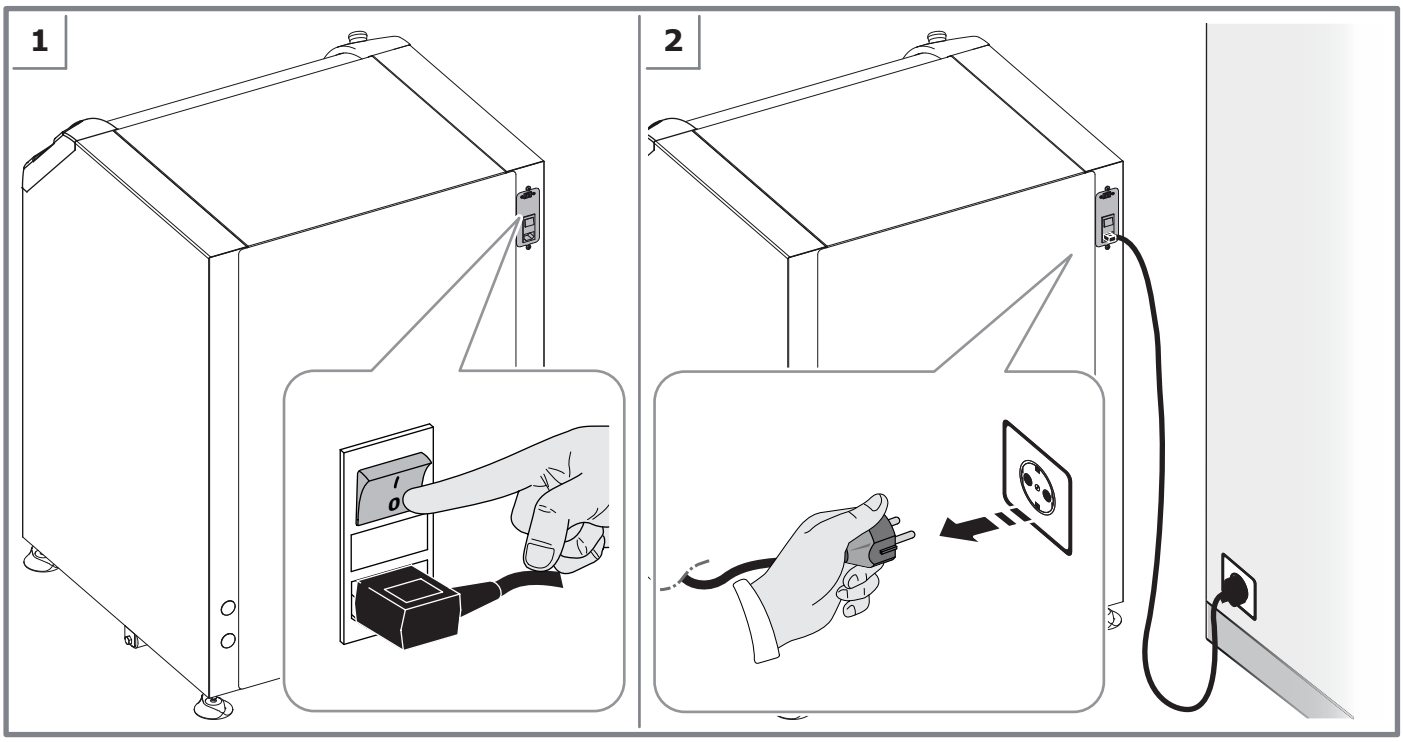

6 USE

6.1 General warnings

Personnel in charge of these operations must wear the following personal protective equipment.

DANGER

The machine must be used by a single operator. Unauthorized people who could reach or touch machine parts during operation must not be admitted in the nearby area.

It is strictly forbidden to use the machine without protections or with any safety devices present on the machine disabled, broken down, or removed. The panels must be kept closed at all times.

It is forbidden to use the clamping movement of plates to close the can lid.

It is forbidden to climb onto the bottom clamping plate and/or onto any other parts of the machine.

It is forbidden to use the machine as a working surface; it is also prohibited to leave objects on the machine during its operating.

When handling cans, do not exceed the weight limits stated by the current regulations in force.

Scrupulously observe the handling instructions given by the paint manufacturer; if handled inappropriately, high pressures may develop inside the cans, causing the contents to leak suddenly, the lid to open, or even causing the can itself to break.

The substances that may be used on the machine--such as colorants, paints, solvents, lubricants and cleansers--may be hazardous to your health; handle, store and dispose of these substances in keeping with current regulations and the instructions provided with the product.

6.2 Loading of cans

When loading the cans in the machine, bear in mind some basic rules to ensure the safety of the operator and to avoid damage to the machine.

WARNING

Never use cans lower than 3.9” (100 mm) or weighing more than 88 lb (40 kg).

Do not put one can on top of another.

Do not use the machine with damaged cans or cans not sealed properly. Always make sure that the can lid is perfectly closed.

Do not make the machine work without a can in it.

Place the cans to be mixed in the center of the bottom clamping plate.

More than one can may be mixed at the same time provided they are of the same height and do not overlap the clamping plates. Moreover, the sum of the capacities of the cans must not be greater than the machine maximum capacity.

In order to grant correct can clamping and keep the machine’s mechanical part in equilibrium during mixing, it is necessary for the combined center of gravity of the cans to lie in the middle of the bottom plate as far as possible. Otherwise the machine may become unstable on the support surface due to excess vibrations.

6 الاستخدام

6.1 تحذيرات عامة

يجب على الفنيين المسؤولين عن إجراء هذه العمليات ارتداء معدات الحماية الشخصية التالية.

خطر

يجب استعمال الآلة فقط من قِبل مشغل واحد. يُحظر وجود عمال آخرين بالإضافة إلى المشغل والذين يمكنهم الوصول إلى أجزاء الآلة ولمسها أثناء الاستخدام.

يحظر استخدام الآلة بدون وسائل حماية أو بعد تعطيل أي منظومة أمان على الماكينة أو تلفها أو فقدها. يجب بالضرورة أن تبقى جميع ألواح وأغطية الحماية والأمان مُغلقة.

ممنوع استخدام مثبت الأطباق لغلق غطاء العلبة.

ممنوع الصعود على طبق إحكام التثبيت السفلي و/أو على أية أطباق أحكام تثبيت أخرى في الماكينة.

يُحظر استخدام الماكينة كسطح للعمل، كما يُحظر ترك أشياء موضوعة على الماكينة أثناء تشغيلها.

عند التعامل مع العُلب، لا تتجاوز حدود الوزن المُبيَّنة في القواعد المعمول بها في هذا الشأن.

يجب مراعاة تعليمات التعامل المقدمة من قبل الشركة المصنعة للطلاء بدقة؛ إذا تم التعامل معها بشكل غير مناسب، فقد تتطور ضغوط عالية داخل العلب، مما يتسبب في تسرب المحتويات فجأة، أو فتح الغطاء، أو حتى التسبب في كسر العلبة نفسها.

المواد التي يُمكن استعمالها على الآلة مثل مواد التلوين والدهانات والطلاءات والمُذيبات والمُشحِّمات والمُنظِّفات يُمكن أن تكون ضارة بالصحّة؛ لذلك تعامل معها بحرص وخزّنها وتخلَّص منها بما يتوافق والقواعِد المعمول بها في هذا الشأن مع اتِّباع الإرشادات المُصاحِبة لهذه المُنتجات.

6.2 تحميل العلب

عند تحميل العلب في الماكينة، ضع في اعتبارك بعض القواعد الأساسية لضمان سلامة المشغل وتجنب تلف الماكينة.

تحذير

لا تستخدم أبدًا علبًا يقل حجمها عن 3.9 بوصات (100 مم) أو يزيد وزنها عن 88 رطلًا (40 كجم).

لا تضع أي علبة فوق علبة أخرى.

لا تستخدم الماكينة مع العلب التالفة أو المغلقة بشكل غير سليم. دائما تأكد من إغلاق غطاء العلبة بإحكام.

لا تترك الماكينة تعمل بدون وجود علبة عليها.

ضع العلب المراد خلطها في وسط لوحة التثبيت السفلية.

يمكن خلط أكثر من علبة في نفس الوقت بشرط أن تكون بنفس الارتفاع ولا تتداخل مع ألواح التثبيت. علاوة على ذلك، يجب ألا يكون مجموع سعات العلب أكبر من السعة القصوى للآلة.

من أجل ضمان تثبيت العلب بشكل صحيح والحفاظ على الجزء الميكانيكي للآلة في حالة توازن أثناء الخلط، من الضروري أن يقع مركز ثقل العلب المدمج في منتصف اللوحة السفلية قدر الإمكان. وإلا فقد يصبح الجهاز غير مستقر على سطح الدعم بسبب الاهتزازات الزائدة.

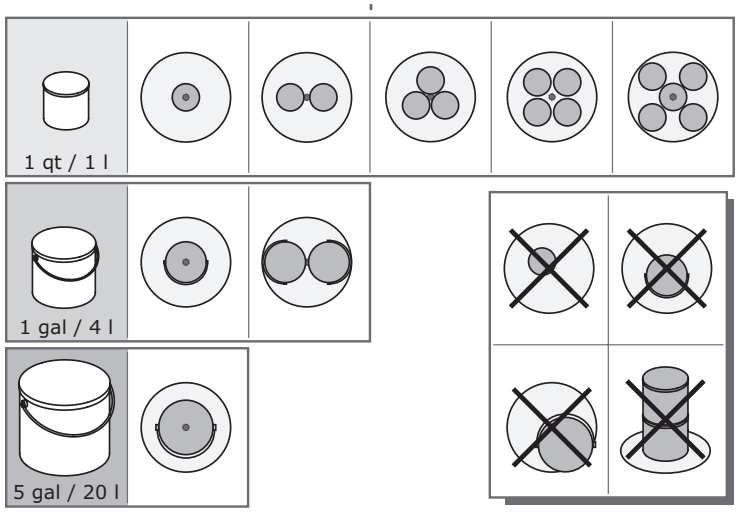

WARNING

If present, secure the paint can bail with the special holder provided, to avoid damaging the can.

IMPORTANT: When the bail holder is not used, check that it has automatically returned to the right rest position. If you let it loose, it could catch on the internal parts of the machine during operation, damaging it.

It is also suggested to seal the can lid with adhesive tape.

To load and unload the can, proceed as follows:

1. Lift the handle of the bottom clamping plate to unlock it, and pull out the plate until it locks in place.
2. Place the new can or remove the already mixed one.
3. Push the plate firmly back inside the machine, until it locks in place.

In case of non-extractable bottom clamping plate, simply place the can in the center as much as possible: the non-extractable bottom plate is fixed (not idle) so as to make loading easier.

Adapter (optional)

The multi-can adapter allows to place simultaneously the following types of cans:

- 5 x 1/16 G (approx 0.2 liters) (can min height must be 89 mm)
- 5 x 1/4 G (approx 1 liter)
- 4 x 1 G (approx 3.8 liters)

تحذير

إذا كانت علبة الطلاء موجودة، قم بتأمينها باستخدام الحامل الخاص المتوفر، لتجنب إتلاف العلبة.

هام: عند عدم استخدام حامل البستلة، تأكد من أنه قد عاد تلقائيًا إلى وضع الراحة الصحيح. إذا تركته مفككًا، فقد يلتصق بالأجزاء الداخلية للجهاز أثناء التشغيل، مما يؤدي إلى إتلافه.

يُقترح أيضًا إغلاق غطاء العلبة بشريط لاصق.

لتحميل العلب وتفريغها، استمر على النحو التالي:

1. ارفع مقبض لوحة التثبيت السفلية لفتحها، واسحب اللوحة للخارج حتى تستقر في مكانها.
2. ضع العلبة الجديدة أو قم بإزالة العلبة المختلطة بالفعل.
3. ادفع اللوحة بقوة إلى داخل الجهاز، حتى يتم تثبيتها في مكانها.

في حالة لوحة التثبيت السفلية غير القابلة للاستخراج، ما عليك سوى وضع العلبة في المنتصف قدر الإمكان: اللوحة السفلية غير القابلة للاستخراج ثابتة (وليست معطلة) وذلك لتسهيل التحميل.

المحول (اختياري)

يسمح محول العلب المتعددة بوضع الأنواع التالية من العلب في وقت واحد:

- 5 × 1/16 ج (حوالي 0.2 لتر) (يجب أن يكون الحد الأدنى للارتفاع 89 مم)
- 5 × 1/4 ج (حوالي 1 لتر)
- 4 × 1 ج (حوالي 3.8 لتر)

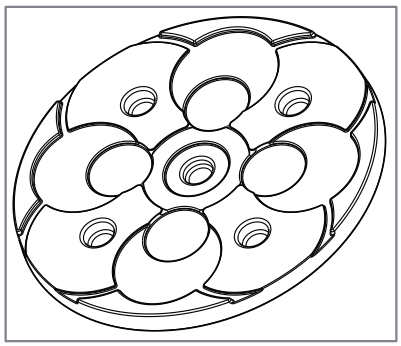

تحذير - الاستخدام الصحيح للمحول

تأكد من وضع العلب بشكل صحيح في المساحات المتوفرة على المحول.

في حالة وجود الواقي الممتد المقاوم للرذاذ، لا تستخدم المساحات الخارجية لوضع العلب، لتجنب التداخلات الميكانيكية المحتملة.

WARNING - CORRECT USE OF THE ADAPTER

Make sure you position correctly the cans in the spaces provided on the adapter.

If the extended splash-guard is present, do not use the outer spaces to position the cans, in order to avoid possible mechanical interferences.

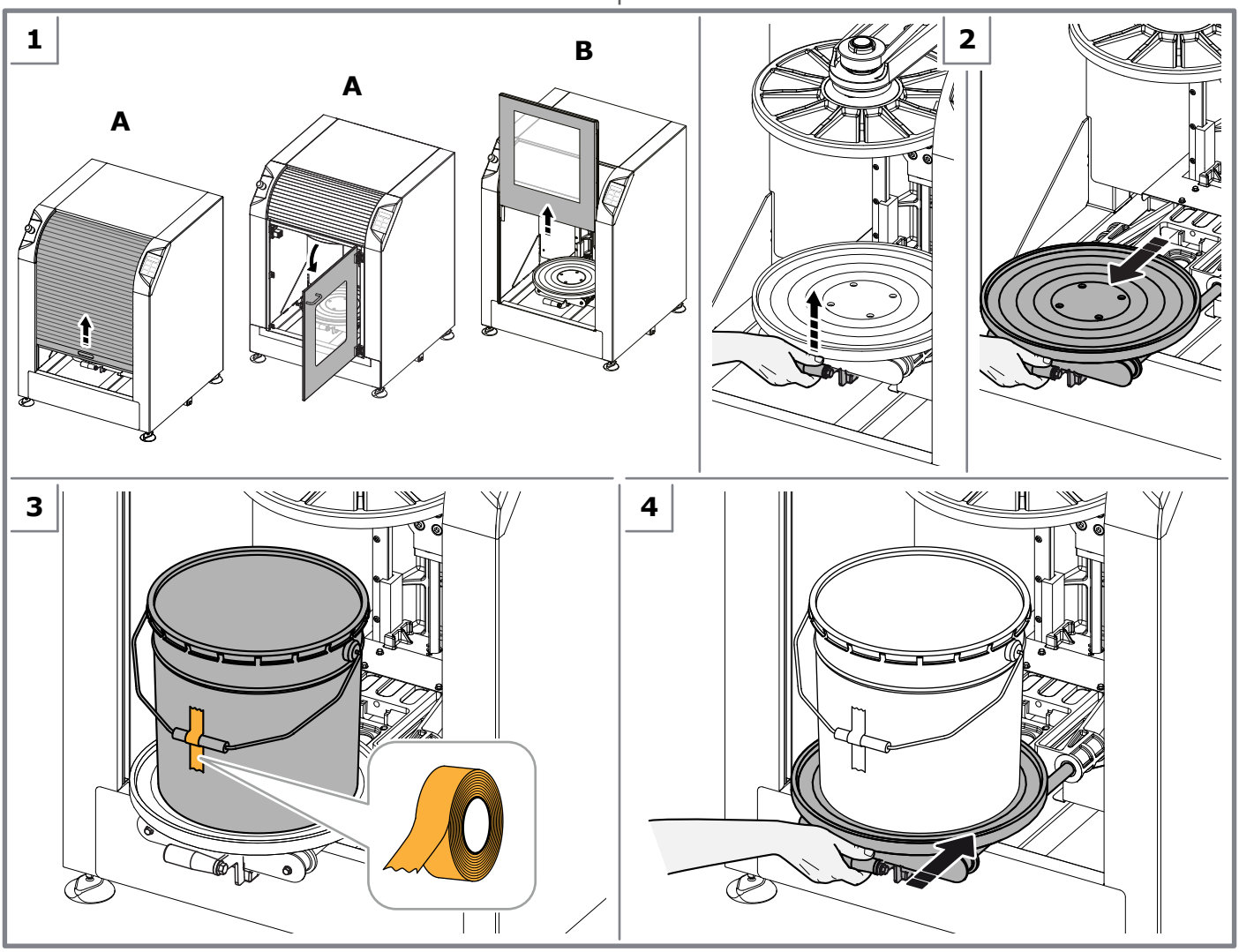

6.3 تشغيل دورة الخلط

1. إذا لزم الأمر، افتح الباب:
- في حالة الباب المزود بمصراع والباب المفصلي (**A**): افتح الباب يدويًا.
- في حالة وجود باب منزلق عمودي أوتوماتيكي (**B**): اضغط على بداية الدورة/مفتاح التوقف لفتح الباب تلقائيا.
2. قم بتحميل العلبة كما هو موضح في الفصل 6.2.
3. أغلق الباب:
- مع الباب المزود بمصراع والباب المفصلي (**A**): أغلق الباب يدويًا.
- في حالة وجود باب منزلق عمودي أوتوماتيكي (**B**): سيتم إغلاق الباب تلقائيًا بعد بدء دورة الخلط كما هو موضح في الفقرة التالية.

في حالة وجود باب مزود بمصراع وباب مفصلي، يمنع جهاز الأمان بدء دورة الخلط عندما يكون الباب مفتوحًا، ويُبقي الباب مغلقًا أثناء الخلط.

4. لتنفيذ برنامج الخلط التلقائي، اضغط على المفتاح AUTO. سيتم اختيار معلمات دورة الخلط (قوة التثبيت، وسرعة الدوران، ومدة الدورة) تلقائيًا بناءً على ارتفاع العلبة.

6.3 Running a mixing cycle

1. If necessary, open the door:
- With shutter door and hinge door (**A**): open the door manually.
- With automatic vertical sliding door (**B**): press the cycle start/stop key to open the door automatically.
2. Load the can as indicated in chapter 6.2.
3. Close the door:
- With shutter door and hinge door (**A**): close the door manually.
- With automatic vertical sliding door (**B**): the door will close automatically after you have started the mixing cycle as indicated in the next paragraph.

With shutter door and hinge door, the safety device prevents the mixing cycle to be started when the door is open and keeps the door locked during mixing.

4. To carry out the AUTOMATIC mixing program, press the AUTO key. The parameters of the mixing cycle (clamping force, rotation speed and cycle duration) will be chosen automatically based on can height.

5. To carry out one of the pre-set mixing programs, press the corresponding keys (for example or).

- Press the key **once** to select the first program
- Press the key **multiple times** to scroll through the subsequent programs

When a key is pressed, the display shows the name of the program selected.

6. If required, change the mixing time with the adjusting keys . It is possible to set a time also for the AUTO cycle.

7. Press the cycle start/stop key or **hold down the key corresponding the program selected**.

When the mixing time has elapsed, mixing is over and the mobile mechanism slows down until it comes to a rest in its starting position.

Once the mixing cycle is complete, it is possible to remove the can.

When the machine is equipped with automatic door, the door will open automatically at the end of the cycle, making it possible to remove the can.

The machine is now ready to carry out another mixing cycle; the program just executed will be proposed.

DANGER

In any emergency event occurring when the mixing cycle is in progress press the emergency stop button (chapter 3.6).

6.3.1 Advance stop

It is possible to stop a mixing cycle at any time.

To end the mixing cycle before the set time has elapsed:

- Press the cycle start/stop key

or

- Press and hold down any of the cycle keys.

5. لتنفيذ أحد برامج الخلط المضبوطة مسبقًا، اضغط على المفاتيح المقابلة (على سبيل المثال أو).

- اضغط على المفتاح **مرة** واحدة لاختيار البرنامج الأول
- اضغط على المفتاح **عدة مرات** للتمرير عبر البرامج اللاحقة

عند الضغط على أحد المفاتيح، تعرض الشاشة اسم البرنامج المحدد.

6. إذا لزم الأمر، قم بتغيير وقت الخلط باستخدام مفاتيح الضبط . من الممكن أيضًا ضبط وقت للدورة التلقائية.

7. اضغط على مفتاح بدء/إيقاف الدورة أو **اضغط باستمرار على المفتاح المطابق للبرنامج المحدد**.

عند انقضاء وقت الخلط، ينتهي الخلط وتتباطأ الآلية المتحركة حتى تصل إلى وضع البداية.

بمجرد اكتمال دورة الخلط، من الممكن إزالة العلبة.

عندما تكون الآلة مجهزة بباب أوتوماتيكي، سيتم فتح الباب تلقائيًا في نهاية الدورة، مما يجعل من الممكن إزالة العلبة.

الآلة الآن جاهزة لإجراء دورة خلط أخرى؛ سيتم اقتراح البرنامج الذي تم تنفيذه للتو.

خطر

في أي حالة طارئة تحدث أثناء دورة الخلط، اضغط على زر إيقاف الطوارئ (الفصل 3.6).

6.3.1 الإيقاف المبكر

من الممكن إيقاف دورة الخلط في أي وقت.

لإنهاء دورة الخلط قبل انقضاء الوقت المحدد:

- اضغط على مفتاح بدء/إيقاف الدورة

أو

- اضغط مع الاستمرار على أي من مفاتيح الدورة.

6.3.2 Error conditions

The machine will warn the user about possible operation anomalies or machine breakdowns through error codes shown on the display.

For the machine version with shutter door and hinge door: if the machine is in error condition and the emergency stop button is released, the door is not locked.

The machine displays ALARMS (ALRxx) or WARINGS (WRNxx).

- To resolve an **alarm**, press and release the emergency button to clear the alarm and remove it (e.g. ALR09 REPOSITIONING TIME ELAPSED).
- To resolve a **warning**, you just have to execute the specific action required to complete the activity (e.g. WRN 01 CLOSE THE DOOR).

The active error codes are displayed continuously, alternated to theur description. If an error is active, it is no longer possible to use the machine.

Check if the fault is solved. If this is not the case, call the authorized technical service, telling them the error code so they can identify the kind of fault occurred.

Following is a list of alarm and warning messages with corresponding solutions for the operator to solve the fault.

If the error condition is not solved, contact authorized technical service.

WARNING

After an alarm, before pressing the start/stop button, it is suggested to open the door (if possibile) and check the condition of the paint can: if it is not clamped, remove it if possible before carrying out repositioning.

For other alarm codes, contact authorized technical service.

6.3.2 حالات الخطأ

سيقوم الجهاز بتحذير المستخدم بشأن حالات الشذوذ المحتملة في التشغيل أو أعطال الجهاز من خلال رموز الخطأ التي تظهر على الشاشة.

بالنسبة لإصدار الماكينة المزودة بباب ذي مصراع وباب مفصلي: إذا كانت الماكينة في حالة خطأ، وتم تحرير زر التوقف في حالات الطوارئ، فلن يتم قفل الباب.

يعرض الجهاز الإنذارات (ALRxx) أو التحذيرات (WRNxx).

- لعلاج **الإنذار**، اضغط على زر الطوارئ وحرره لمسح الإنذار وإزالته (على سبيل المثال، ALR09 وقت إعادة الوضع المنقضي).
- لعلاج **التحذير**، كل ما عليك فعله هو تنفيذ الإجراء المحدد المطلوب لإكمال النشاط (على سبيل المثال WRN 01 غلق الباب).

يتم عرض رموز الخطأ النشطة بشكل مستمر، بالتناوب مع الوصف الخاص بها. إذا كان هناك خطأ نشط، فلن يكون من الممكن استخدام الجهاز.

تحقق من أن الخطأ قد عُولج. إذا لم يكن الأمر كذلك، فاتصل بالخدمة الفنية المعتمدة وأخبرهم برمز الخطأ حتى يتمكنوا من تحديد نوع الخطأ الذي حدث.

فيما يلي قائمة برسائل الإنذار والتحذير مع الحلول المقابلة للمشغل لحل الخلل.

إذا لم يتم حل حالة الخطأ، فاتصل بالخدمة الفنية المعتمدة.

تحذير

بعد صدور إنذار، وقبل الضغط على زر التشغيل/الإيقاف، يُقترح فتح الباب (إذا كان ذلك ممكنًا) والتحقق من حالة علبة الطلاء: إذا لم يتم تثبيتها، قم بإزالتها إن أمكن قبل إعادة وضعها.

للحصول على رموز الإنذار الأخرى، اتصل بالخدمة الفنية المعتمدة.

ALR00 - الطوارئ

تظهر الرسالة عند الضغط على زر التوقف في حالات الطوارئ.

حرر زر التوقف في حالات الطوارئ لمسح الإنذار.

بعد تحرير حالة الطوارئ، قد يكون من الضروري إعادة الآلة إلى ظروف التشغيل الأولية الصحيحة، عن طريق الضغط على مفتاح بدء/إيقاف الدورة.

WRN01 - غلق الباب

تظهر الرسالة عند إعطاء أمر بدء الدورة عندما يكون الباب مفتوحًا.

أغلق الباب لمسح التحذير.

WRN04 - ادفع اللوحة للداخل

تظهر الرسالة عندما لا يتم إدخال لوحة التثبيت السفلية بشكل صحيح أو عندما لا يكتشف المستشعر المقابل حالة اللوحة.

ادفع اللوحة بقوة إلى دَاخل الجهاز، حتى يتم تثبيتها في مكانها.

WRN08 - الظروف الأولية

تظهر الرسالة عندما لا يكون الجهاز في ظروف التشغيل الأولية الصحيحة لتنفيذ دورة الخلط، أي:

- ميكانيكا الخلط في وضع عمودي
- يجب أن يتم ربط خابور إعادة التموضع
- يجب أن تكون لوحات التثبيت مفتوحة بالكامل

اضغط على مفتاح بدء/إيقاف الدورة.

بعد التوقف الطارئ أو بعد انقطاع التيار الكهربائي المفاجئ، من الضروري استعادة الظروف الأولية للآلة من خلال هذا الإجراء.

ملحوظة: إذا كنت تعتقد أنه من الضروري التحقق أولًا من حالة العلبة وموضع أجزاء الميكانيكا، قبل تنفيذ إعادة الوضع) فمن الممكن فتح الباب وإجراء فحص بصري (الفصول 3.7.2 و3.7.3 و3.7.4).

ALR09 - انقضى وقت إعادة التموضع

تظهر الرسالة عندما لا ينهي الجهاز عملية إعادة ضبط موضع ميكانيكا الخلط بشكل صحيح.

اضغط على زر إيقاف الطوارئ ثم حرره، ثم اضغط على مفتاح بدء/إيقاف الدورة.

ALR11 - خطأ في محرك الخابور

تم حجب محرك إعادة ضبط التموضع، أو أن أجهزة الاستشعار معيبة أو أن زنبرك ربط الخابور تالف.

المساعدة الفنية مطلوبة للتحقق من التوصيلات وتشغيل أجهزة استشعار الخابور والمحرك والزنبرك.

WRN18 - العلبة كبيرة أكثر من اللازم

العلبة المراد خلطها مرتفعة للغاية أو أن هناك خطأ في نظام التحكم في التثبيت (محرك التثبيت أو مستشعرات موضع الألواح).

اضغط على زر إيقاف الطوارئ ثم حرره، ثم اضغط على مفتاح بدء/إيقاف الدورة.

استخدم فقط العلب ذات الأبعاد المحددة في دليل المستخدم.

WRN19 - العلبة صغيرة أكثر من اللازم

العلبة المراد خلطها منخفضة جدًا أو غير موجودة، أو يوجد خطأ في نظام التحكم في التثبيت (محرك التثبيت أو مستشعرات موضع الألواح).

اضغط على زر إيقاف الطوارئ ثم حرره، ثم اضغط على مفتاح بدء/إيقاف الدورة.

استخدم فقط العلب ذات الأبعاد المحددة في دليل المستخدم.

ALR00 - EMERGENCY

The message appears when the emergency stop button is pressed.

Release the emergency stop button to clear the alarm.

After releasing the emergency, it might be necessary to bring the machine to the correct initial operating conditions, by pressing the cycle start/stop key.

WRN01 - CLOSE THE DOOR

The message appears when cycle start command is given when the door is open.

Close the door to clear the warning.

WRN04 - PUSH PLATE IN

The message appear when the bottom clamping plate is not correctly inserted or the plate-in condition is not detected by the corresponding sensor.

Push the plate firmly inside the machine until it locks in place.

WRN08 - INITIAL CONDITIONS

The message appears when the machine is not in the correct initial operating conditions to execute the mixing cycle, that is to say:

- the mixing mechanics is in vertical position
- the repositioning pin must be hooked
- the clamping plates must be fully open

Press the cycle start/stop key.

After an emergency stop or after a sudden power outage, it is necessary to restore initial machine conditions with this procedure.

Note: if you think it is necessary to first check the conditions of the can and the position of the mechanics, before executing the repositioning) it is possibile to unlock the door and carry out a visual check (chapters 3.7.2, 3.7.3 and 3.7.4).

ALR09 - REPOSITIONING TIME ELAPSED

The message appears when the machine has not correctly terminated the mixing mechanics repositioning process.

Press and release the emergency stop button and then press the cycle start/stop key.

ALR11 - PIN MOTOR ERROR

The repositioning pin motor is blocked, sensors are faulty or the hooking spring of the pin is damaged.

Technical assistance is required to check connections and operation of repositioning pin sensors, motor and spring.

WRN18 - CAN TOO BIG

The can to be mixed is too high or there is a fault on the clamping control system (clamping motor or plates position sensors).

Press and release the emergency stop button and then press the cycle start/stop key.

Use only cans with the dimensions specified in the user's manual.

WRN19 - CAN TOO SMALL

The can to be mixed is too low or absent, or there is a fault on the clamping control system (clamping motor or plates position sensors).

Press and release the emergency stop button and then press the cycle start/stop key.

Use only cans with the dimensions specified in the user's manual.

ALR22 - ENCODER ERROR

The position of the clamping plates detected by the sensor is not consistent with the command sent to the motor, or the control electronics did not detect plates movement.

Technical assistance is required to ensure correct clamping conditions.

ALR26 - DOOR MOVEMENT FAULT

The message appears when an unexpected movement of the door is detected, during the cycle or during the plates opening/closing phase.

With automatic door, the message can appear during automatic opening and closing of the door, when the movement is not correct and regular (e.g. closing is prevented by an obstacle). On the contrary, if the message appears while a mixing cycle is in progress, it could mean that there is a problem in the door close sensor (needs adjustment or is not working properly).

To resolve the error, with shutter door or hinge door:

1. Close the door.
2. Press and release the emergency stop button.
3. Press the cycle start/stop key.

To resolve the error, with automatic door:

4. Press and release the emergency stop button.
5. Press the cycle start/stop key.

The door will execute a close/open cycle, to test its operation.

At this point, it will be possible to start a new cycle, by pressing again the cycle start/stop key.

ALR22 - خطأ في جهاز التشفير

موضع لوحات التثبيت التي اكتشفها المستشعر لا يتوافق مع الأمر المرسل إلى المحرك، أو أن إلكترونيات التحكم لم تكتشف حركة اللوحات.

المساعدة الفنية مطلوبة لضمان ظروف التثبيت الصحيحة.

ALR26 - خلل في حركة الباب

تظهر الرسالة عند اكتشاف حركة غير متوقعة للباب، أثناء الدورة أو أثناء مرحلة فتح/إغلاق اللوحات.

مع الباب الأوتوماتيكي، يمكن أن تظهر الرسالة أثناء الفتح والإغلاق التلقائي للباب، عندما تكون الحركة غير صحيحة ومنتظمة (على سبيل المثال، يتم منع الإغلاق بسبب وجود عائق). على العكس من ذلك، إذا ظهرت الرسالة أثناء تقدم دورة الخلط، فقد يعني ذلك وجود مشكلة في مستشعر غلق الباب (يحتاج إلى تعديل أو لا يعمل بشكل صحيح).

لعلاج الخطأ، في حالة الباب المزود بمصراع أو الباب المفصلي:

1. أغلق الباب.
2. اضغط ثم حرّر زر التوقف في حالات الطوارئ.
3. اضغط على مفتاح بدء/إيقاف الدورة.

لعلاج الخطأ، في حالة الباب الأوتوماتيكي:

4. اضغط ثم حرّر زر التوقف في حالات الطوارئ.
5. اضغط على مفتاح بدء/إيقاف الدورة.

سيقوم الباب بتنفيذ دورة إغلاق/فتح لاختبار تشغيله.

عند هذه النقطة، سيكون من الممكن بدء دورة جديدة، بالضغط مرة أخرى على مفتاح بدء/إيقاف الدورة.

7 الصيانة الدورية

7.1 تحذيرات عامة

يجب على الفنيين المسؤولين عن إجراء هذه العمليات ارتداء معدات الحماية الشخصية التالية.

قفازات الحماية من المخاطر الميكانيكية (تمزق، قطع)

خطر

ينبغي قبل إجراء أية عمليات صيانة أن تقوم بإطفاء الآلة وتفصل مقبس التيار الكهربي للآلة عن مقابس الكهرباء.

أثناء القيام بعمليات صيانة الآلة هناك خطر التعرض لملامسة منتجات التلوين؛ اتبع بحرص وعناية الإرشادات الواردة في الفصل 3.2.

تحذير

بعد تحليل دوائر السلامة المتوافقة مع المعيار UNI EN ISO 13849-1:2016، لم يعد الموصلان K1 وK2 يفيان بوظيفة السلامة الخاصة بهما بعد العام الـ 19 من التشغيل. لذلك، من الضروري استبدال هذه المكونات بعد هذه الفترة الزمنية، لضمان ظروف التشغيل الآمنة للماكينة.

يجب أن يتم إجراء الاستبدال حصريًا بواسطة موظفي الخدمة المدربين والمعتمدين.

لإجراء عمليات إضافية غير تلك المشار إليها، اتصل بالشركة المصنعة أو مركز الخدمة المعتمد.

7.2 التنظيف

قد يتسخ الجهاز عن طريق الخطأ (انسكابات الطلاء) أو بسبب تراكم الغبار بمرور الوقت. في المقام الأول، يجب تنظيف الجهاز على الفور؛ التنظيف الدوري سيكون كافيًا لهذا الإجراء.

تحذير

لا تستخدم أبدًا منتج تنظيف يحتوي على مذيب أو مسحوق كاشط.

لا تستخدم نفاثات الماء أو البخار لتنظيف الجزء الداخلي من الجهاز.

7.2.1 التنظيف الخارجي

نوصي بتنظيف عام للأغطية واللوحات وأجهزة التحكم في الماكينة لإزالة أية أوساخ أو أتربة أو بقع المنتج وذلك باستخدام قطعة قماش ناعمة وجافة أو مبللة قليلًا بمحلول تنظيف معتدل.

لتجنب خطر الانزلاق، حافظ على نظافة الأرضية المحيطة بالجهاز من احتمالية انسكاب المنتج.

7.2.2 التنظيف الداخلي

في حالة تسرب الطلاء داخل الجهاز، قم بتنظيفه على الفور باستخدام قطعة قماش مبللة أو مغرفة.

يتم جمع سوائل النفايات في اللوحة السفلية ويمكن تصريفها من خلال الفتحات المتوفرة عن طريق إمالة الماكينة قليلًا.

يتم تزويد الماكينة بواقيات رذاذ خاصة لحماية برغي التثبيت العلوي وموجهات اللوحة القابلة للاستخراج من الرذاذ المحتمل للمنتج.

7 ORDINARY MAINTENANCE

7.1 General warnings

Personnel in charge of these operations must wear the following personal protective equipment.

MECHANICAL PROTECTION (TEAR, CUT) *RISK GLOVES*

DANGER

Before carrying out any maintenance operations, you must turn off the machine and unplug the power supply cable from the mains socket outlet.

During machine maintenance operations there is a high risk of contact with the coloring product; strictly follow the indications of chapter 3.2.

WARNING

Following the analysis of the safety circuits in compliance with Standard UNI EN ISO 13849-1:2016, the two contactors K1 and K2 no longer fulfil their safety function after the 19th operating year. Therefore it is necessary to replace these components after this time period, to ensure machine safe operating conditions.

The replacement must be carried out exclusively by trained and authorized service personnel.

For additional operations other than those indicated, contact the manufacturer or authorized service center.

7.2 Cleaning

The machine may get dirty accidentally (paint spills) or due to dust build-up over time. In the first instance, the machine must be cleaned immediately; periodic cleaning will suffice for the latter.

WARNING

NEVER USE A SOLVENT-BASED CLEANING PRODUCT OR ABRASIVE POWDER.

DO NOT USE WATER JETS OR STEAM TO CLEAN THE INTERIOR OF THE MACHINE.

7.2.1 External cleaning

We recommend a general cleaning of coverings, panels and control devices of the machine, to remove dirt, dust and any stains, using a soft and dry cloth, or slightly moistened with a mild cleansing solution.

To avoid the risk of slipping, keep the floor around the machine clean from possible product spills.

7.2.2 Internal cleaning

In the event of paint leaks inside the machine, clean immediately using a moistened cloth or a spatula.

Waste liquids are collected in the bottom plate and can be drained through the holes provided, by slightly tilting the machine.

The machine is provided with special splash-guards the protect the upper clamping screw and the guides of the extractable plate from possible sprays of product.

7.3 Lubrication

Some mechanical components are used on the machine that do not require any form of preventive maintenance.

Every **1500 working cycles** or every **6 months** of operation approximately, we recommend performing following operations:

1. Clean and lubricate the clamping screws and the guides of the clamping mechanism.
2. Clean and lubricate the sliding guides of the pull-out clamping plate.
3. Clean and lubricate the guides of the door.
4. Lubricate the gear rack of the automatic vertical sliding door.

Use grease type OKS 422 or similar grease having the following characteristics.

Technical characteristics of the lubricant	
Application field	Suitable for gears, screws and similar parts of machines exposed to high pressures and temperatures; it offers excellent resistance to extreme temperatures, high loads, vibrations and high running speeds.
Composition	Complex soap of barium and synthetic oil
Temperature range	from - 40°C to + 180°C
Consistency class	NLGI 2

7.3.1 Lubricating the clamping screws and the mechanics sliding guides

WARNING

DO NOT REMOVE THE SPLASH-GUARDS THAT PROTECT THE UPPER CLAMPING SCREW AND THE GUIDES OF THE EXTRACTABLE PLATE.

The cleaning and lubricating operations must be carried out with the protections installed and following the indications of the next chapters.

With shutter door and hinge door:

1. Open the door.
2. Place a small can (not lower than 100 mm) on the bottom clamping plate.
3. Close the door and start a mixing cycle.
4. Stop the cycle by pressing the emergency stop button and then release the button.
5. Unlock the shutter door (chapters 3.7.2 and 3.7.4).
6. Open the door.
7. Press the emergency stop button, shut down the machine and disconnect it from the power supply (chapter 5.6).
8. Lubricate the upper and lower clamping screws and the sliding guides of the mixing mechanics. Turn the mechanics manually if necessary.
9. Close the door.
10. Connect power supply, turn on the machine (chapter 5.5) and release the emergency stop button.
11. Carry out one or more mixing cycles to allow the clamping plates to close and then open so to evenly spread the lubricant.

With automatic door:

1. Place a small can (not lower than 100 mm) on the bottom clamping plate.
2. Start a mixing cycle.
3. Stop the cycle by pressing the emergency stop button and then release the button.

7.3 التزييت

يتم استخدام بعض المكونات الميكانيكية في الماكينة والتي لا تتطلب أي شكل من أشكال الصيانة الوقائية.

كل **1500 دورة عمل** أو كل **6 أشهر** من التشغيل تقريبًا، نوصي بإجراء العمليات التالية:

1. قم بتنظيف وتشحيم براغي التثبيت وموجهات آلية التثبيت.
2. قم بتنظيف وتشحيم الموجهات المنزلقة للوحة التثبيت القابلة للسحب.
3. قم بتنظيف وتشحيم سكك الباب.
4. قم بتشحيم رف التروس الخاص بالباب المنزلق العمودي الأوتوماتيكي.

استخدم شحمًا من نوع OKS 422 أو شحمًا مشابهًا له الخصائص التالية.

الخصائص التقنية للشحم	
مجال التطبيق	مناسبة للتروس والمسامير والأجزاء المماثلة من الآلات المعرضة لضغوط ودرجات حرارة عالية؛ فهو يوفر مقاومة ممتازة لدرجات الحرارة القصوى والأحمال العالية والاهتزازات وسرعات التشغيل العالية.
التكوين	صابون مركب من الباريوم والزيت الاصطناعي
نطاق درجة الحرارة	من -40 درجة مئوية إلى 180 درجة مئوية
فئة الاتساق	NLGI 2

7.3.1 تشحيم مسامير التثبيت وسكك انزلاق الأجزاء الميكانيكية

تحذير

لا تقم بإزالة واقيات الرذاذ التي تحمي برغي التثبيت العلوي وأدلة اللوحة القابلة للاستخراج.

يجب أن تتم عمليات التنظيف والتشحيم مع تركيب أدوات الحماية واتباع التعليمات الواردة في الفصول التالية.

في حالة الباب المزود بمصراع وباب مفصلي:

1. افتح الباب.
2. ضع علبة صغيرة (لا تقل عن 100 مم) على لوحة التثبيت السفلية.
3. أغلق الباب، وابدأ دورة الخلط.
4. أوقف الدورة بالضغط على زر التوقف في حالات الطوارئ ثم حرر الزر.
5. افتح باب الغالق (الفصلان 3.7.2 و3.7.4).
6. افتح الباب.
7. اضغط على زر التوقف في حالات الطوارئ، وأوقف تشغيل الجهاز وافصله عن مصدر الطاقة (الفصل 5.6).
8. قم بتشحيم براغي التثبيت العلوية والسفلية والموجهات المنزلقة للأجزاء الميكانيكية للخلط. اقلب جزء الميكانيكا يدويًا إذا لزم الأمر.
9. أغلق الباب.
10. قم بتوصيل مصدر الطاقة، ثم قم بتشغيل الجهاز (الفصل 1). 5.5) ثم حرر زر التوقف في حالات الطوارئ.
11. قم بإجراء دورة خلط واحدة أو أكثر للسماح بإغلاق ألواح التثبيت ثم فتحها لتوزيع الشحم بالتساوي.

في حالة الباب الأتوماتيكي:

1. ضع علبة صغيرة (لا تقل عن 100 مم) على لوحة التثبيت السفلية.
2. ابدأ دورة الخلط.
3. أوقف الدورة بالضغط على زر التوقف في حالات الطوارئ ثم حرر الزر.

4. Unlock the automatic door (chapter 3.7.3).
5. Press the emergency stop button, shut down the machine and disconnect it from the power supply (chapter 5.6).
6. Lubricate the upper and lower clamping screws and the sliding guides of the mixing mechanics. Turn the mechanics manually if necessary.
7. Connect power supply, turn on the machine (chapter 5.5) and release the emergency stop button.
8. Carry out one or more mixing cycles to allow the clamping plates to close and then open so to evenly spread the lubricant.

4. افتح الباب الأوتوماتيكي (الفصل 3.7.3).
5. اضغط على زر التوقف في حالات الطوارئ، وأوقف تشغيل الجهاز وافصله عن مصدر الطاقة (الفصل 5.6).
6. قم بتشحيم براغي التثبيت العلوية والسفلية والموجهات المنزلقة للأجزاء الميكانيكية للخلط. اقلب جزء الميكانيكا يدويًا إذا لزم الأمر.
7. قم بتوصيل مصدر الطاقة، ثم قم بتشغيل الجهاز (الفصل 5.5). ثم حرر زر التوقف في حالات الطوارئ.
8. قم بإجراء دورة خلط واحدة أو أكثر للسماح بإغلاق ألواح التثبيت ثم فتحها لتوزيع الشحم بالتساوي.

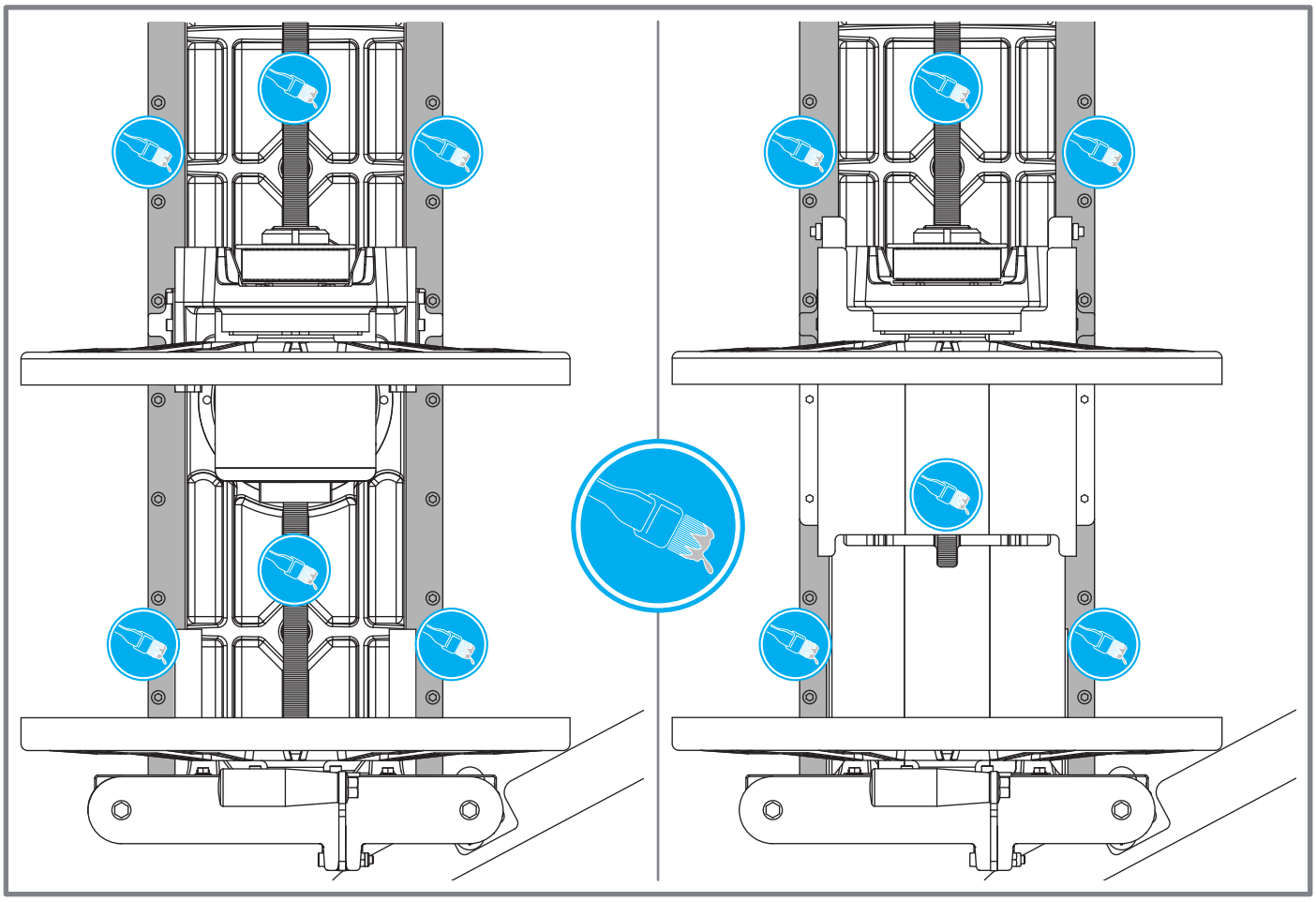

7.3.2 تشحيم الباب وسكك انزلاق اللوحة القابلة للاستخراج

1. قم بتنظيف وتشحيم النقاط الموضحة في الشكل.
2. قم بتحريك الباب المزود بمصراع واللوحة القابلة للاستخراج عدة مرات لتوزيع الشحم بالتساوي.

7.3.2 Lubricating the door and extractable plate sliding guides

1. Clean and lubricate in the points indicated in figure.
2. Slide the shutter door and the extractable plate multiple times to evenly spread the lubricant.

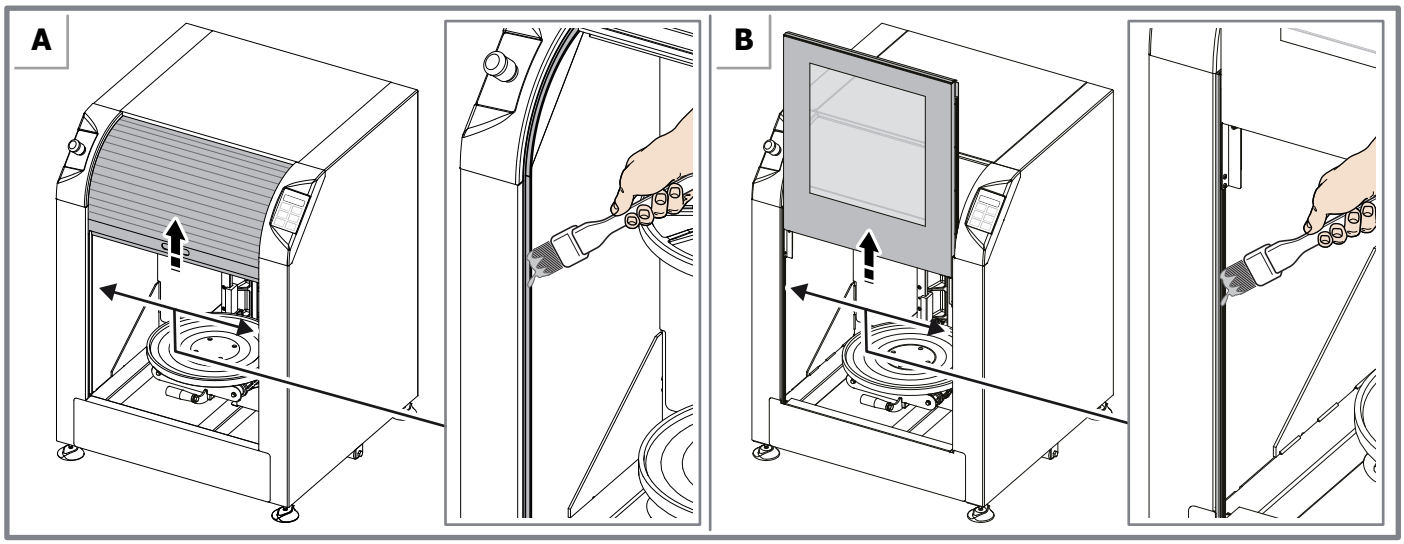

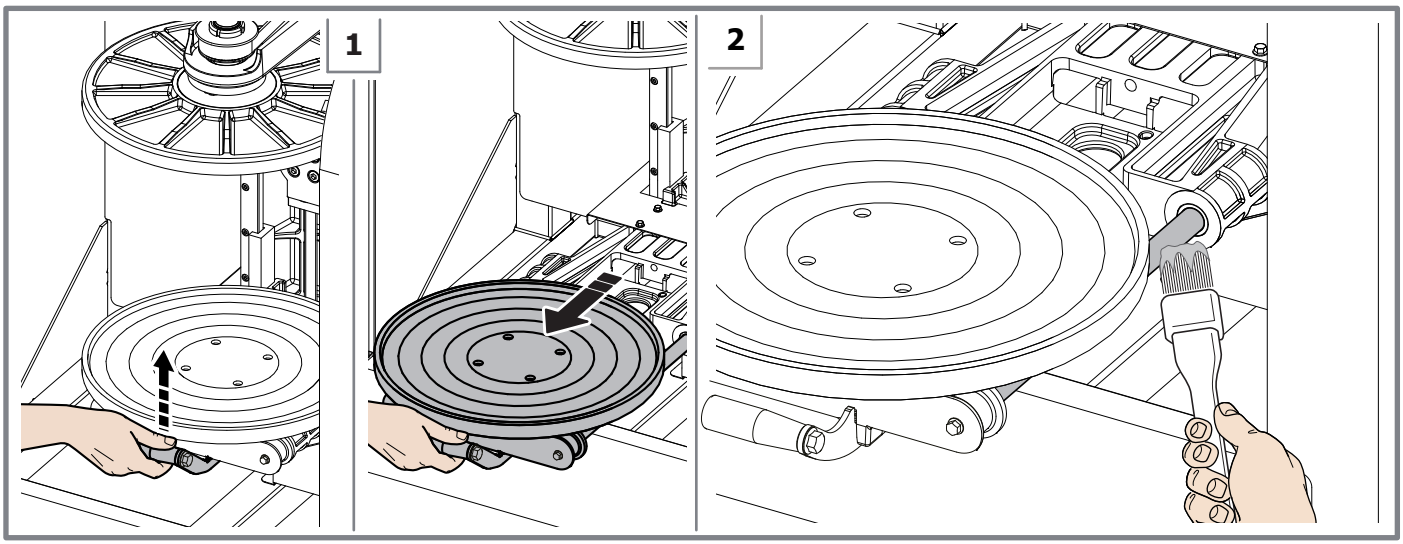

7.3.3 تشحيم رف التروس للباب المنزلق العمودي الأوتوماتيكي فقط)

1. قم بتشحيم حامل التروس كما هو موضح في الشكل.
2. افتح الباب الأوتوماتيكي وأغلقه لتوزيع الشحم بالتساوي.

7.3.3 Lubricating the gear rack automatic vertical sliding door only)

1. Lubricate the gear rack as indicated in figure.
2. Open and close the automatic door to evenly spread the lubricant.

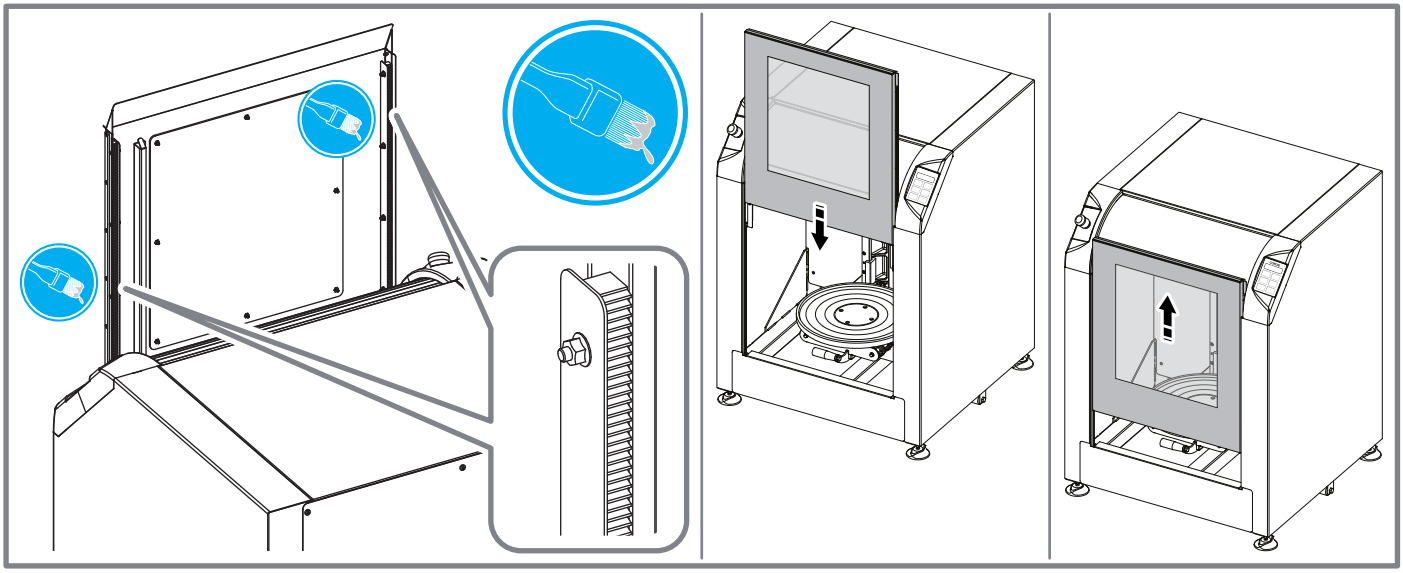

8 المواصفات الفنية

8.1 البيانات الفنية

مزود الطاقة **ملحوظة:** مع مصدر طاقة *200/100* فولت، قد يتغير أداء الماكينة قليلًا	:CE أحادي الطور 200 - 240 فولت~ ± 10% 60/50 هرتز أحادي الطور 100 - 120 / 127 فولت ~ ± 10% 60/50 هرتز اختياري مع محول أوتوماتيكي
	:ETL [X2] أحادي الطور 200 - 208 فولت~ ± 10% [X1] أحادي الطور 110 - 120 فولت ~ ± 10% اختياري مع محول أوتوماتيكي
المنصهرات	F 10 A
الطاقة القصوى الممتصة	1050 واط
قوة محرك الخلط	0.75 حصان (0.55 كيلو واط)
مستوى الضوضاء (*)	مستوى الضوضاء التشغيلية المعادلة: 70 > (A) ديسيبل
حالات التشغيل البيئية	درجة الحرارة: بين 10 درجات مئوية (50 فهرنهايت) و40 درجة مئوية (104 فهرنهايت) الرطوبة النسبية: بين 5% و85% بدون تكثيف

(*) قيمة مقاسة في المختبر وموثقة بتقرير الاختبار الخاص بذلك لدى الشركة المصنِّعة. ظروف التشغيل: دورة عمل عادية للآلة تحت ظروف تحميل محاكية للظروف الواقعية.

8.2 إعلان المطابقة للمواصفات الأوروبية

انظر الملحق.

8.3 الضمان

حتى يكون الضمان ساريًا يُرجى ملء النموذج الموجود في عبوة تغليف الآلة وإرساله إلى العنوان الموضح في النموذج نفسه.

اتصل فقط بموظفينا المعتمدين والمؤهلين لجميع احتياجات الخدمة التي تريدها. استخدم فقط قطع الغيار الأصلية لجميع عمليات الصيانة والاستبدال.

إن تغيير أو إزالة أدوات الحماية وأجهزة السلامة المتوفرة على الآلة لا يؤدي فحسب إلى إبطال الضمان فورًا من على الآلة ولكنه يُعد أيضًا أمرًا خطيرًا وغير قانوني.

لا تتحمل الشركة المصنِّعة أية مسؤولية عن أية إصابات يتعرض لها الأشخاص أو أضرار تصيب الممتلكات جراء الاستخدام غير السليم للمعدات أو العبث بأدوات الحماية وأجهزة السلامة المثبتة على الآلة.

يؤدي ما يلي **إبطال ضمان الشركة المصنِّعة على الجهاز**:

- إساءة استخدام الآلة.
- عدم الامتثال للإرشادات وقواعد الصيانة المنصوص عليها في هذا الدليل.
- إجراء أية تغييرات و/أو عمليات إصلاح على الآلة من قِبل أشخاص من غير المؤسسات المصرح لها من قِبل الشركة المصنِّعة و/أو التي تتم باستخدام قطع غيار غير أصلية.

8 TECHNICAL SPECIFICATIONS

8.1 Technical data

Power supply **Note:** *with 100/200 V power supply, machine performance may be slightly altered*	CE: Single-phase 200 - 240 V~ ± 10% 50/60 Hz Single-phase 100 - 120 / 127 V~ ± 10% 50/60 Hz optional with autotransformer
	ETL: [X2] Single-phase 200 - 208 V~ ± 10% [X1] Single-phase 110 - 120 V~ ± 10% optional with autotransformer
Fuses	F 10 A
Max power absorbed	1050 W
Mixing motor power	0.75 HP (0.55 kW)
Noise level (*)	Level of equivalent acoustic pressure: < 70 dB (A)
Environment working conditions	Temperature: between 10°C (50°F) and 40°C (104°F) Relative humidity: between 5% and 85%, without condensation

(*) Value measured in laboratory and documented by the corresponding test report available at the manufacturer's. Operating conditions: machine normal working cycle, under simulated load conditions.

8.2 Declaration of conformity

See Appendix.

8.3 Warranty

In order for the warranty to be valid, please complete the form included in the machine packing, and send it to the address listed on the form itself.

Contact our authorized and qualified personnel only for all your service needs. Use only original spare parts for all maintenance and replacement interventions.

Altering or removing the guards and safety devices provided on the machine will not only void the warranty immediately, but is also dangerous and illegal.

The manufacturer may not be held liable for personal injury or property damage caused by improper use of the equipment or tampering with the guards and safety devices installed on the machine.

The following shall **void the manufacturer's warranty**:

- Improper use of the machine.
- Failure to observe the instructions and maintenance rules set forth in the manual.
- Making or having changes and/or repairs made on the machine by personnel outside the service organization authorized by the manufacturer and/or made using non-original spare parts.

8.4 Dimensions and weight

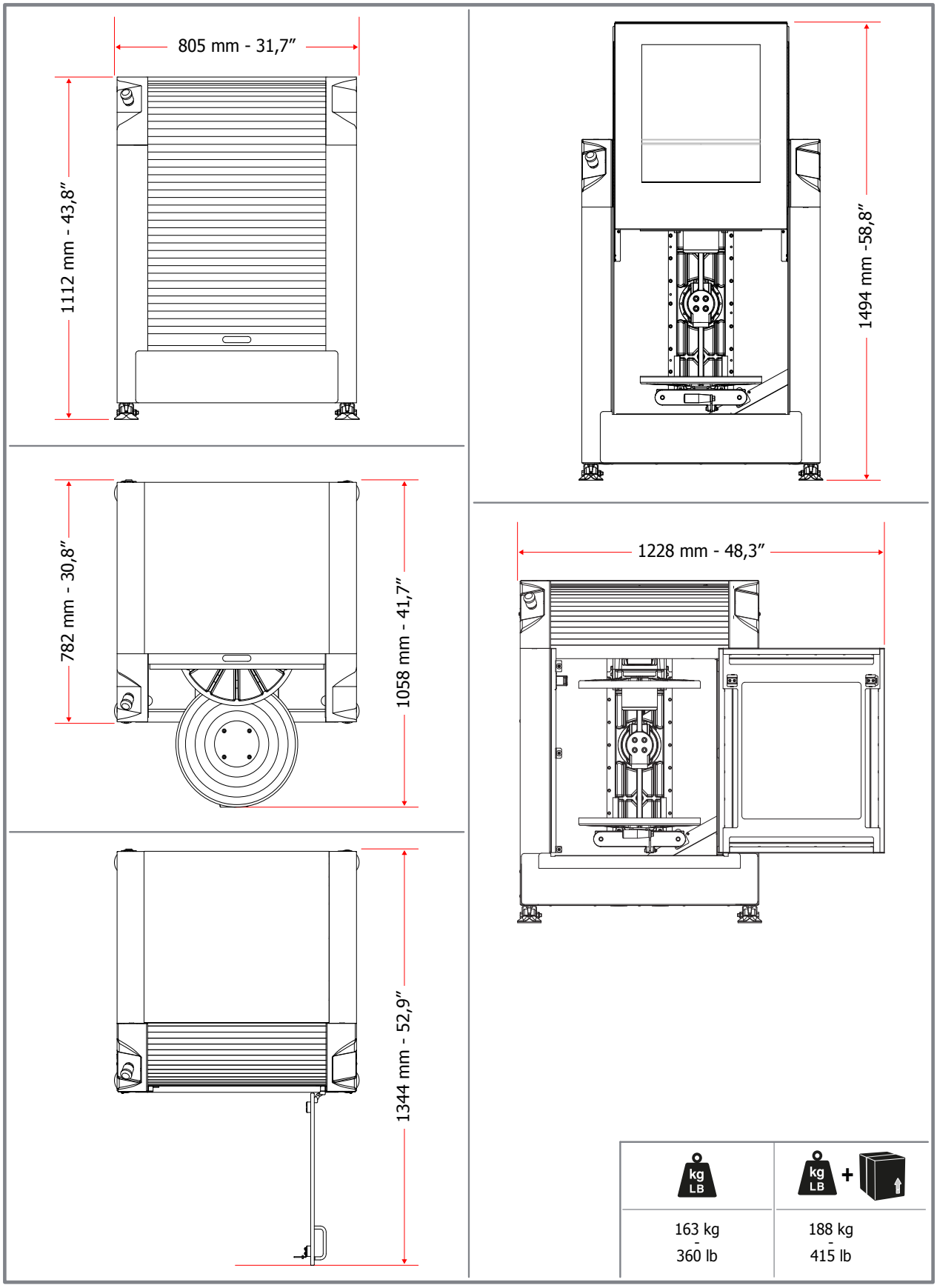

ضبط ارتفاع أقدام مقاومة الاهتزاز من 0 بوصة إلى 0.79 بوصة (0 إلى 25 مم).

Adjusting height of the antivibration feet from 0” to 0.79” (0 to 25 mm).

Dichiarazione CE di Conformità
EC Declaration of Conformity

Versione linguistica originale in Italiano	*Translation of the original Italian version*
DESCRIZIONE - *DESCRIPTION*	**AGITATORE GIROSCOPICO AUTOMATICO** ***AUTOMATIC GYROSCOPIC MIXER***
MODELLO - *MODEL*	MATRICOLA - *SERIAL No.*

[MACHINE NAME]

Fabbricante e persona autorizzata a costituire il fascicolo tecnico:
Manufacturer and person authorised to compile the technical file:

COROB S.p.A.

Via Agricoltura, 103 - 41038 San Felice s/P (MO) - Italy

Il fabbricante dichiara sotto la propria esclusiva responsabilità che la macchina alla quale questa dichiarazione si riferisce è conforme ai requisiti essenziali previsti dalle seguenti direttive:

- Direttiva Macchine 2006/42/CE
- Direttiva Compatibilità Elettromagnetica 2014/30/EU
- Direttiva 2011/65/EU come modificata da 2015/863/EU
- Direttiva WEEE 2012/19/EU

Si garantisce poi che la progettazione della macchina e la relativa produzione è effettuata, e documentata, seguendo precise procedure aziendali conformi con la norma EN ISO 9001:2015 inerente i sistemi di gestione qualità.

The manufacturer certifies, under its own responsibility, that the machine to which this statement refers to, complies with the essential requirements foreseen by the regulations:

- *Machinery Directive 2006/42/EC*
- *Electromagnetic Compatibility Directive 2014/30/EU*
- *Directive 2011/65/EU as amended by 2015/863/EU*
- *WEEE Directive 2012/19/EU*

It is furthermore guaranteed that the design of the machine and the relevant manufacturing are carried out, and supported by documents, following accurate factory procedures in accordance with the standard EN ISO 9001:2015 about quality management systems.

FAC-SIMILE

Andrea Alvisi
(Special Proxy Holder)
COROB S.p.A.
San Felice sul Panaro, 10/05/2021

corob

BG - Производителят, който е лицето упълномощено за изготвяне на техническата документация, декларира на собствена изключителна отговорност, че машината, за която се отнася тази декларация, е в съответствие със съществените изисквания, предвидени от следните Директиви: Директива 2006/42/EC - Машини - Директива 2014/30/EU относно Електромагнитна съвместимост - Директива 2011/65/EU изменена с 2015/863/EU - Директива WEEE 2012/19/EU. Освен това се гарантира, че проектирането на машината и съответното производство са извършени и документирани при спазване на конкретни фирмени процедури в съответствие със стандарт EN ISO 9001:2015, отнасящ се до системите за управление на качеството.

CS - Výrobce a osoba pověřená sestavením technické dokumentace stvrzují na svou vlastní zodpovědnost, že zařízení, ke kterému se toto toto prohlášení vztahuje, je v souladu se základními požadavky stanovenými následujícími směrnicemi: Směrnice o strojních zařízeních 2006/42/EC - Směrnice o elektromagnetické kompatibilitě 2014/30/EU - Směrnice 2011/65/EU ve znění 2015/863/EU - Směrnice WEEE 2012/19/EU. Dále se zaručuje, že stroj byl navržen a vyroben, a výroba je zdokumentována, v souladu s přesnými firemními postupy, které odpovídají normě EN ISO 9001:2015 o systémech řízení jakosti.

DA - Fabrikanten og personen bemyndiget til at udarbejde den tekniske dokumentation erklærer på eget ansvar at maskinen, som denne erklæring henviser til, er i overensstemmelse med de væsentlige krav i de følgende direktiver: Maskindirektivet 2006/42/EC - Direktivet om elektromagnetisk kompatibilitet 2014/30/EU - Direktivet 2011/65/EU som ændret ved 2015/863/EU - Direktivet WEEE 2012/19/EU. Det garanteres desuden, at designet af maskinen og den relevante produktionsproces er udført og dokumenteret ifølge præcise fabriksprocedurer i overensstemmelse med standarden EN ISO 9001:2015 vedrørende kvalitetsstyringssystemer.

DE - Der Hersteller und autorisierte Verfasser der technischen Dokumentation erklärt unter eigener exklusiver Verantwortung, dass die Maschine, auf die sich diese Erklärung bezieht, den Grundanforderungen entspricht, die von den folgenden Richtlinien vorgesehen werden: Maschinenrichtlinie 2006/42/EC - Richtlinie zur elektromagnetischen Verträglichkeit 2014/30/EU - Richtlinie 2011/65/EU geändert durch 2015/863/EU - Richtlinie WEEE 2012/19/EU. Darüber hinaus wird garantiert, dass die Planung der Maschine und ihre Herstellung unter Befolgung von genauen Unternehmensprozessen, die der Norm EN ISO 9001:2015 hinsichtlich der Qualitätsmanagement-Systeme entsprechen, durchgeführt und dokumentiert wird.

EL - Ο κατασκευαστής, και ο εξουσιοδοτημένος συντάκτης του τεχνικού φακέλου, πιστοποιεί, ότι, με διική του υπαιτιότητα, το μηχάνημα στο οποίο αναφέρεται το παρόν, συμμορφώνεται με τις ουσιαστικές απαιτήσεις που προβλέπονται από τους κανονισμούς: Οδηγία Μηχανήματος 2006/42/EC - Οδηγία Ηλεκτρομαγνητικής Συμβατότητας 2014/30/EU - Οδηγία 2011/65/EU όπως τροποποιήθηκε από το 2015/863/EU - Οδηγία WEEE 2012/19/EU. Εγγυάται περεταίρω ότι ο σχεδιασμός του μηχανήματος και η σχετική κατασκευή του εκτελείται και υποστηρίζεται από έγγραφα, ακολουθώντας τις ακριβείς εργοστασιακές διαδικασίες σύμφωνα με το πρότυπο EN ISO 9001:2015 σχετικά με τα συστήματα διαχείρισης ποιότητας.

ES - El fabricante y la persona autorizada para componer el fascículo técnico declara, bajo su propia y exclusiva responsabilidad, que la máquina a la que hace referencia esta declaración guarda conformidad con los requisitos esenciales previstos por las directivas siguientes: Directiva de máquinas 2006/42/EC - Directiva de compatibilidad electromagnética 2014/30/EU - Directiva 2011/65/EU modificada por 2015/863/EU - Directiva WEEE 2012/19/EU. Se garantiza además que el diseño de la máquina y su producción se han efectuado y documentado de acuerdo con procedimientos de fábrica precisos conformes a la normativa EN ISO 9001:2015 relativa a los sistemas de gestión de calidad.

ET – Tootja ja tehnilise toimiku koostajaks volitatud isik kinnitavad oma täielikul vastutusel, et seade, millele käesolev avaldus viitab, vastab järgnevate regulatsioonide põhinõudmistele: Masinadirektiiv 2006/42/EC - Elektromagnetilise ühilduvuse direktiiv 2014/30/EU - Direktiiv 2011/65/EU muudetud 2015/863/EU-ga - Direktiiv WEEE 2012/19/EU. Peale selle on garanteeritud, et seadme projekteerimisel ja tootmisel on järgitud täpseid tehaseprotseduure, mis vastavad standardile EN ISO 9001:2015 kvaliteedijuhtimissüsteemide kohta, ning et seda toetab ka vastav dokumentatsioon.

FI - Valmistaja ja henkilö, joka on valtuutettu laatimaan tekninen asiakirja-aineisto, vakuuttavat omalla vastuullaan, että kone, johon tämä lausunto viittaa, vastaa seuraavien direktiivien olennaisia vaatimuksia: Konedirektiivi 2006/42/EC - Sähkömagneettista yhteensopivuutta koskeva direktiivi (EMC) 2014/30/EU ja Direktiivi 2011/65/EU sellaisena kuin se on muutettuna direktiivillä 2015/863/EU - Direktiivi WEEE 2012/19/EU. Lisäksi taataan, että koneen suunnittelussa ja valmistelussa ja näiden dokumentoinnissa noudatetaan tehtaan tarkkoja menettelytapoja, jotka täyttävät laadunhallintaa koskevan EN ISO 9001:2015 -standardin vaatimukset.

FR - Le fabricant, et toute personne autorisée à établir le dossier technique, déclare sous sa propre responsabilité que la machine à laquelle se rapporte cette déclaration est conforme aux exigences essentielles prévues par les directives suivantes : Directive Machines 2006/42/EC - Directive Compatibilité Électromagnétique 2014/30/EU - Directive 2011/65/EU telle que modifiée par 2015/863/EU - Directive WEEE 2012/19/EU. Le fabricant garantit également que la conception de la machine, ainsi que sa production, ont été effectuées et documentées, en suivant des procédures d'entreprise précises conformes à la norme EN ISO 9001:2015 relative aux systèmes de gestion qualité.

GA - Dearbhaíonn an déantóir, agus an duine atá údaraithe chun an comhad teicniúil a chur le chéile, ar a fhreagracht féin go bhfuil an gléas a mbaineann an ráiteas seo leis i gcomhréir leis na riachtanais atá leagtha amach sna treoracha seo a leanas: Treoir um Innealra 2006/42/EC - Treoir um Chomhoiriúnacht Leictreamaighnéadach 2014/30/EU - Treoir 2011/65/EU arna leasú le 2015/863/EU - Treoir WEEE 2012/19/EU. Deimhnítear freisin go bhfuil dearadh an ghléis agus a dhéantús déanta, agus doiciméadaithe, de réir gnásanna beachta an chomhlachta atá i gcomhréir leis an riail EN ISO 9001:2015 a bhaineann le córais bainistíochta cáilíochta.

HR - Proizvođač, i osoba ovlaštena za sastavljanje tehničke dokumentacije, izjavljuje pod svojom punom odgovornošću da je stroj na koji se odnosi ova izjava sukladan bitnim zahtjevima slijedećih direktiva: Direktive o strojevima 2006/42/EC - Direktive o eklektromagnetskoj kompatibilnosti 2014/30/EU - Direktive 2011/65/EU izmijenjena i dopunjena 2015/863/EU - Direktive WEEE 2012/19/EU. Također, jamči se da su projektiranje stroja i njegova proizvodnja izvedeni i dokumentirani sljedeći precizne tvorničke procedure sukladne normi EN ISO 9001:2015 o sustavima upravljanja kvalitetom.

HU - A gyártó, valamint a műszaki füzet összeállítására felhatalmazott személy saját felelősségük tudatában kijelentik, hogy a jelen nyilatkozat tárgyát képező gép megfelel az alábbi irányelvek alapvető rendelkezéseinek: 2006/42/EC Gépek irányelv - 2014/30/EU Elektromágneses kompatibilitás irányelv - 2011/65/EU irányelv, módosítással módosított 2015/863/EU irányelv - WEEE 2012/19/EU irányelv. A gyártó garantálja továbbá, hogy a gép tervezése, kivitelezése, valamint a folyamat dokumentálása az üzemi előírások precíz betartásával történt, a minőségkezelési rendszerekkel foglalkozó EN ISO 9001:2015 szabványnyal összhangban.

IS - Framleiðandinn, og einstaklingurinn sem hefur heimild til að taka saman tækniskjölin, vottar, á eigin ábyrgð, að vélin sem vísað er til í þessari yfirlýsingu, sé í samræmi við þær grunnkröfur sem gert er ráð fyrir í eftirfarandi reglugerðum: Vélatilskipun 2006/42/EC - Tilskipun um rafsegulsviðssamhæfi 2014/30/EU - Tilskipun 2011/65/EU eins og henni var breytt með 2015/863/EU - Tilskipun WEEE 2012/19/EU. Ennfremur er ábyrgst að hönnun vélarinnar og tengd framleiðsla fer fram, og er það skjalfest, í samræmi við nákvæmt framleiðsluferli og í samræmi við EN ISO 9001:2015 staðalinn um gæðastjórnunarkerfi.

LT - Gamintojas ir asmuo įgaliotas sudaryti techninę dokumentaciją, savo atsakomybe pareiškia, kad staklės, kurioms skirta ši deklaracija, atitinka esminius šių direktyvų reikalavimus: Mašinų direktyva 2006/42/EC - Elektromagnetinio suderinamumo direktyva 2014/30/EU - Direktyva 2011/65/EU su pakeitimais, padarytais 2015/863/EU - Direktyva WEEE 2012/19/EU. Taip pat užtikrinama ir dokumentais patvirtinama, kad staklės buvo sukurtos ir pagamintos tiksliai laikantis gamybos reikalavimų pateiktų EN ISO 9001:2015 standarte, dėl kokybės valdymo sistemų.

LV - Ražotājs un persona, kas ir pilnvarota sastādīt tehnisko dokumentāciju, apliecina uz savu atbildību, ka mašīna, uz kuru šī deklarācija attiecas, atbilst šādu direktīvu: pamatprasībām Mašīnu Direktīva 2006/42/EC - Elektromagnētiskās saderības Direktīva 2014/30/EU - Direktīva 2011/65/EU grozīta ar 2015/863/EU pantu - Direktīva WEEE 2012/19/EU. Tiek arī nodrošināts, ka mašīnas dizains, pēc precīziem biznesa procesiem atbilst standarta EN ISO 9001:2015 prasībām attiecībā uz vadības sistēmu kvalitāti.

MT - Il-manifattur, u l-persuna awtorizzata biex tikkompila l-fajl tekniku jiddikjaraw taħt ir-responsabilità tagħhom stess li l-magna li għaliha qed issir din id-dikjarazzjoni hija konformi għar-rekwiżiti essenzjali previsti mid direttivi li ġejjin: Direttiva dwar il-Magni 2006/42/EC - Direttiva dwar il-Kompatibilità Elettromanjetika 2014/30/EU - Direttiva 2011/65/EU kif emendata b'2015/863/EU - Direttiva WEEE 2012/19/EU. Dan jiżgura wkoll li d disinn tal magna u l-produzzjoni tagħha jsiru, u jiġu ddokumentati wara proċessi tan-negozju preċiżi li huma konformi ma' EN ISO 9001:2015 dwar is-sistemi ta' ġestjoni tal-kwalità.

NL - De fabrikant en gemachtigde voor het samenstellen van het technisch dossier verklaart dat het betreffende toestel voldoet aan de toepasselijke fundamentele voorschriften van de volgende richtlijnen: Machinerichtlijn 2006/42/EC - EMC-richtlijn 2014/30/EU - Richtlijn 2011/65/EU zoals gewijzigd bij 2015/863/EU - Richtlijn WEEE 2012/19/EU. Verder wordt gegarandeerd dat het ontwerp en de productie van het toestel werd gedocumenteerd en geïmplementeerd volgens de vereisten van de norm EN ISO 9001:2015 voor kwaliteitsmanagementsystemen.

NO - Produsenten og den personen som er autorisert til å utstede den tekniske dokumentasjonen, erklærer under eget ansvar, at den maskinen denne erklæringen viser til, er i samsvar med de grunnleggende kravene som fremsettes i følgende direktiv: Maskindirektivet 2006/42/EC - Direktivet om elektromagnetisk kompatibilitet 2014/30/EU - Direktiv 2011/65/EU som endret ved 2015/863/EU - Direktiv WEEE 2012/19/EU. Det garanteres videre at utformingen av maskinen og den påfølgende framstillingen er blitt utført og dokumentert etter spesifikke prosedyrer for selskapet, i samsvar med regelverket NS-EN ISO 9001:2015 om ledelsessystem for kvalitet.

PL - Producent oraz osoba upoważniona do sporządzenia dokumentacji technicznej zaświadczają na własną, wyłączną odpowiedzialność, że maszyna, której dotyczy niniejsza deklaracja, jest zgodna z zasadniczymi wymaganiami przewidzianymi w następujących dyrektywach: Dyrektywa Maszynowa 2006/42/EC - Dyrektywa Kompatybilności Elektromagnetycznej 2014/30/EU - Dyrektywa 2011/65/EU zmieniona przez 2015/863/EU - Dyrektywa WEEE 2012/19/EU. Ponadto gwarantuje się, że fazy projektowania oraz produkcji maszyny zostały przeprowadzone oraz są udokumentowane według dokładnych procedur zakładowych, zgodnych z normą EN ISO 9001:2015, dotyczącą systemów zarządzania jakością.

PT - O Fabricante e a pessoa autorizada a preencher o documento técnico declaram, à sua inteira e exclusiva responsabilidade, que a máquina a que se refere esta declaração está em conformidade com os requisitos essenciais estabelecidos pelas seguintes diretivas: Diretiva Máquinas 2006/42/EC - Diretiva Compatibilidade Eletromagnética 2014/30/EU - Diretiva 2011/65/EU alterada pela 2015/863/EU - Diretiva WEEE 2012/19/EU. É também garantido que a conceção e produção da máquina são efetuadas e documentadas de acordo com procedimentos empresariais específicos em conformidade com a norma EN ISO 9001:2015 relativa aos sistemas de gestão da qualidade.

RO - Fabricantul şi persoana autorizată pentru realizarea dosarului tehnic declară pe propria răspundere că maşina la care se referă prezenta declaraţie se conformează cerinţelor esenţiale prevăzute de următoarele directive: Directiva 2006/42/EC Maşini - Directiva 2014/30/EU Compatibilitatea electromagnetică - Directiva 2011/65/EU astfel cum a fost modificat de 2015/863/EU - Directiva WEEE 2012/19/EU. Se garantează, de asemenea, că proiectarea maşinii şi producţia acesteia, documentate corespunzător, se efectuează cu respectarea unor proceduri de întreprindere specifice, conforme cu standardul EN ISO 9001:2015 aferent sistemelor de management al calităţii.

SK - Výrobca a osoba poverená vypracovaním technickej dokumentácie na vlastnú zodpovednosť prehlasujú, že stroj, na ktorý sa toto prehlásenie vzťahuje, je v súlade so základnými požiadavkami, ktoré vyžadujú nasledujúce smernice: Smernica o strojných zariadeniach 2006/42/EC - Smernica o elektromagnetickej kompatibilite 2014/30/EU - Smernica 2011/65/EU zmenená a doplnená 2015/863/EU - Smernica WEEE 2012/19/EU. Ďalej sa zaručuje, že stroj bol navrhnutý a vyrobený, a výroba je zdokumentovaná, v súlade s presnými firemnými postupmi, ktoré zodpovedajú norme EN ISO 9001:2015 o systémoch riadenia kvality.

SL - Proizvajalec in oseba, pooblaščena za sestavo tehničnega dokumenta, s polno odgovornostjo izdaja potrdilo, da je stroj, predmet te izjave, izdelan v skladu z osnovnimi zahtevami, kot jih določajo predpisi: Direktiva o strojih 2006/42/EC - Direktiva o elektromagnetni združljivosti 2014/30/EU - Direktiva 2011/65/EU kakor je bila spremenjena z 2015/863/EU - Direktiva WEEE 2012/19/EU. Jamčimo tudi za obliko sistema in predmetno izdelavo, pri katerih smo opravili postopke in pripravili ustrezno dokumentacijo v skladu z ustrezno tovarniško prakso in predpisom EN ISO 9001:2015, ki velja za sisteme zagotavljanja kakovosti.

SV - Tillverkaren och den person som har befogenhet att sammanställa den tekniska dokumentationen intygar, på eget ansvar, att maskinen denna försäkran hänvisar till överensstämmer med de väsentliga krav som ställs av följande direktiv: Maskindirektivet 2006/42/EC - Direktivet om elektromagnetisk kompatibilitet 2014/30/EU - Direktivet 2011/65/EU ändrat genom 2015/863/EU - Direktivet WEEE 2012/19/EU. Det garanteras vidare att utformningen av maskinen och därtill hörande tillverkning genomförs dokumenterat, i enlighet med exakta fabriksföreskrifter som följer standard EN ISO 9001:2015 om system för kvalitetsstyrning.

TR - Üretici ve teknik dosyayı oluşturmakla görevli kişi bu beyanın ilgili olduğu makinenin, aşağıdaki direktifler tarafından öngörülen temel gerekliliklere uygun olduğunu kendi sorumluluğu altında beyan eder: 2006/42/EC Makine Direktifi - 2014/30/EU Elektromanyetik Uyumluluk Direktifi - 2015/863/EU tarafından değiştirilen 2011/65/EU sayılı Direktif - WEEE 2012/19/EU Direktifi. Bundan başka, makinenin tasarım ve ilgili üretimi, kalite yönetim sistemlerine ilişkin EN ISO 9001:2015 standardına uygun kesin işletme prosedürlerinin izlenmesi yoluyla gerçekleştirilmesi ve belgelendirilmesi sağlanır.

FAC SIMILE

UK Declaration of Conformity

Description	**AUTOMATIC MIXER**
Model	**[MACHINE NAME]**
Serial Number	
Manufacturer:	**COROB S.p.A.** **Via Agricoltura, 103 - 41038 San Felice s/P (MO) – Italy**

The manufacturer certifies, under its own responsibility, that the machine to which this statement refers to, complies with the relevant statutory requirements applicable to the specific machine:

- **The Supply of Machinery (Safety) Regulations 2008 (S.I. 2008:1957)**
- **The Electrical Equipment (Safety) Regulations 2016 (S.I. 2016:1101)**
- **The Electromagnetic Compatibility Regulations 2016 (S.I. 2016:1091)**
- **The Restriction of the Use of Certain Hazardous Substances in Electrical and Electronic Equipment Regulations 2012 (S.I. 2012 No. 3032)**
- **The Waste Electric and Electronic Equipment (WEEE) Regulations 2013**

Andrea Alvisi
(Special Proxy Holder)
COROB S.p.A.
San Felice sul Panaro, 01/01/2023

FAC-SIMILE