corob

EVOPWR / EVOPWR CD V02

Automatisk tonemaskine / Automaattinen sävytyskone

Brugervejledning
Käyttöohje

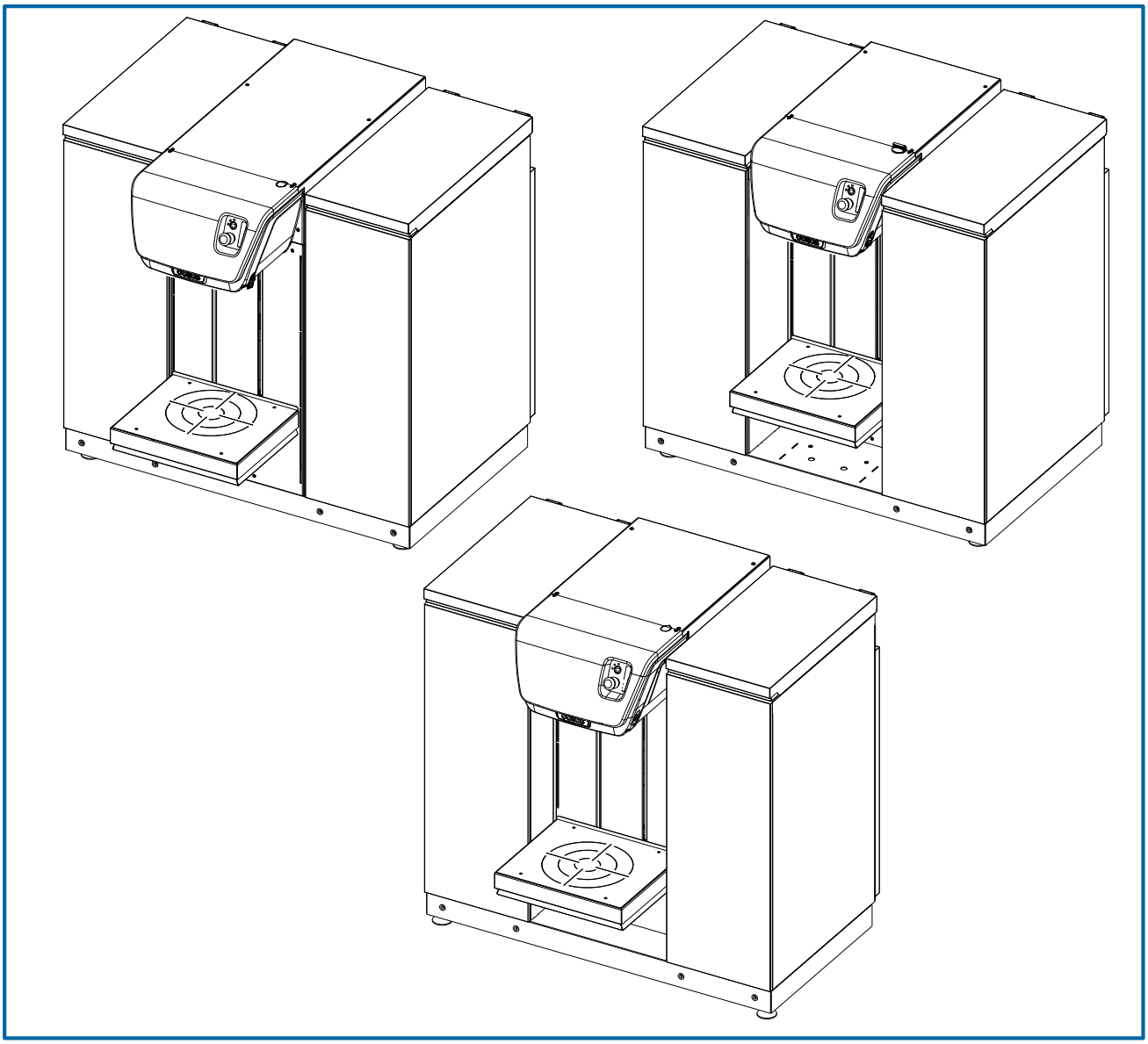

DA-FI

4059112

V02 V1.0 - R2 (10/2024)

Brugervejledning
Automatisk tonemaskine
EVOPWR/EVOPWR CD - V02
V1.0 - R2 (10/2024)
OVERSÆTTELSE AF DE ORIGINALE ANVISNINGER

© COPYRIGHT 2024, COROB S.p.A.
Alle rettigheder forbeholdes i alle lande

Der kan rettes anmodning om yderligere eksemplarer af dette produkt eller tekniske oplysninger vedrørende dette til:

Käyttöohje
Automaattinen sävytyskone
EVOPWR/EVOPWR CD - V02
V1.0 - R2 (10/2024)
ALKUPERÄISTEN OHJEIDEN KÄÄNNÖS

© COPYRIGHT 2024, COROB S.p.A.
Kaikki oikeudet pidätetään kaikissa maissa

Tämän ohjekirjan lisäkopioita tai sitä koskevia teknisiä tietoja seuraavasta osoitteesta:

COROB S.p.A.
Via Agricoltura 103 • 41038 San Felice s/P • Modena • Italy
Phone: +39-0535-663111 • Fax: +39-0535-663285
www.corob.com

INTELLEKTUELLE EJENDOMSRETTIGHEDER OG DISCLAIMER

Ingen dele af denne vejledning må oversættes til andre sprog og/eller redigeres og/eller gengives i andet format og/eller på mekanisk eller elektronisk medie, fotokopieres, registreres eller andet, uden forudgående skriftlig tilladelse fra COROB S.p.A.

COROB er et varemærker tilhørende og/eller registreret med eneret af COROB S.p.A. og dennes tilhørende selskaber (efterfølgende "COROB").

Såfremt andre varemærker eller registrerede mærker ikke nævnes i denne erklæring, betyder det ikke, at COROB frasiger sig den intellektuelle ejendomsret til disse mærker.

Indholdet i denne vejledning henviser til knowhow, tegninger, tekniske applikationer, der anvendes med eneret for COROB, som ofte er dækket af patentret eller ansøgning om patentret og derfor er beskyttet af national og international lovgivning på området for intellektuel ejendomsret.

Enhver henvisning til navne, data og adresser for andre selskaber end COROB og dettes kæde er tilfældig, og medmindre andet er angivet, fungerer de udelukkende som eksempler med henblik på at klarlægge brugen af COROB produkterne.

Tekst og billeder er omhyggeligt udarbejdet, dog forbeholder COROB sig retten til at foretage ændringer og/eller opdateringer af oplysningerne for at rette eventuelle slåfejl og/eller unøjagtigheder, uden forudgående varsel eller handling fra dennes side.

Nærværende vejledning indeholder alle nødvendige oplysninger for normal og forventet brug af COROB produkterne af slutbrugeren.

Denne vejledning indeholder ingen retningslinjer og/eller oplysninger vedrørende reparation af produktet. Af sikkerhedsmæssige årsager må reparationer udelukkende udføres af uddannede og autoriserede fagfolk. Manglende overholdelse af ovennævnte kan medføre øget risiko for personskader eller skader på produktet.

COROB har et netværk af autoriserede teknikere til at udføre ovennævnte reparationer.

Med autoriserede teknikere menes der teknisk personale, der har gennemført et kursusforløb hos COROB og/eller andre selskaber i kæden.

Ikke-autoriserede reparationer kan medføre bortfald af garantien på COROB produktet, som anført i salgskontrakten eller de generelle salgsbetingelser, og grænserne for, hvornår COROB er ansvarlig.

Nærværende klausul har ikke til hensigt at begrænse COROB ansvar i modstrid med de ufravigelige bestemmelser i loven. Ovennævnte begrænsning eller bortfald af ansvar er derfor muligvis ikke gældende.

For oplysninger om nærmeste tekniske servicecenter kan slutbrugeren rette henvendelse til COROB eller besøge websiden www.corob.com.

TEOLLIS- JA TEKIJÄNOIKEUDET SEKÄ VASTUUVAPAUSLAUSEKE

Mitään tämän oppaan osaa ei saa kääntää muille kielille ja/tai muokata ja/tai tuottaa uudelleen toiseen muotoon ja/tai mekaanisesti tai sähköisesti, kopioita tai rekisteröintiä tai muuta tarkoitusta varten ilman ennakkoon saatua COROB S.p.A:n kirjallista lupaa.

COROB on yksinomaan yhtiön COROB S.p.A. ja sen yhtiökumppanien (myöhemmin “COROB”) kaupallisia tai rekisteröityjä merkkejä.

Vaikka muita tuotemerkkejä, olivat ne sitten kaupallisia tai rekisteröityjä, ei mainita kyseisessä lausekkeessa, COROB ei luovu kyseisten tuotemerkkien vastaavista tekijänoikeuksista.

Kyseisten käyttöohjeiden sisältö viittaa COROB-yhtiön tieto-taitoon, kuviin, teknisiin sovelluksiin, jotka on usein patentoitu tai niille on haettu patenttia, ja täten ne on suojattu kansallisilla ja kansainvälisillä tekijänoikeuslailla.

Kaikki viitteet muiden kuin COROB-yhtiön tai yhtiökumppanien nimiin, tietoihin ja osoitteisiin on satunnaista, ellei muuta mainintaa ole, ja ne on annettu ainoastaan esimerkiksi COROB -tuotteiden käytön ymmärtämistä varten.

Teksti ja kuvat on laadittu mahdollisimman tarkkaan, tästä huolimatta COROB pidättää oikeuden muuttaa ja/tai päivittää ilmoituksetta tai ilman velvoitteita näiden käyttöohjeiden tietoja painovirheiden ja/tai epäkohtien korjaamiseksi.

Nämä käyttöohjeet sisältävät kaikki COROB-tuotteiden normaalin ja ennalta suunnitellun käytön vaatimat tiedot.

Nämä käyttöohjeet eivät sisällä ohjeita ja/tai tietoja tuotteen korjausta varten. Turvallisuussyistä kyseiset toimenpiteet saa suorittaa ainoastaan koulutettu ja valtuutettu tekninen henkilöstö. Mikäli näin ei tehdä, voi se johtaa henkilövahinkoihin tai tuotteen vaurioitumiseen.

Siksi COROB on määrittänyt valtuutettuja teknikoita kyseisten toimenpiteiden suorittamista varten.

Valtuutetut teknikot ovat teknisiä alan ammattilaisia, jotka ovat osallistuneet COROB-yhtiön ja/tai yhtiökumppanien järjestämiin koulutuksiin.

Valtuuttamattomat toimenpiteet voivat mitätöidä tuotteen COROB takuun myyntisopimuksen tai yleisten myyntiehtojen mukaisesti ja COROB-yhtiön vastuu määräytyy niiden mukaan.

Tämän lausekkeen tarkoituksena ei ole rajoittaa tai poissulkea COROB-yhtiön vastuuta, sillä se on sitovien lakipykälien vastaista. Kyseinen vastuun rajoitus tai poissulku ei siksi välttämättä ole voimassa.

Käyttäjä voi löytää lähimmän teknisen palvelun ottamalla yhteyttä COROB-yhtiöön tai vierailla sivulla www.corob.com.

HURTIG GUIDE

Ved arbejdsdagens begyndelse

- Kontrollér dysecentralens tilstand og at den er gjort ren.
- (Med fugtningsmekanisme med opløsningsmiddel eller uden fugtningsmekanisme) Kontrollér at svampen er ren og gennemvædet, hvis det er nødvendigt skal den gøres våd med en passende væske (valget af væske afhænger af toningspastaernes natur, og skal foretages direkte af producenten af de anvendte produkter).
- (Med vandbaseret fungtingsmekanisme) Kontrollér at vandniveauet i flasken ikke er under minimumsniveauet.
- (Med Autopad) Kontrollér tamponens tilstand og renhed.
- (Med Perforator) Kontrollér skærekantens tilstand og renhed.
- Foretag en Udrensning af systemet (det er ikke nødvendigt hvis tonemaskinen er udstyret med et dysesystem med integreret ventil).

Ting der skal huskes

- Efterlad aldrig maskinen slukket.
- Blandingen af toningspastaerne sker automatisk i hver enkelt kanister (tiderne kan indstilles).
- Vær opmærksom på ikke at fylde for meget toningspasta i kanistrene. Hvis der fyldes for meget i, skal man rette sig efter henvisningerne i brugervejledningen.
- Ryst manuelt toningspastaen, som skal hældes i kanistrene. Brug ikke automatiske rysteanordninger.
- Luk straks efter opfyldningen kanistrene med lågene.
- Man skal huske at opdatere kanistrenes opfyldningsniveau korrekt i styringssoftwaren.
- (Med fugtningsmekanisme med opløsningsmiddel eller uden fugtningsmekanisme) Svampens saturationsniveau skal kontrolleres mindst to gange om ugen (indgrebets hyppighed er vejledende og afhænger af toningspastaernes natur og omgivelserne).
- (Med vandbaseret fugtningsmekanisme) Fyld vand i flasken så snart minimumsniveauet nås. Overstig ikke maksimumniveauet.
- (Med Autopad) Rengør tamponen.

Ved arbejdsdagens slutning

- Fyld kanistrene.
- Opdatér opfyldningsniveauet i styringssoftwaren.
- Sluk for computeren. Sluk ikke for maskinen.

Det anbefales at læse brugervejledningen omhyggeligt.

PIKAOPAS

Työpäivän alussa

- Tarkista suutinpaketin puhtaus.
- (Liuotinpohjainen kostutuskuppi tai ilman kostutuskuppia) Tarkista sienen puhtaus ja kyllästyminen; jos kyllästyminen on tarpeen, käytä tarkoitukseen sopivaa nestettä (nesteen valinta riippuu pastojen ominaisuuksista ja valinnan saa suorittaa vain käytettyjen tuotteiden valmistaja).
- (Vesipohjainen kostutuskuppi) Tarkista, että säiliön vesitaso on minimiarvon yläpuolella.
- (Autopad) Tarkista tyynyn puhtaus.
- (Lävistin) Tarkista terän puhtaus.
- Suorita järjestelmän tyhjennys (ei tarpeen jos sävytyskone on varustettu suutinjärjestelmällä jossa integroitu INV-venttiili).

Huomaa

- Älä koskaan jätä konetta sammutustilaan.
- Pastojen sekoitus tapahtuu säiliöissä automaattisesti (mukautettavat aika-asetukset).
- Älä täytä pastasäiliötä liian täyteen. Jos säiliö on täytetty liian täyteen, toimi käyttöoppaan ohjeiden mukaan.
- Sekoita säiliöihin kaadettava pasta käsin. Älä käytä automaattisekoittimia.
- Sulje säiliöiden kannet välittömästi niiden täytön jälkeen.
- Muista päivittää säiliön täyttötasot hallintajärjestelmään oikein.
- (Liuotinpohjainen kostutuskuppi tai ilman kostutuskuppia) Sienen kyllästyminen tulee suorittaa vähintään kaksi kertaa viikossa (aikaväli on viitteellinen, sillä se riippuu pastojen ominaisuuksista ja ympäristöolosuhteista).
- (Vesipohjainen kostutuskuppi) Täytä vesisäiliö heti kun taso on laskenut minimiarvon kohdalle. Älä ylitä maksimitasoa.
- (Autopad) Puhdista tyyny.

Työpäivän lopussa

- Täytä säiliöt.
- Päivitä hallintajärjestelmän täyttötasot.
- Sammuta tietokone. Älä sammuta konetta.

Lue käyttöohjeet huolellisesti.

OVERSIGT

1 GENERELLE OPLYSNINGER 5
1.1 Vejledningens formål og anvendelse ... 5
1.1.1 Grafiske tegn ... 5
1.2 Definitioner ... 5
2 EGENSKABER 7
2.1 Beskrivelse af maskinen ... 7
2.2 Beskrivelse af maskindelene ... 8
2.3 Emballager, der kan forarbejdes ... 12
2.4 Foreskrevet anvendelse og ukorrekt anvendelse, der med rimelighed kan forudses ... 13
2.5 Identifikationsdata ... 13
3 SIKKERHED 14
3.1 Sikkerhedsforskrifter og ikke tilladt brug ... 14
3.2 Anvisninger til brugen af produkterne ... 15
3.3 Andre risici ... 16
3.4 Etiketternes placering ... 18
3.5 Sikkerhedsanordninger ... 19
3.6 Nødstop ... 19
3.6.1 Kontrol af sikkerhedsanordningerne ... 20
3.7 Nødsituation ... 21
3.8 Krav til installationslokalet ... 21
4 TRANSPORT OG FLYTNING 22
4.1 Generelle advarsler ... 22
4.2 Udpakning og placering ... 22
4.2.1 Medfølgende materialer ... 25
4.3 Klargøring af bordet ... 26
4.4 Montering af valsebånd (ekstraudstyr) ... 27
4.4.1 Udpakning ... 28
4.4.2 Montering ... 28
4.4.3 Regulering ... 28
4.4.4 Opmagasinering ... 28
4.5 Bortskaffelse og genbrug ... 28
5 IDRIFTSÆTTELSE 30
5.1 Generelle advarsler ... 30
5.2 Anvisninger for tilslutning til jordforbindelsen (angår kun ETL versionen) ... 30
5.3 Styrecomputer ... 32
5.4 Betjeningsknapper og tilslutninger ... 33
5.5 Trykknapper og signalerende kontrollamper ... 34
5.6 Knappen off-line og HVID kontrollampe ... 35
5.7 Lysende lysdiode-bjælker (ekstraudstyr) ... 35
5.8 Funktionen “Easy-On” computer (ekstraudstyr) ... 36
5.9 Elektrisk forbindelse og tænding ... 37
5.10 Inaktivering ... 38
6 ANVENDELSE AF TONEMASKINEN 39
6.1 Generelle advarsler ... 39
6.2 Ved arbejdsdagens begyndelse ... 39
6.3 Betjening ... 39
6.3.1 Indsættelse af dåsen - Semiautomatisk bord ... 40
6.3.2 Indsættelse af dåsen - Automatisk bord ... 41
6.3.3 Isætning af dåsen - Valsebånd ... 42
6.3.4 Brug af centreringsanordningen og af Bung Hole Locator ... 43
6.3.5 Perforering af dåsen ... 44
6.3.6 Toning ... 44
6.4 Automatiske processer ... 45
6.5 Påfyldning af kanistrene ... 45
6.6 Forstyrrelser ... 49
7 ALMINDELIG VEDLIGEHOLDELSE 51
7.1 Generelle advarsler ... 51
7.2 Vedligeholdelsesskema ... 51
7.3 Produkter som skal anvendes ... 51
7.4 Udvendig rengøring ... 52
7.5 Rengøring af dysecentral (Autocap) ... 52
7.6 Rengøring af dysecentral (Autopad med INV) ... 53
7.7 Rengøring og fugtning af svampen (Autocap) ... 54
7.8 Rengøring af Autopad ... 56
7.9 Kontrol og udskiftning af perforatorens nål ... 57
7.10 Efterfyldning af flaske i fugtningsenhed ... 58
8 TEKNISKE DATA 59
8.1 Tekniske data ... 59
8.2 Mål og vægt ... 60
8.3 Overensstemmelseserklæring ... 63
8.4 Garanti ... 63

SISÄLLYS

1 YLEISTIETOA 5
1.1 Käyttöohjeiden tarkoitus ja käyttö ... 5
1.1.1 Käytetyt grafiikat ... 5
1.2 Määrittelyt ... 5
2 OMINAISUUDET 7
2.1 Koneen kuvaus ... 7
2.2 Koneosien kuvaus ... 8
2.3 Käytettävät purkit ... 12
2.4 Käyttötarkoitus ja kohtuudella ennakoitavissa oleva väärinkäyttö ... 13
2.5 Tunnustiedot ... 13
3 TURVALLISUUS 14
3.1 Turvallisuusvaroitukset ja väärät käytöt ... 14
3.2 Pastojen käyttöä koskevat varoitukset ... 15
3.3 Jäljelle jäävät riskit ... 17
3.4 Tarrojen sijainti ... 18
3.5 Turvalaitteet ... 19
3.6 Hätäpysäytys ... 19
3.6.1 Turvalaitteiden tarkastus ... 20
3.7 Hätätilanteet ... 21
3.8 Asennuspaikan vaatimukset ... 21
4 KULJETUS JA LIIKUTTAMINEN 22
4.1 Yleisvaroitukset ... 22
4.2 Pakkauksen purkaminen ja koneen asettaminen ... 22
4.2.1 Pakkauksen sisältö ... 25
4.3 Purkkipöydän valmius ... 26
4.4 Rullakuljettimen asennus (valinnainen) ... 27
4.4.1 Purkaminen ... 28
4.4.2 Asennus ... 28
4.4.3 Säätö ... 28
4.4.4 Varastointi ... 28
4.5 Hävittäminen ja kierrättäminen ... 28
5 KÄYTTÖÖNOTTO 30
5.1 Yleisvaroitukset ... 30
5.2 Maadoitusohjeet (vain ETL-versio) ... 30
5.3 Hallintatietokone ... 32
5.4 Ohjaimet ja kytkennät ... 33
5.5 Painikkeet ja merkkivalot ... 34
5.6 Painike off-line ja VALKOINEN merkkivalo ... 35
5.7 LED-valopalkit (lisävarusteet) ... 35
5.8 Tietokoneen toiminto “Easy-On” (valinnainen) ... 36
5.9 Sähkökytkentä ja käynnistys ... 37
5.10 Koneen sammuttaminen ... 38
6 SÄVYTYSKONEEN KÄYTTÖ 39
6.1 Yleisvaroitukset ... 39
6.2 Työpäivän alussa ... 39
6.3 Koneen ohjaus ... 39
6.3.1 Purkin asettelu - Puoliautomaattinen purkkipöytä ... 40
6.3.2 Purkin asettelu - Automaattinen purkkipöytä ... 41
6.3.3 Purkin asettelu - Rullakuljetin ... 42
6.3.4 Purkinkeskittimen ja Bung Hole Locatorin käyttö ... 43
6.3.5 Purkin lävistys ... 44
6.3.6 Annostelu ... 44
6.4 Automaattiset prosessit ... 45
6.5 Säiliöiden täyttö ... 45
6.6 Ongelmatilanteet ... 50
7 PÄIVITTÄINEN HUOLTO 51
7.1 Yleisvaroitukset ... 51
7.2 Huoltotaulukko ... 51
7.3 Käytettävät tuotteet ... 51
7.4 Ulkoinen puhdistus ... 52
7.5 Suutinpaketin puhdistus (Autocap) ... 52
7.6 Suutinpaketin puhdistus (Autopad INV:llä) ... 53
7.7 Kostutuskupin sienen puhdistus ja kostutus (Autocap) ... 54
7.8 Autopad puhdistus ... 56
7.9 Lävistimen tarkastus ja vaihto ... 57
7.10 Kostutuskupin vesisäiliön täyttö ... 58
8 TEKNISET TIEDOT 59
8.1 Tekniset tiedot ... 59
8.2 Mitat ja paino ... 60
8.3 Vaatimuksenmukaisuusvakuutus ... 63
8.4 Takuu ... 63

1 GENERELLE OPLYSNINGER

1.1 Vejledningens formål og anvendelse

Læs denne vejledning omhyggeligt igennem, før maskinen tages i brug.

Denne vejledning indeholder anvisninger vedrørende brug og almindelig vedligeholdelse, som er nødvendig for at bibeholde maskinens ydeevne gennem dens levetid. Vejledningen indeholder alle de nødvendige oplysninger til at maskinen kan anvendes korrekt og til at forebygge ulykker.

Den skal betragtes som en fast bestanddel af maskinen og skal derfor opbevares indtil den endelige skrotning af maskinen.

Vejledningen indeholder alle de informationer, der var tilgængelige ved fremstillingen vedrørende maskinen og eventuelt tilbehør. For tilbehør angives varianter eller ændringer, der medfører forskellige brugsmæssige egenskaber.

Manualen kan være tilgængelig i papirform (i produktets emballage) eller i digital form, som kan tilgås på COROBs website. Det er muligt at rekvirere en papirkopi af manualen fra fabrikanten.

Hvis den bliver væk eller ødelægges delvist, og det derfor er umuligt at læse hele indholdet, bør der rettes anmodning om en ny vejledning til fabrikanten.

Hvis illustrationerne i denne vejledning viser maskinen uden beskyttelsesanordningerne og/eller operatørerne uden personlige værnemidler, er dette udelukkende for at gøre behandlingen af emnerne nemmere at forstå.

Nogle illustrationer i denne vejledning er baseret på prototyper, og nogle af standardmaskinernes detaljer kan således afvige fra disse illustrationer.

1.1.1 Grafiske tegn

Der anvendes **fed skrift** til at understrege bemærkninger eller anvisninger, der har særlig betydning.

FARE

Gør opmærksom på risiko for personskade.

ADVARSEL

Gør opmærksom på risiko for maskinskader, der kan medføre funktionsforstyrrelser.

Gør opmærksom på vigtige anvisninger vedrørende sikkerhedsforanstaltninger og/eller forholdsregler, der bør træffes.

Gør opmærksom på omstændigheder og/eller handlinger, der involverer computerens software.

Gør opmærksom på, at der skal bruges det angivne værktøj for at udføre den beskrevne handling.

1.2 Definitioner

OPERATØR
Medarbejdere, der har kendskab til hvordan man fremstiller maling, lak eller lignende, og som er oplært i og autoriseret til at betjene og anvende maskinen ved hjælp af betjeningsanordningerne og til at på- og aflade fremstillingsmaterialer, mens beskyttelsesanordningerne er installerede og aktiverede. De må kun arbejde i fuld sikkerhed og de må kun udføre almindelige vedligeholdelsesindgreb.

VEDLIGEHOLDER/INSTALLATØR
Tekniker med uddannelse og oplæring på det faglige område (mekanik og elektricitet), der har til opgave at foretage indgreb omkring installation eller reguleringer, reparation af fejl og vedligeholdelse på maskinen.

1 YLEISTIETOA

1.1 Käyttöohjeiden tarkoitus ja käyttö

Lue tämä käyttöohje huolellisesti ennen koneen käyttöä.

Tämä käyttöohje sisältää ohjeet päivittäiseen huoltoon, jota vaaditaan koneen suorituskyvyn säilyttämiseksi ennallaan ajan myötä. Ne sisältävät kaikki koneen oikeaan käyttöön vaadittavat tiedot ja tiedot henkilövahinkojen syntymisen estämiseksi.

Käyttöohje pitää käsittää koneen osana ja se pitää säilyttää koneen hävitykseen asti.

Nämä käyttöohjeet sisältävät kaikki laadintahetkellä saatavilla olevat konetiedot ja mahdollisten lisävarusteiden tiedot; lisävarusteiden kohdalla opas kuvaa niiden käytöt eri käyttötiloissa.

Käyttöohje voi olla saatavilla paperimuodossa (tuotepakkauksessa) tai digitaalisessa muodossa COROBin verkkosivustolla. Käyttöohjeen paperiversio on saatavissa valmistajalta.

Jos se hukkuu tai vahingoittuu osittain, niin ettei sen sisältöä voida lukea kokonaan, pyydä valmistajalta uusi kopio.

Jos nämä käyttöohjeet osoittavat konetta jossa ei ole suojia ja/tai ilman henkilönsuojaimia varustettuja työntekijöitä, sen tarkoituksena on saada asian käsittelystä yksinomaan selvemmän.

Jotkut käyttöohjeiden kuvat viittaavat prototyyppeihin, standardituotannon koneiden yksityiskohdat voivat erota niistä.

1.1.1 Käytetyt grafiikat

Vahvennettuja kirjaimia käytetään, kun jotakin aihetta koskevia huomautuksia tai ohjeita halutaan korostaa.

VAARA

Ilmoittaa henkilöitä koskevasta riskistä.

VAROITUS

Ilmoittaa konetta koskevasta riskistä, joka voi vahingoittaa sen toimintakykyä.

Ilmoittaa tärkeistä ohjeista, jotka liittyvät varotoimenpiteisiin ja/tai päivityksiin.

Ilmoittaa tilanteista ja/tai toimenpiteistä, jotka liittyvät tietokoneeseen asennettuun hallintaohjelmaan.

Ilmoittaa, että toimenpide vaatii erityisiä välineitä.

1.2 Määrittelyt

KONEEN KÄYTTÄJÄ
Henkilö, joka tuntee maalien, lakkojen ja muiden vastaavien tuotteiden valmistustavat ja joka on koulutettu ja valtuutettu ohjaimilla tapahtuvasta koneen ohjaamisesta ja käytöstä sekä tuotantomateriaalien latauksesta ja purusta suojien ollessa päällä. Kyseisen henkilön on toimittava yksin turvallisissa olosuhteissa ja voi suorittaa päivittäisiä huoltotoimenpiteitä.

HUOLTOTEKNIKKO / ASENTAJA
Erikoistyöntekijä, joka on teknillisesti (mitä tulee mekaniikkaan ja sähköön) pätevä ja koulutettu ja jonka valmistaja on valtuuttanut koneen asennukseen ja jonka tehtävänä on suorittaa koneeseen säätö-, viankorjaus- ja huoltotoimia.

2 EGENSKABER

2.1 Beskrivelse af maskinen

Den automatiske tonemaskine er et apparat, der anvendes til automatisk dosering (eller forsyning) af flydende toningspasta i beholdere (dåser, æsker eller dunke af metal eller plastik) med de mål, der er angivet i denne vejledning, der på forhånd er fyldt med base med det formål at opnå lak, maling, glasurmaling og blæk med den ønskede farvenuance, som vælges ved hjælp af maskinens software.

Tonemaskinen giver mulighed for at gendanne en afbrudt formel. hvis den bruges med firmware og doseringsprogrammer, som under støtter denne funktion.

2 OMINAISUUDET

2.1 Koneen kuvaus

Automaattinen sävytyskone on automaattinen nestemäisten pastojen annostuslaite (tai suutinlaite), joka annostelee pastaa tässä käyttöohjeessa mainitun kokoisiin, pohjaväriä sisältäviin, metalli- tai muovipurkkeihin, kanistereihin tai säiliöihin. Koneiden tarkoituksena on tuottaa lopputuotteita (kuten maaleja, liuotusaineita, musteita), joiden väri valitaan koneen hallintaohjelmalla.

Sävytyskone tarjoaa mahdollisuuden jatkaa keskeytettyä kaavaa, jos sitä käytetään laiteohjelmiston tai annosteluohjelmien kanssa, jotka tukevat kyseistä toimintoa.

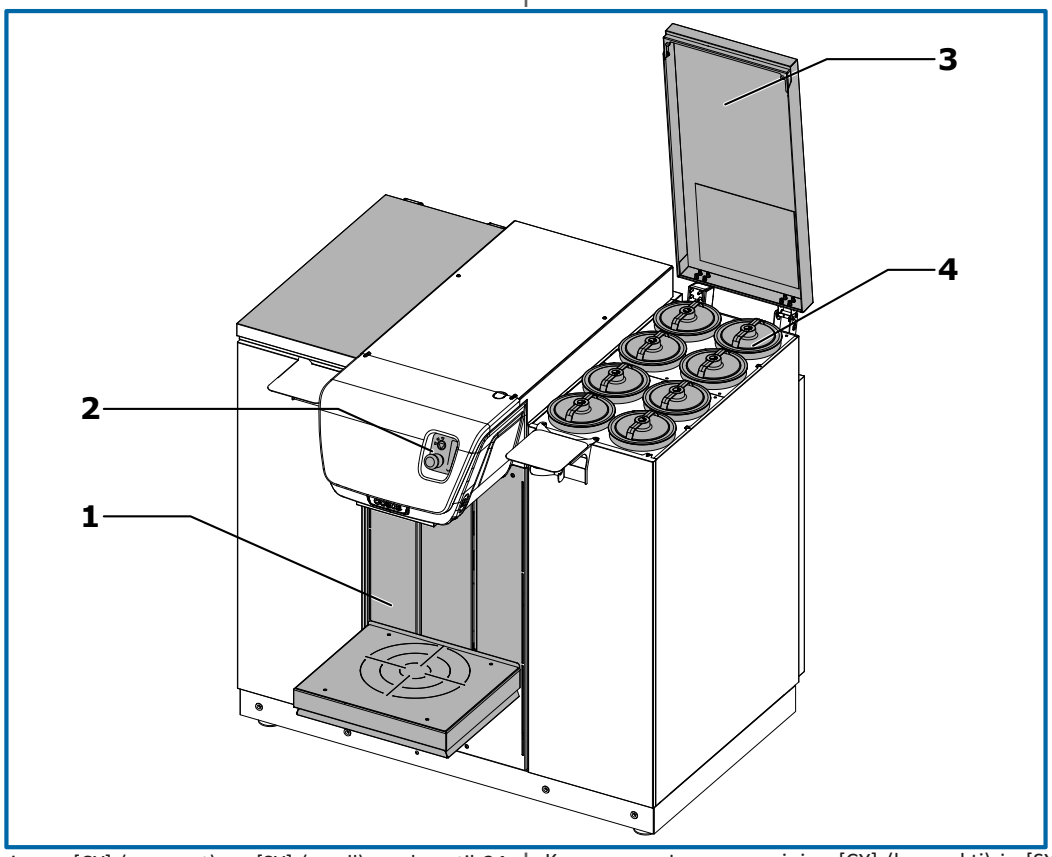

Maskinen fås i versionen [CX] (compact) og [SX] (small) med op til 24 kredsløb eller op til 32 kredsløb med INV og i versionen [LX] (large) op til 32 kredsløb.

Kone on saatavana versioina [CX] (kompakti) ja [SX] (pieni) enintään 24 piiriä tai enintään 32 piiriä INV:n kanssa ja versiona [LX] (suuri) enintään 32 piiriä.

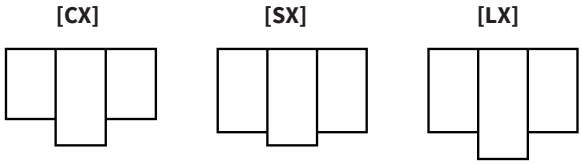

Modellernes forskel ligger i toningshovedets modul:

- small, til version [CX] og [SX]
- large, til version [LX]

Tankmodulerne på version [SX] og [LX] er ens. Tankmodulerne på version [CX] har en reduceret dybde.

Tonemaskinen kan være udstyret med et enkelt drev [Single Drive], som tillader aktivering af de individuelle kredsløb eller med et centralt drev, som aktiverer alle maskinens pumper samtidigt [Central Drive].

Tonemaskinen består af:

1. Toningsområde og indretning til placering af dåser.
2. Betjeningspanel.
3. Øvre låg.
4. Område til fyldning af kanistre.

Tonemaskinens styring varetages af styrecomputeren. Fabrikanten leverer en lang række applikationsprogrammer til styring af alle maskinens funktioner.

Mallit poikkeavat toisistaan suutinpään moduulin vuoksi:

- small, versiolle [CX] ja [SX]
- large, versiolle [LX]

Versioiden [SX] ja [LX] säiliömoduulit ovat samat. Version [CX] säiliömoduulien syvyys on rajoitettu.

Sävytyskoneessa voi olla yksittäinen moottorointi [Single Drive], jonka avulla yksittäiset piirit tai yhtenäinen keskitetty moottorointi voidaan aktivoida, joka aktivoi samanaikaisesti kaikki koneen pumput [Central Drive].

Sävytyskone koostuu seuraavista osista:

1. Annostelu- ja purkkien käsittelyalue.
2. Ohjauspaneeli.
3. Yläkannet.
4. Säiliöiden täyttöalue.

Sävytyskonetta ohjaa hallintatietokone. Valmistaja tarjoaa useita hallintaohjelmavalintoja kaikkiin koneen toimintoihin.

Hvis computeren er anbragt i et svært tilgængeligt område for operatøren, kan man erhverve ekstrafunktionen Easy-On, som tillader at tænde computeren direkte fra maskinens betjeningspanel ved hjælp af knappen off-line (kapitel 5.6).

Hvis den leverede maskine er udstyret med ekstraudstyret **COROB Connect,** er det muligt at styre den ved hjælp af en Android eller Windows anordning og det tilhørende dedikerede toningssoftware. Forbindelsen mellem anordningen med det installerede toningssoftware og maskinen oprettes automatisk.

2.2 Beskrivelse af maskindelene

Kanistre

Kanistrene på maskinen kan være af forskellig kapacitet og er egnede til at indeholde produktet, som skal doseres.

På maskinens øverste del findes lågene, hvorigennem det er muligt at fylde kanistrene.

Hver beholder er udstyret med et låg.

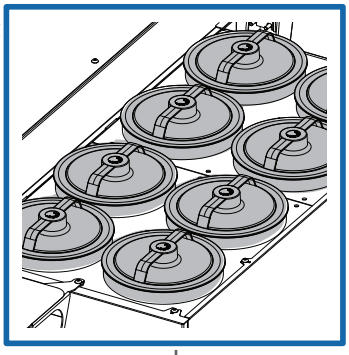

Dysecentralen

Enderne af slangerne til dosering, der kommer fra kanistrene, løber sammen og er fastgjorte til dysecentralen, hvorfra produktet kommer ud og fylder dåsen.

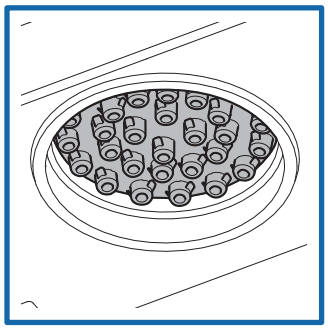

Dysesystem med integreret ventil (INV)

INV systemet integrerer toningsdysen og ventilen i ethvert kredsløb i én enkel patron.

Patronerne er monteret på det specielle toningshoved. Åbning (toning) og lukning (recirkulation) af ventilen styres elektrisk, af maskinens PLC.

I kraft af systemets tæthed modvirker INV systemet udtørring af toningspastaen.

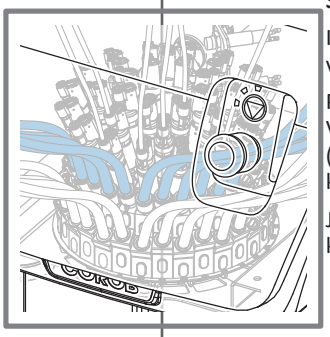

Bord (ekstraudstyr)

Bordet gør det muligt at placere dåsen korrekt ud for toningsdysecentralen.

Giver mulighed for plads til en vægt med display så man kan dosere mængden i vægt.

Semiautomatiske bord - Det semiautomatiske bord betjenes af operatøren ved hjælp af aktiveringsknapperne (med to hænder). Bordet standser, når emballagen registreres af fotocellen.

Automatiske bord - Bordet styres af computeren, som styrer dets bevægelse og kontrollerer at den emballage som står på det rent faktisk svarer til den, som er valgt til doseringen. En fotocelle kontrollerer tilstedeværelsen af emballagen, og at den er korrekt placeret på bordet.

Jos tietokone on asemoitu alueelle, joka ei ole helppopääsyinen käyttäjälle, on mahdollista pyytää valinnainen Easy-On -toiminto, jonka avulla tietokoneeseen pääsee suoraan koneen ohjauspaneelista off-line -painiketta käyttämällä (luku 5.6).

Jos kone toimitetaan valinnalla **COROB Connect,** sitä on mahdollista ohjata Android- tai Windows-laitteen kautta sekä asianmukaisella annosteluohjelmistolla. Yhteys laitteen, johon annostelun ohjelmisto on asennettu ja koneen välillä on automaattinen.

2.2 Koneosien kuvaus

Säiliöt

Koneen säiliöt voivat olla eri suuruisia ja ne on suunniteltu annosteltaville tuotteille sopiviksi.

Koneen yläosassa olevat kannet mahdollistavat säiliöiden täytön.

Jokaiseen säiliöön kuuluu sulkukansi.

Suutinpaketti

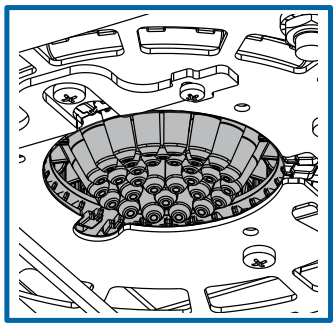

Säiliöistä tulevat syöttöputkien päät yhdistyvät ja ne on kiinnitetty suutinpakettiin, josta tuote tulee ulos purkin täyttöä varten.

Suutinjärjestelmä integroidulla venttiilillä (INV)

INV-järjestelmä integroi suutinpaketin ja jokaisen piirin venttiilin yksittäiseen patruunaan.

Patruunat on asennettu erityisen suutinpään päälle. Venttiilin avautuminen (annostelu) ja sulkeutuminen (kierto) tapahtuu sähköisesti koneen ohjauslogiikan kautta.

Järjestelmän tiiviyden ansiosta, INV estää pastan kuivumisen.

Purkkipöytä (valinnainen)

Purkkipöytä mahdollistaa purkin asianmukaisen paikoilleen asetuksen sävytyskoneen suutinpaketin keskikohtaan nähden.

Se mahdollistaa vaa'an sijoittamisen yhdessä siihen kuuluvan näytön kanssa määrän annostelemiseksi painon mukaan.

Puoliautomaattinen purkkipöytä - Puoliautomaattista purkkipöytää ohjaa käyttäjä aktivointipainikkeilla (ohjaus kahdella kädellä); purkkipöytä pysähtyy, kun valokenno havaitsee purkin.

Automaattinen purkkipöytä - Automaattista purkkipöytää hallitaan tietokoneella, joka ohjaa sen liikettä ja tarkistaa, että sen päälle asetettu purkki vastaa hallintaohjelmassa annosteluun valittua purkkikokoa. Valokenno tarkastaa, että purkki on paikallaan, ja että pöytä on oikein asennettu.

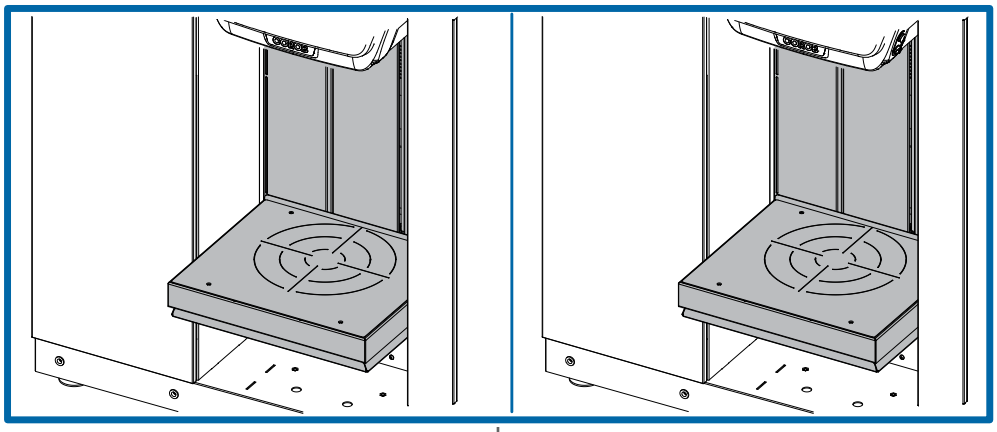

Valsebånd - kun version [CX] og [LX]

Det sammenfoldelige valsebånd er fastgjort foran til kanistermodulet og letter isætning af tung emballage på bordet. Glideplanet kan være med valser eller af rustfrie stålplader. Det er desuden udstyret med et trin, som letter operatørens opgave under genopfyldning af kanistrene. Valsebåndet kan indstilles i forskellige højder.

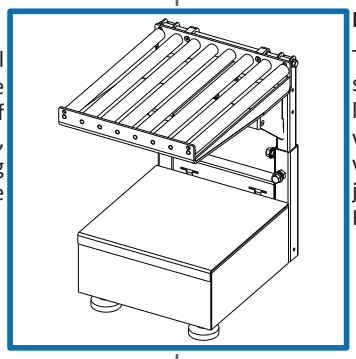

Rullakuljetin - vain versioille [CX] ja [LX]

Taivutettava rullakuljetin on kiinnitetty edestä säiliömoduuliin ja se auttaa painavien purkkien lastauksessa purkkipöydän päälle. Liukutaso voidaan valmistaa joko rullista tai ruostumattomasta terästä valmistetusta metallilevystä. Siinä on lisäksi askelma, joka auttaa käyttäjää säiliöiden täyttötoimenpiteissä. Rullakuljettimeen kuuluu eri säätökorkeuksia.

Hydraulisk valsebånd med pedal - kun version [LX]

Den flytbare rullebane gør det nemt at placere spanden manuelt under toningshovedet og at styre løft af denne ved hjælp af den monterede pedal. Den er udstyret med et holdeværktøj til centrering af pakninger, som bruges til at placere dåserne centralt i forhold til dysernes midte.

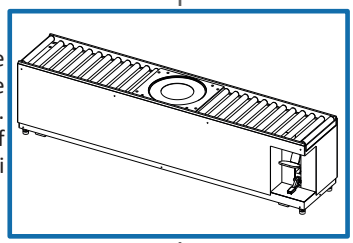

Hydraulinen poljinrullakuljetin - vain versio [LX]

Siirrettävän irtorullarullakuljettimen ansiosta tölkki voidaan sijoittaa kätevästi käsin suutinpään alle ja sitä voidaan ohjata paikalla olevalla jalkapolkimella. Se on varustettu purkkien keskitysmallineella, jonka avulla tölkit voidaan asettaa akselille suuttimen keskipisteeseen nähden.

Centreringsanordning

I standardkonfiguration er bordet udstyret med en metalplade med centreringsringe til positionering af dåser med perforerede dæksler under toningsdysen. Det er muligt at erhverve en meltaplade med centreringsringe med brugerdefinerbar diameter som ekstraudstyr.

Purkinkeskitin

Vakiokokoonpanossa purkkipöytään kuuluu levytaso keskitysrenkailla, joka on hyödyllinen esilävistettyjen purkkien asettamiseen suutinpaketin alle. Valinnaisena on mahdollista pyytää levytaso jossa mukautettavat läpimitan keskitysrenkaat.

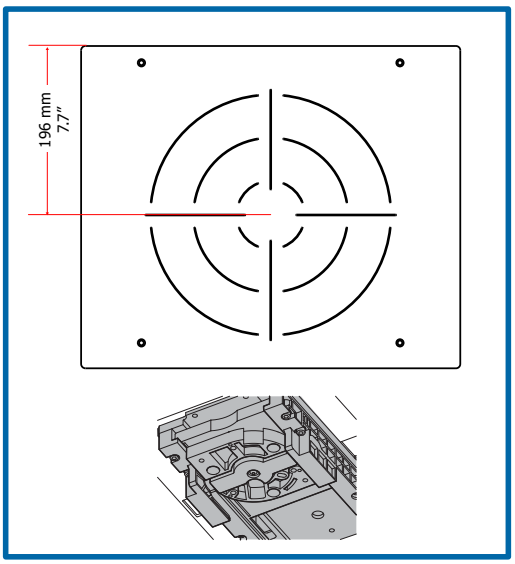

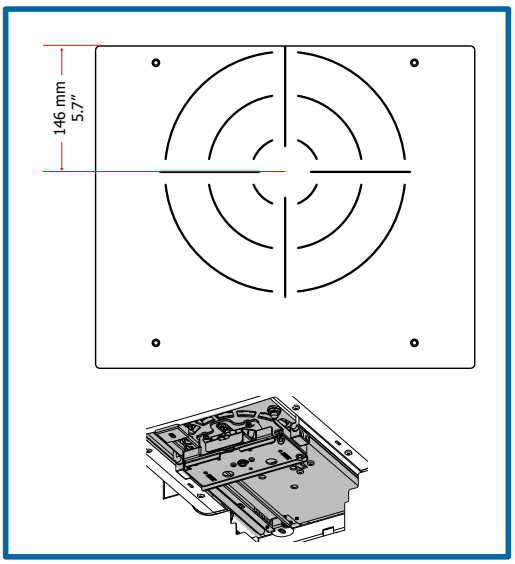

Bung Hole Locator (B.H.L.)

Det er et system, der udsender laserstråler, der giver mulighed for at placere dåser med hul i således, at hullet befinder sig rigtigt i forhold til toningsdysecentralen.

Hvis B.H.L. (Bung Hole Locator) er til stede i kombination med det automatiske bord, er maskinen udstyret med en **ekstra trykknap på højre side af hovedet, som tillader at tænde for laserstrålerne før man beordrer doseringen** og inden bordets bevægelse. Dette tillader en optimal placering af den perforerede dåse.

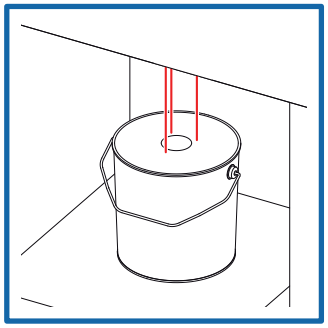

Bung Hole Locator (B.H.L.)

Kyse on lasersädejärjestelmästä, joka mahdollistaa esilävistettyjen purkkien asettamisen niin, että reikä kohdistuu sävytyskoneen suutinpakettiin.

Jos B.H.L. on paikalla yhdessä automaattisen purkkipöydän kanssa, kone on varustettu **pään oikealla puolella olevalla lisäpainikkeella, jonka avulla voidaan käynnistää lasersäteet ennen annostelun ohjausta** ja näin ennen purkkipöydän liikettä. Tämä sallii lävistetyn purkin ihanteellisen asemoinnin.

AUTOCAP og AUTOPAD

1

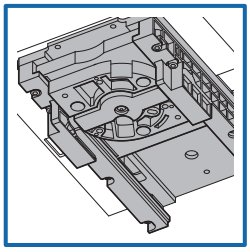

For at forhindre udtørring toningspasta i toningscentralen er maskinen udstyret med et fugtningsdæksel eller en anordning til rengøring af dyserne.

Autocap (1) er et automatisk dæksel, der sikrer en hermetisk lukning af toningscentralen. Dækslet styres af softwaren, som automatisk åbner det inden toningen og herefter straks lukker det igen. Det indeholder en fugtende svamp.

Autopad (2) er en automatisk anordning, som afvikler rengøring af dysecentralen efter toningen. Når toningen er afsluttet og dåsen fjernes, så dåseregistreringens fotoceller blotlægges, lukker Autopad (der sædvanligvis er åben under maskinens funktion) og afvikler en rengøringscyklus. Rengøringen består i at afvikle en eller flere passager på tilslutningerne på tamponens kredsløb i Autopad, for at eliminere resterne af toningspasta på dyserne.

Autopad kan også konfigureres til at forblive i den lukkede position, det vil sige holde dyseområdet dækket, bortset fra under toningsfasen.

Autopad er kun disponibel i kombination med systemet INV (Integrerede elektriske ventiler).

AUTOCAP ja AUTOPAD

2

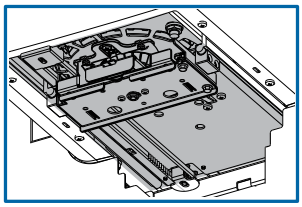

Jotta aineet eivät kuivuisi suutinpakettiin, koneessa on kostutuskuppi tai suutinpaketin puhdistuslaite.

Autocap (1) on automaattinen kostutuskuppi, joka takaa suutinpaketin ilmatiiviin sulkemisen; sitä säätää ohjelma, joka avaa sen automaattisesti ennen annostelua ja sulkee sen välittömästi sen jälkeen. Se sisältää kostutussienellä.

Autopad (2) on automaattinen laite, joka suorittaa suutinpaketin puhdistuksen annostelun jälkeen. Kun annostelu on päättynyt, ja purkki otetaan pois ja näin purkin havaitsemiseen kuuluva valokenno paljastuu, Autopad (joka on yleensä auki koneen toiminnan aikana) sulkeutuu ja suorittaa puhdistusjakson. Puhdistus koostuu yhden tai useamman jakson suorittamisesta Autopadin värityynyt piirien päissä, joiden tarkoituksena on poistaa pastan jäämät suuttimista.

Autopad voidaan konfiguroida myös jäämään suljettuun asentoon, eli pitää suuttimien aluetta peitettynä, lukuun ottamatta annosteluvaiheen aikana.

Autopad on saatavana vain järjestelmään INV (Integroidut sähköventtiilit) yhdistettynä.

Perforator

Perforatoren er en anordning, der gør det muligt at lave huller i dåsens låg.

Med *semiautomatisk perforator*, afvikles perforeringen af operatøren ved at indvirke samtidig på det semiautomatiske bords aktiveringsknapper (med to hænder).

Bordets opadgående bevægelse skubber dåsen, som står herpå, mod perforatorens nål og den nedadgående bevægelse anbringer den i den korrekte toningsposition.

Perforatoren leveres med en medfølgende manuel prop-påsætter, som tillader at sætte plastikproppen i det udførte hul.

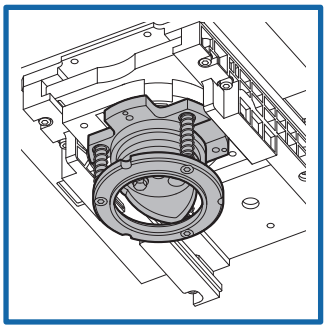

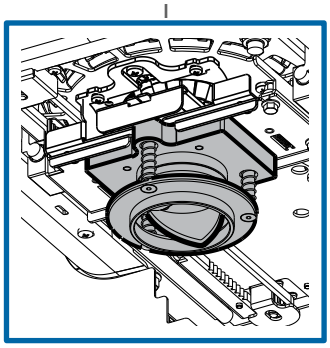

Lävistin

Lävistin on laite, jolla purkin kansi voidaan läpäistä.

Puoliautomaattisella lävistimellä käyttäjä suorittaa lävistyksen kytkemällä samanaikaisesti päälle puoliautomaattisen purkkipöydän käynnistyspainikkeet (ohjaus kahdella kädellä).

Purkkipöydän nousuliike työntää sitä vasten asetettua purkkia lävistintä vasten ja vie sen laskuliikkeellä takaisin oikeaan asentoon annostelua varten.

Lävistimen varustukseen kuuluu myös manuaalinen kupinasetin, joka sallii muovikorkin asettamisen tehtyyn reikään.

Fugtningsenheden No-Dry-Nozzle

Fugtningsenheden til vandbaserede toningspastaer sikrer en konstant befugtning af dyserne. Luften som er fugtet med vandet fra flasken bliver overført til dysezonen. På baggrund af det aflæste fugtighedsniveau, slukkes eller tændes systemet automatisk, når det er nødvendigt.

Fugtningsenheden til fortynderholdig toningspasta tillader fugtning af dyserne, når dækslet er lukket. Fortynderen, som findes i en lille beholder inden i dækslet, holder konstant dyseområdet mættet.

De to systemer kan være installeres enkeltvist eller sammen, alt efter det farvemetriske system, der anvendes på maskinen.

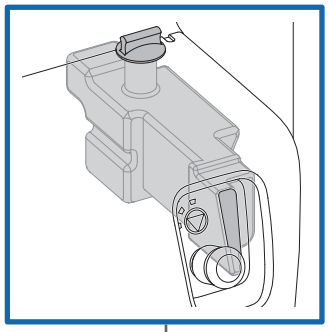

Kostutin No-Dry-Nozzle

Vesiliuotinpohjaisten pastojen kostutin takaa suuttimien jatkuvan kostutuksen. Vesisäiliön sisältämällä vedellä kostutettu ilma siirretään suuttimien alueelle. Järjestelmä aktivoituu ja deaktivoituu automaattisesti havaitun kosteustason mukaan.

Liuotinpohjaisten pastojen kostutin mahdollistaa suuttimien kostutuksen kun kostutuskuppi on kiinni. Kostutuskupin sisällä olevassa pienessä säiliössä oleva liuotusaine säilyttää suuttimien alueen kylläisyyden aina.

Kummatkin järjestelmät toimivat yksittäin tai yhdessä, koneessa käytetystä pastajärjestelmästä riippuen.

Øverstesikker-hedsplade

Når man frakobler de to skruer under sikkerhedspladen, er det muligt at få adgang til den indvendige zone af maskinen for at foretage en rengøring af dysecentralen.

Sikkerhedspladen fås kun i kombination med det automatiske bord.

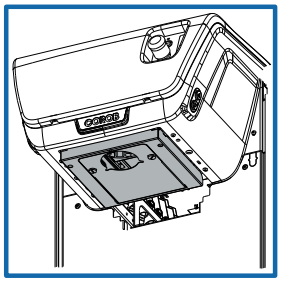

Ylempi turvalevy

Vapauttamalla turvalevyn alla olevat kaksi ruuvia pääsee koneen sisäpuolelle suuttimen keskuksen puhdistusta varten.

Turvalevy on saatavana vain purkkipöytään yhdistettynä.

2.3 Emballager, der kan forarbejdes

MAX kg LB	*35 kg* *77 lb*

2.3 Käytettävät purkit

Bord / Purkkipöytä	Prop / Korkki / Autopad Dysesystem / Suutinjärjestelmä	MAX	MIN	MAX	MIN
Semiautomatisk / Puoliautomaattinen	**AUTOCAP**	500 mm [19.7”] *450 mm [17.7”]**	80 mm [3”] *130 mm [5.1”]**	415 mm [16.3”] *300 mm [11.8”]**	70 mm [2.8”] *110 mm [4.3]**
	AUTOCAP + PUNCHER	460 mm [17.7”]	90 mm [3.5”]	275 mm [10.8”] 390 mm [15.4”]	110 mm [4.3”]
	AUTOPAD	510 mm [20.1”] *450 mm [17.7”]**	80 mm [3”] 60 mm [2.4”] med specialbord til sample pot / erikoispurkkipöydällä sample pot varten *130 mm [5.1”]**	415 mm [16.3”] *300 mm [11.8”]**	70 mm [2.8”] *110 mm [4.3]**
	AUTOPAD + PUNCHER	435 mm [17.1”]	90 mm [3.5”]	275 mm [10.8”] 290 mm [11.4”]	110 mm [4.3”]
Automatisk / Automaattinen	**AUTOCAP**	485 mm [19.1”]	80 mm [3”] 60 mm [2.4”] med specialbord til sample pot / erikoispurkkipöydällä sample pot varten	415 mm [16.3”] 275 mm [10.8”] 390 mm [15.4”]	70 mm [2.8”]
	AUTOPAD	473 mm [18.6”]		415 mm [16.3”] 275 mm [10.8”] 290 mm [11.4”]	

** Med valgfri vægt til gravimetrisk toning.*

På grund af det høje fyldningsniveau af emballagerne på 0,5 liter og 1 liter [en Pint og en kvart], fraråder COROB perforering.

** Vaakavaihtoehdolla gravimetristä annostelua varten.*

Koska 0,5 litran ja 1 litran purkit täytetään suhteellisen korkealle tasolle, COROB ei suosittele niiden lävistystä.

2.4 Foreskrevet anvendelse og ukorrekt anvendelse, der med rimelighed kan forudses

Maskinen er beregnet på professionel brug til dosering af toningspasta i små, mellemstore og store forretninger eller professionelle centre til fremstilling af farvet maling og lak.

Maskinen skal anvendes med emballager af de anførte størrelser i kapitel 2.3 (Emballager, der kan forarbejdes) med de anførte toningspastaer i tabellen i kapitel 8.1.1 (Tekniske data) og med de angivne metoder i nærværende manual.

Enhver anden brug af maskinen i strid med den foreskrevne i denne vejledning skal betragtes som forkert og ikke forudset brug og medfører derfor bortfald af fabrikantens ansvar pga. tilsidesættelse af disse forskrifter.

2.5 Identifikationsdata

Maskinen er forsynet med et typeskilt (kapitel 3.4) som angiver:

1. Fabrikantens navn.
2. Mærkninger.
3. Maskinmodel.
4. Fremstillingsdato (måned og år).
5. Serienummer.
6. Elektriske egenskaber.

Typeskiltet må under ingen omstændigheder fjernes eller ændres.

2.4 Käyttötarkoitus ja kohtuudella ennakoitavissa oleva väärinkäyttö

Kone on tarkoitettu pastojen annosteluun ammattikäytössä pienissä, keskikokoisissa ja suurissa myyntipisteissä tai värillisten maalien ja lakkojen valmistukseen ammatillisissa keskuksissa.

Konetta tulee käyttää luvussa 2.3 (Käytettävät purkit) purkeille, luvun 8.1 1. (Tekniset tiedot) taulukossa oleville pastoille osoitettujen rajojen sisällä ja tässä käyttöohjeessa osoitettujen käyttötapojen mukaisesti.

Kaikkea muuta käyttöä, jota ei ole osoitettu tai ei voi päätellä tämän käyttöohjeen perusteella, pidetään vääränä ja käytönvastaisena käyttönä ja saa täten kaiken valmistajan antaman vastuun raukeamaan näiden määräysten noudattamatta jättämisen vuoksi.

2.5 Tunnustiedot

Koneessa on tyyppikilpi (luku 3.4), johon on merkitty:

1. Valmistajan nimi.
2. Merkinnät.
3. Koneen malli.
4. Valmistuskuukausi ja vuoksi.
5. Sarjanumero.
6. Sähköominaisuudet.

Älä poista tai vahingoita tyyppikilpeä millään lailla.

3 SIKKERHED

3.1 Sikkerhedsforskrifter og ikke tilladt brug

PÅBUD

- **Læs omhyggeligt denne vejledning, inden der udføres indgreb på maskinen.**
- Maskinen må udelukkende anvendes til det formål, den er beregnet til.
- Hold øje med maskinens signaleringsanordninger.
- Anvend de personlige værnemidler hvis disse foreskrives.
- De medarbejdere, der får adgang til de dele af maskinen, der er beskyttet af sikkerhedspanelerne, i forbindelse med afvikling af ekstraordinær vedligeholdelse og reparationer, skal råde over de fornødne kvalifikationer og være særligt oplærte (VEDLIGEHOLDER).
- Alle de ordinære vedligeholdelsesindgreb, som udføres af operatøren, skal udføres for slukket maskine og med stikket trukket ud af kontakten.
- Maskinen må kun anvendes af **en enkelt operatør**. Tilstedeværelse af andre end operatøren, som vil kunne nå eller røre ved maskinens komponenter under brug heraf, er forbudt.
- Arbejdspladsen til operatøren som skal anvende maskinen befinder sig fortil.
- Maskinen skal anvendes af en operatør med myndighedsalder og som en læge har erklæret besidder de psykofysiske evner, der kræves for at udføre arbejdet.
- De stoffer, der kan anvendes på maskinen, såsom toningspasta, lak, opløsnings-, smøre- og rensemidler, kan være skadelige for helbredet; disse stoffer skal håndteres, opbevares og bortskaffes i henhold til de gældende normer og de anvisninger, der følger med produktet.

FORBUD

- Maskinen må ikke anvendes med emballager med en større kapacitet end de anførte i kapitel 2.3 (Emballager, der kan forarbejdes) eller med andre toningspastaer end de anførte i tabellen med de tekniske data.
- **MASKINEN ER IKKE EKSPLOSIONSSIKRET OG MÅ IKKE ANVENDES I KLASSIFICEREDE ZONER (EKSPLOSIONSFARLIGE OMGIVELSER).**
- **Hæld aldrig let antændelige væsker i maskinens indre. Følg de specifikke anvisninger i kapitel 3.8 i tilfælde af brug med toningspasta, som indeholder flygtige opløsningsmidler.**
- Det er forbudt at ryge i maskinens nærhed.
- Anvend aldrig åben ild eller materialer der vil kunne skabe gnister og antænde en brand.
- Maskinen må ikke anvendes til levnedsmidler.
- OPERATØREN må ikke udføre arbejde på maskinen, som er forbeholdt VEDLIGEHOLDEREN eller INSTALLATØREN. Fabrikanten kan IKKE holdes ansvarlig for skader, som opstår på grund af manglende overholdelse af dette forbud.
- Det er forbudt at anvende maskinen uden værnemidler, eller med eventuelle inaktiverede, fejlbehæftede eller manglende sikkerhedsanordninger. Det er strengt nødvendigt, at panelerne forbliver lukkede.
- Undgå at se direkte ind i laserlyset fra Bung Hole Locator laseren (klasse II laserprodukt).
- Hvis der går ild i maskinen, **skal man ikke bruge vand**. Anvend udelukkende en pulverbrandslukker eller en brandslukker med kuldioxid, og følg brugsanvisningen og advarslerne, som angivet af fabrikanten på brandslukkeren.

3 TURVALLISUUS

3.1 Turvallisuusvaroitukset ja väärät käytöt

PAKOLLISTA

- **Nämä käyttöohjeet on luettava huolellisesti ennen koneen käyttöä.**
- Konetta pitää käyttää ainoastaan sellaisiin käyttötarkoituksiin, mihin se on rakennettu.
- Kiinnitä huomio koneessa oleviin varoituksiin.
- Määräyksen mukaan käytä henkilönsuojaimia.
- Ainoastaan pätevä ja asianomaisen koulutuksen saanut henkilöstö (HUOLTOTEKNIKKO) saa ohittaa koneen suojalevyt ylimääräisiä huolto- ja korjaustoimia varten.
- Kaikki käyttäjälle kuuluvat päivittäiseen huoltoon liittyvät toimenpiteet tulee suorittaa kone sammutettuna ja verkkokaapeli irti pistorasiasta.
- Konetta saa käyttää **ainoastaan yksi koneenkäyttäjä**; koneenkäyttäjän lisäksi paikalla ei saa olla muita käyttäjiä, jotka voivat saavuttaa ja koskea koneen osia käytön aikana.
- Konetta käyttävän käyttäjän työpaikan on oltava koneen edessä.
- Konetta saa käyttää täysikäinen henkilö, jonka henkinen ja psyykkinen tila on todettu työterveyslääkärin lausunnolla sopivaksi.
- Koneessa käytetyt aineet, kuten pastat, maalit, liuotusaineet, rasvoitusaineet ja puhdistusaineet, voivat olla terveydelle vaarallisia; käsittele, varastoi ja hävitä tällaiset aineet voimassa olevien normien ja tuotteen kanssa saatujen ohjeiden mukaisesti.

KIELLETTYÄ

- Konetta ei saa käyttää purkkien kanssa, jotka ylittävät luvussa 2.3 (Käytettävät purkit) annetut rajat eikä muiden kuin tekniset tiedot sisältävässä taulukossa osoitettujen pastojen kanssa.
- **KONE EI OLE RÄJÄHDYSSUOJATTU JA SITÄ EI PIDÄ KÄYTTÄÄ KYSEISIKSI LUOKITELLUILLA ALUEILLA (RÄJÄHDYSVAARALLISET YMPÄRISTÖT).**
- **Älä kaada erittäin tulenarkoja nesteitä koneen sisälle. Jos käytetään haihtuvia liuotteita sisältäviä pastoja, noudata määrättyjä luvussa 3.8 annettuja ohjeita.**
- Koneen läheisyydessä tupakoiminen on kielletty.
- Vältä avotulen tai sellaisen materiaalin käyttöä, joka voi saada aikaan kipinöitä ja sytyttää tulipalon.
- Konetta ei ole tarkoitettu elintarvikekäyttöön.
- KÄYTTÄJÄ ei saa suorittaa HUOLTOTEKNIKON tai ASENTAJAN vastuulla olevia toimenpiteitä. Valmistaja EI vastaa vahingoista, jotka aiheutuvat tämän kiellon laiminlyönnistä.
- Konetta ei saa käyttää missään tilanteessa ilman suojuksia tai jos koneen suojalaitteet on poistettu käytöstä, rikkoutuneet tai irrotettu. Suojalevyt on pidettävä suljettuina.
- Älä koskaan katso suoraan Bung Hole Locator -laserin valonlähteeseen (luokan II lasertuote).
- Jos kone syttyy palamaan, **älä koskaan käytä vettä sen sammuttamiseen**. Käytä ainoastaan kuivalla jauheella tai hiilidioksidilla toimivaa palosammutinta sen valmistajan antamia ohjeita ja varoituksia noudattaen.

ELEKTRISK FARE

- Brugeren skal forbinde maskinen til et TN- eller TT-forsyningsanlæg, som er udstyret med en RCD-beskyttelsesanordning (Residual Current Devices), der automatisk griber ind i tilfælde af beskadigelse.
- **MASKINEN SKAL ALTID FORSYNES VED HJÆLP AF EN STIKKONTAKT MED JORDFORBINDELSE.** Linjen skal beskyttes mod overbelastning, kortslutning og direkte kontakter ifølge de gældende normer til forhindring af arbejdsulykker. En ukorrekt jordforbindelse kan medføre risiko for elektrisk stød.
- Den strømforsyningskilde, som maskinen er tilsluttet, skal stemme overens med de data, der er angivet på maskinens typeskilt.
- I tilfælde af pludseligt strømsvigt tændes der ved genopretningen automatisk for maskinen, således at de processer, der skal gennemføres for at hindre, at produkterne tørrer, kan foretages.
- For at undgå risiko for elektriske stød eller sår, må maskinen kun anvendes indenfor. Det er forbudt at anvende maskinen udendørs, hvor den kan udsættes for regn eller høj luftfugtighed.
- Før der udføres hvilket som helst vedligeholdelsesarbejde, skal elkablet frakobles elforsyningsstikkontakten.
- Maskinen frakobles elforsyningen ved at frakoble elstikket, som derfor skal installeres i nærheden af en lettilgængelig stikkontakt.
- Maskinen må ikke fødes ved hjælp af forlængerledninger.
- Der må ikke anvendes flerdobbelte stik til at forbinde andet apparatur til den samme stikkontakt, som forsyner maskinen med strøm. Kontrollér, at den elektriske forsyning af maskinens serieforbundne apparater, så som computeren, er ækvipotentiel (kun har én jordforbindelsesreference) da spændingsforskelle medfører forstyrrelser og/eller beskadigelse på de serielle indgange.
- Man skal med jævne mellemrum kontrollere el-kablets tilstand, og hvis det er beskadiget, skal det erstattes med et nyt kabel fra fabrikanten.

3.2 Anvisninger til brugen af produkterne

FARE

Maskinen er beregnet til brug af almene toningspastaer. Følg nøje anvisningerne på toningspastaens emballage, og læs omhyggeligt **SIKKERHEDSDATABLADET (MSDS - Material Safety Data Sheet)** som følger med fra forhandleren eller fabrikanten af produktet.

Følg alle de angivne sikkerhedsanvisninger, og anvend de forudsete personlige værnemidler, hvor dette er foreskrevet.

Nedenfor angives nogle af de mest almindelige anvisninger og sikkerhedsforanstaltninger fra producenterne af toningspasta.

1. Produktet er farligt, hvis det indtages.
2. Undgå kontakt med huden og øjnene. I tilfælde af kontakt med huden og øjnene skylles der med rigeligt vand.
3. Skal opbevares uden for børnenes rækkevidde.
4. Anvend de foreskrevne værnemidler, hvor dette er foreskrevet.
5. Hvis produktet ved et hændeligt uheld spildes eller siver ud, skal man sørge for at lufte grundigt ud som anvist i denne vejledning og i instruktionerne, som følger med produktet.
6. Toningspastaerne må ikke hældes i kloaksystemet. Reststofferne skal bortskaffes i henhold til de lokale normer på området.

SÄHKÖN KÄYTTÖÖN LIITTYVÄT VAARAT

- Käyttäjän tulee liittää kone TN tai TT syöttöjärjestelmään, joka on varustettu RCD-suojalaitteella (Residual Current Devices), joka kytkeytyy automaattisesti vian esiintyessä.
- **SYÖTÄ KONEESEEN AINA SÄHKÖVIRTAA PISTORASIAN KAUTTA, JOKA TAKAA MAADOITUKSEN.** Linja on suojattava ylikuormituksia, oikosulkuja ja suoria kosketuksia vastaan voimassa olevien onnettomuuksien ehkäisyä koskevien määräysten mukaisesti. Väärin suoritettu maadoitus voi aiheuttaa sähköiskujen vaaran.
- Koneeseen ei saa syöttää sähköä syöttölähteestä, jonka ominaisuudet eivät vastaa tyyppikilvessä esitettyjä ominaisuuksia.
- Yllättävän sähkökatkon jälkeen kone käynnistyy automaattisesti niin että automaattiset toiminnot voidaan suorittaa ja vältetään tuotteiden kuivaminen.
- Sähköiskujen ja henkilövahinkojen välttämiseksi konetta saa käyttää ainoastaan sisätiloissa. Konetta ei saa käyttää ulkona, jossa se voi altistua sateelle tai huomattavalle kosteudelle.
- Ennen mitä tahansa huoltotoimea, irrota verkkokaapeli aina pistorasiasta.
- Kone eristetään syöttöverkosta irrottamalla pistoke, siksi kone pitää asentaa lähelle pistorasiaa, johon on helppo päästä käsiksi.
- Älä käytä jatkojohtoja koneen virran syöttöön.
- Älä käytä jakopistorasioita, joilla voit kytkeä muita laitteita samaan pistorasiaan koneen kanssa. Varmista, että koneeseen liitettyjen laitteiden virransyöttö sarjaliitännän kautta on ekvipotentiaalinen (yksi ainoa maadoituspiste), sillä potentiaalissa esiintyvät erot aiheuttavat häiriöitä ja/tai vahinkoja sarjaporteille.
- Tarkista ajoittain verkkokaapelin kunto, jos se on vaurioitunut, vaihda se uuteen, valmistajan toimittamaan kaapeliin.

3.2 Pastojen käyttöä koskevat varoitukset

VAARA

Kone sopii pastojen yleiseen käyttöön, seuraa tarkkaan pastapurkissa ja valmistajan **KÄYTTÖTURVALLISUUSTIEDOTTEESSA (MSDS - Material Safety Data Sheet)** olevia varokeinoja ja ohjeita.

Noudata kaikkia osoitettuja turvamääräyksiä ja, jos pakollista, käytä asianmukaisia suojavarusteita.

Jatkossa esitetään tavallisimmat pastan tuottajien antamat turvallisuusvaroitukset ja varokeinot.

1. Nieleminen vahingollista.
2. Varo, ettei tuote pääse kosketuksiin ihon tai silmien kanssa. Jos tuotetta pääsee iholle tai silmiin, huuhtele runsaalla vedellä.
3. Pidä poissa lasten ulottuvilta.
4. Vaadittaessa käytä osoitettuja suojaavia varusteita.
5. Jos pastaa tulee ulos tai sitä kaatuu vahingossa ympäristöön, tuuleta tila huolellisesti ja noudata näiden käyttöohjeiden ja pastan mukana toimitettuja ohjeita.
6. Älä kaada pastaa viemäreihin. Seuraa jätehuollossa paikallisia, voimassa olevia lakeja.

3.3 Andre risici

Risiko		Sikkerhedsforanstaltning	PV.	Henv. i vejledningen
	Risiko for elektrisk stød - Risiko for elektrisk stød, hvis maskinen forsynes igennem en stikkontakt uden jordforbindelse.	Maskinen skal strømforsynes af en stikkontakt med jordforbindelse.	\	kap. 5
	Risiko for elektrisk stød - Risiko for elektrisk stød, hvis der tages adgang til maskindele, der er beskyttet af paneler, uden først at have afskåret den elektriske spænding.	Operatøren må ikke udføre indgreb på maskindele, der er beskyttet af paneler. Til vedligeholdelsespersonale: Maskinen skal slukkes og el-kablet frakobles stikkontakten, før der foretages et hvilket som helst vedligeholdelsesarbejde.	\	
	Ryg- og lændeskader - Håndtering af tunge genstande under flytning af maskinen og isætning af dåser på bordet kan medføre skader.	Overskrid ikke de vægtgrænser, der er defineres af den gældende lovgivning. Anvend, om nødvendigt, egnede løftemidler.	*BESKYTTELSESHANDSKER MEKANISKE RISICI (RIFTER, SNITSÅR)*	kap. 4 - 4
	Risiko for faldende genstande / Kvæstelser - En dåse kan vælte og falde ned på operatøren under dåsens placering på bordet.	Anbring dåsen så hele bunden hviler på bordfladen.		kap. 6
	Risiko for kvæstelser / klemning - Den automatiske bevægelse af fugtningsdækslet og bordet kan medføre læsioner.	Maskinen må kun betjenes af én maskinoperatør. Hænderne må under ingen omstændigheder sættes ind i toningsområdet, mens maskinen betjenes.	*BESKYTTELSESHANDSKER MEKANISKE RISICI (RIFTER, SNITSÅR)*	kap. 6
	Risiko for kvæstelser / Klemning - Under handlingerne omkring genopfyldning af toningspastaen kan rystemekanismen i kanistrene automatisk sætte i rotation.	Tryk på knappen off-line før indgreb.	*BESKYTTELSESHANDSKER MEKANISKE RISICI (RIFTER, SNITSÅR)*	kap. 6.5
	Snitfare - Under perforeringshandlingerne eller vedligeholdelse af perforatoren kan berøring af nålen medføre læsioner.	Maskinen må kun betjenes af én maskinoperatør. Hænderne må under ingen omstændigheder sættes ind i toningsområdet, mens maskinen betjenes. Anvend det relevante redskab til afmontering af nålen.	*BESKYTTELSESHANDSKER MEKANISKE RISICI (RIFTER, SNITSÅR)*	kap. 6 - 7
	Risiko for at glide / falde - Ukorrekt brug af bordet kan medføre læsioner.	Stig aldrig op på og/eller sid aldrig på bordet. Brug aldrig bordet til opstigning.	*BESKYTTELSESHANDSKER MEKANISKE RISICI (RIFTER, SNITSÅR)*	kap. 6
	Eksplosionsfare	Anvend aldrig maskinen i klassificerede zoner (eksplosionsfarlige omgivelser). Anvend aldrig åben ild eller materialer der vil kunne skabe gnister og antænde en brand. Overhold de foreskrevne omgivelsesbetingelser for brug af maskinen samt de angivne anbefalinger i kapitel 2.4 Overhold de omgivelsesbetingelser for funktion, som er angivet i kapitel 3.8.	\	kap. 2.4 kap. 3.8
	Risiko for eksponering for laserstråler - Bung Hole Locator (B.H.L.) anvender røde laserlyskilder, som kan være farlige for øjnene.	Se aldrig direkte ind i lyskilden.	\	kap. 6
	Risiko for forgiftning og sensibilisering - Dampene fra de anvendte toningspastaer kan medføre forgiftning og/eller sensibilisering under handlingerne omkring genopfyldning af kanistrene, rengøring og bortskaffelse af maskinen.	Læs advarslerne i de anvendte toningspastaers sikkerhedsdatablad, som producenten har pligt til at levere sammen med produktet (MSDS - Material Safety Data Sheet). Sørg for tilstrækkelig udluftning af rummet.	Anbefalede personlige værnemidler i sikkerhedsdatabladene MSDS.	kap. 3.2 - 4 - 6 - 7

3.3 Jäljelle jäävät riskit

Riski		Ennakkotoimenpide	HS	Viite käyttö-ohjeessa
	Sähköiskuvaara - Sähköiskuvaara jos konetta syötetään pistorasiasta, jota ei ole maadoitettu.	Koneen virransyötön on tapahduttava maadoitettua pistorasiaa käyttäen.	\	luku 5
	Sähköiskuvaara - Sähköiskuvaara jos mennään suojapaneelein suojatuille koneen alueille ennen kuin sähkövirta on kytketty pois päältä.	Käyttäjä ei saa mennä suojapaneelein suojatuille koneen alueille. Huoltoteknikolle: ennen mitä tahansa tavallista huoltotoimea, sammuta kone ja poista verkkokaapeli pistorasiasta.	\	
	Selkä- ja lannevammat - Painavien kuormien liikuttaminen koneen liikuttamisen aikana ja pakkausten lastaaminen purkkipöydälle voi aiheuttaa vammoja.	Älä ylitä voimassa olevien määräysten mukaisia painorajoja. Tarpeen vaatiessa käytä sopivia nostolaitteita.	*SUOJAKÄSINEET MEKAANISTA RISKIÄ VASTAAN (REPEYTYMINEN, LEIKKAUTUMINEN)*	luku 4 - 6
	Esineiden putoamisvaara / Pusertuminen - Purkin asemoinnin aikana purkkipöydälle, purkki voi tulla pakkauksesta ulos ja pudota käyttäjän päälle.	Aseta purkki varmistamalla, että sen koko alusta asettuu purkkipöydän päälle.		luku 6
	Pusertumisvaara / Kiinnijääminen - Kostutuskupin ja purkkipöydän automaattinen liikkuminen voi aiheuttaa vammoja.	Ainoastaan yhden koneenkäyttäjän pitää käyttää konetta. Älä aseta käsiä annostelualueelle koneen käytön aikana.	*SUOJAKÄSINEET MEKAANISTA RISKIÄ VASTAAN (REPEYTYMINEN, LEIKKAUTUMINEN)*	luku 6
	Pusertumisvaara / Kiinnijääminen - Pastan täytön aikana säiliössä olevan sekoittimen pyörintä voi käynnistyä automaattisesti.	Painettava hätäpysäytyspainiketta ennen toimenpidettä.	*SUOJAKÄSINEET MEKAANISTA RISKIÄ VASTAAN (REPEYTYMINEN, LEIKKAUTUMINEN)*	luku 6.5
	Leikkautumisen vaara - Lävistys- tai lävistimen huoltotoimenpiteiden aikana lävistimen terään koskeminen voi aiheuttaa vammoja.	Ainoastaan yhden koneenkäyttäjän pitää käyttää konetta. Älä aseta käsiä annostelualueelle koneen käytön aikana. Käytä tarkoituksenmukaista välinettä lävistimen irrottamiseksi.	*SUOJAKÄSINEET MEKAANISTA RISKIÄ VASTAAN (REPEYTYMINEN, LEIKKAUTUMINEN)*	luku 6 - 7
	Liukastumisvaara / Putoaminen - Purkkipöydän väärinkäyttö voi aiheuttaa vammoja.	Älä nouse seisomaan ja/tai istu purkkipöydän päälle. Älä käytä purkkipöytää tikapuina.	*SUOJAKÄSINEET MEKAANISTA RISKIÄ VASTAAN (REPEYTYMINEN, LEIKKAUTUMINEN)*	luku 6
	Räjähdysvaara	Älä käytä konetta luokitelluilla alueilla (räjähdysvaarallisissa tiloissa). Vältä avotulen tai sellaisen materiaalin käyttöä, joka voi saada aikaan kipinöitä ja sytyttää tulipalon. Noudata niitä ympäristöolosuhteita, joissa konetta on tarkoitus käyttää, sekä luvun suosituksia 2.4 Noudata luvussa 3.8 osoitettuja käyttöolosuhteita.	\	luku 2.4 luku 3.8
	Lasersäteille altistumisen vaara - Bung Hole Locator (B.H.L.) käyttää punaisia laservaloja, jotka voivat olla silmille vahingollisia.	Älä koskaan katso suoraan valonlähteeseen.	\	luku 6
	Myrkyttymis- ja herkistymisvaara - Käytettyjen pastojen aiheuttamat höyry voivat saada aikaan myrkytyksen ja/tai herkistymistä säiliöiden täyttö- ja puhdistustoimenpiteiden sekä koneen hävittämisen aikana.	Lue käytettyjen pastojen käyttöturvallisuustiedotteissa, jotka toimitetaan pastan valmistajan toimesta (MSDS-kortit Material Safety Data Sheet) annetut varoitukset. Tilojen riittävä tuuletus.	MSDS-korteissa suositellut henkilönsuojaimet.	luku 3.2 - 4 - 6 - 7

3.4 Etiketternes placering

1. Typeskilt (kapitel 2.5)
2. Etiketten “Almene advarsler”
3. Etiketten “Klemfare”
4. Etiketten “Fare for snitsår”
5. Etiketten “Fare - laser”
6. Etiketten “Elektrisk fare”
7. Etiketten “Max effekt, hjælpestikkontakter” (angår kun version ETL)

Etiketterne med sikkerhedsanvisninger eller instruktioner må ikke fjernes eller gøres ulæselige. Udskift ulæselige eller manglende etiketter ved at rette henvendelse til fabrikanten.

3.4 Tarrojen sijainti

1. Tyyppikilpi (luku 2.5)
2. Tarra “Yleisvaroitukset”
3. Tarra “Pusertumisvaara”
4. Tarra “Leikkautumisvaara”
5. Tarra “Laservaara”
6. Tarra “Laservaara”
7. Tarra ”Lisäpistokkeiden maksimiteho” (vain ETL-versio)

Älä poista tai vahingoita turvallisuusmerkkejä tai -ohjeita. Vaihda kaikki epäselvät tai irronneet merkit pyytämällä valmistajalta uudet merkit.

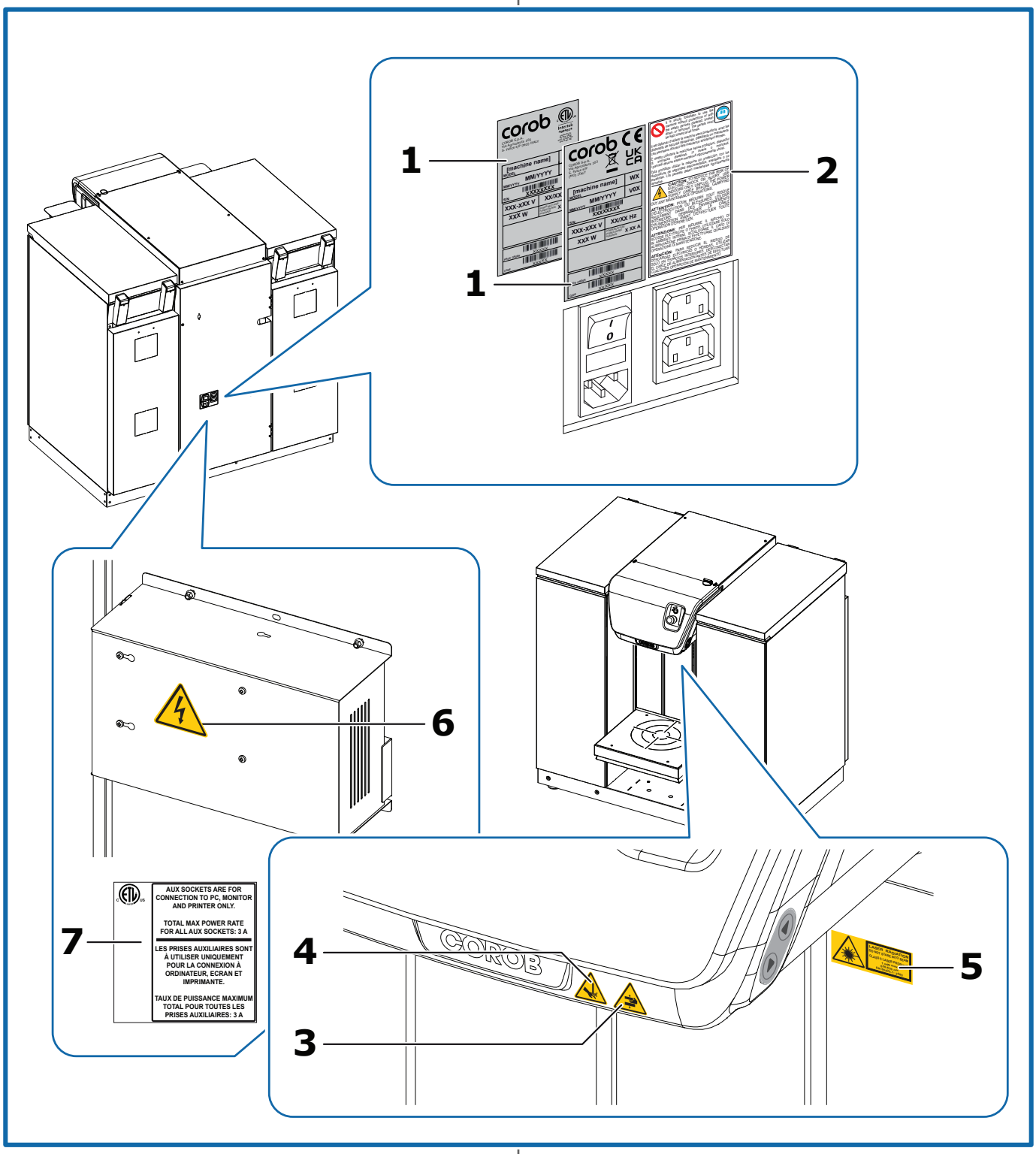

3.5 Sikkerhedsanordninger

3.5 Turvalaitteet

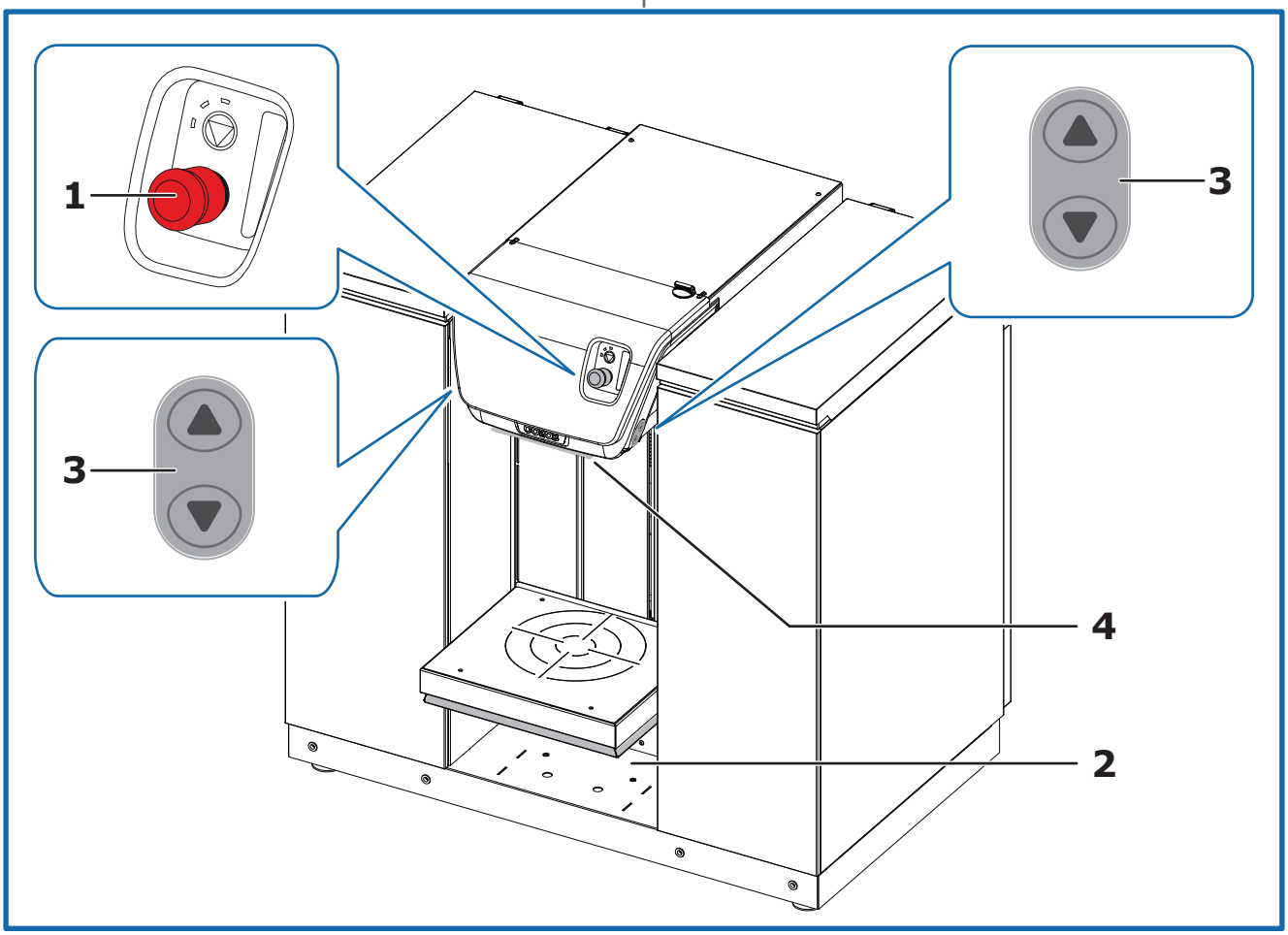

Maskinen er udstyret med følgende sikkerhedsanordninger:

	med bord:	
	semiauto	auto
1. Nødstopknap	✓	✓
2. Nederste sikkerhedsplade på bord	✓	✓
3. Knapper til aktivering og flytning af bord	✓	--
4. Øverste sikkerhedsplade på bord	--	✓

FARE

Hvis sikkerhedsanordningerne svigter, må man ikke anvende dele, der ikke er leveret af fabrikanten. Hvis det bliver nødvendigt, skal man udelukkende rette henvendelse til et af fabrikanten autoriseret servicecenter.

3.6 Nødstop

Tryk på nødstopknappen i tilfælde af fejl eller farlige situationer (kapitel 3.5). Ved tryk på knappen standses alle de farlige bevægelser på maskinen, ved at afskære forsyningen til alle effektkredsløbene. Den røde kontrollampe på betjeningspanelet tænder (kapitel 5.5).

FARE

Nødstopknappen afskærer ikke hele maskinens forsyning. Forsyningens boks i maskinen forbliver under forsyning.

Det er nødvendigt at slukke maskinen og frakoble forsyningskablet fra stikkontakten for at isolere maskinen fuldstændigt.

Koneeseen kuuluu seuraavat turvalaitteet:

	purkkipöytä:	
	puoliautom	auto
1. Hätäpainike	✓	✓
2. Purkkipöydän alapuolella oleva turvalevy	✓	✓
3. Purkkipöydän aktivointi- ja liikuttamispainikkeet	✓	--
4. Purkkipöydän yläpuolella oleva turvalevy	--	✓

VAARA

Jos turvalaitteet vioittuvat, kiellämme käyttämästä osia, joita valmistaja ei ole toimittanut. Tarvittaessa käänny ainoastaan valmistajan valtuuttaman huoltoyhtiön puoleen.

3.6 Hätäpysäytys

Jos koneessa esiintyy vikoja tai vaaratilanteita, paina hätäpainiketta (luku 3.5). Painiketta painamalla kaikki koneen vaaralliset liikkeet pysähtyvät kytkemällä pois virransyötön kaikista tehopiireistä. Paneelilla oleva punainen merkkivalo syttyy (luku 5.5).

VAARA

Hätäpainike ei kytke pois virransyöttöä koko koneesta. Virta jää päälle koneen sisällä olevaan virtalähteen laatikkoon.

Koneen eristämiseksi kokonaan, sammuta se ja kytke irti virtajohto virtapistokkeesta.

Nødstopknappen medfører ikke, at computeren slukker. Den skal slukkes separat (der er stadig strøm på de ekstra stikkontakter).

Når fejlen er udbedret eller den farlige situation af afhjulpet, genaktiveres knappen ved at man trækker den ud.

ADVARSEL

Brug af nødstopknappen må udelukkende tages i betragtning i et nødstilfælde og ikke anvendes som den almindelige stopprocedure, da den medfører en overdrevet hurtig nedslidning af maskinen.

Hätäpainike ei sammuta tietokonetta, sillä se vaatii erityisiä sammutustoimenpiteitä (apupistorasian virransyöttö ei katkea).

Kun toimintahäiriön syy on poistettu tai vaaratilanne ratkaistu, resetoi painike vetämällä sitä ulospäin.

VAROITUS

Hätäpainiketta on käytettävä yksinomaan hätätilanteessa, eikä normaalissa pysäytyksessä, koneen liiallisen kulumisen estämiseksi.

3.6.1 Kontrol af sikkerhedsanordningerne

Mindst **to gange om året** skal man kontrollere funktionsdygtigheden på maskinens sikkerhedsanordninger samt at betjenings- og signaleringsanordningerne fungerer korrekt (kapitel 5).

I tilfælde af et uventet resultat eller fejlfunktion skal man omgående kontakte producentens tekniske serviceafdeling.

Anordning	Handling	Forventet resultat
Nødstopknap.	Ved tændt maskine og med kørende blanding af toningspasta i kanistrene, skal man trykke på nødstopknappen.	Standsning af alle de bevægelige elementer på maskinen.
Nederste sikkerhedsplade på bord.	Ved tændt maskinen skal man lægge en genstand (for eksempel en æske) mellem den nederste plade til bordet og gulvet og sænke bordet.	Bordets bevægelse skal standse som følge af kontakten med sikkerhedspladen.
▲ ▼ **Knapper til aktivering og flytning af elektrisk bord/Knapper til betjening af perforering.** **Tohåndsbetjening.**	Ved tændt maskine skal man trykke samtidigt på de to knapper ▲ og holde dem nede for at hæve bordet, og efterfølgende de to knapper ▼ for at sænke bordet.	Bordet må kun bevæge sig hvis begge knapper er aktiveret samtidigt. Hvis man slipper en af de to knapper, skal bevægelsen standse. ▲ : bordet hæves indtil det aflæses af fotocellen eller indtil den højeste position. ▼ : bordet sænkes indtil den nederste position.
Øverste sikkerhedsplade på bord.	Ved tændt maskine skal man lægge en genstand mellem pladen under toningshovedet og låget på æsken og hæve bordet.	Bordets bevægelse skal standse som følge af kontakten med sikkerhedspladen.

3.6.1 Turvalaitteiden tarkastus

Vähintään **kaksi kertaa vuodessa** on tarkastettava koneen turvalaitteiden tehokkuus ja ohjaus- ja merkinantolaitteiden toiminta (luku 5).

Odottamattomien tulosten tai toimintahäiriöiden sattuessa ota välittömästi yhteyttä valmistajan tekniseen tukipalveluun.

Laite	Toiminto	Odottamaton tulos
Hätäpainike.	Kone päällä ja pastan sekoitus käynnissä säiliöissä, paina hätäpysäytyspainiketta.	Koneen kaikki liikkuvat osat pysähtyvät.
Purkkipöydän alapuolella oleva turvalevy.	Kun kone on kytketty päälle, aseta esine (esim. purkki) purkkipöydän alla olevan levyn ja lattian väliin ja laske purkkipöytä alas.	Kun purkkipöytä koskettaa turvalevyä, sen liikkeen on pysähdyttävä.
▲ ▼ **Sähköisen purkkipöydän / lävistyksen ohjauksen käyttöönotto- ja liikuttamispainikkeet** **Kahden käden ohjaus.**	Kun kone on kytketty päälle, paina ja pidä samanaikaisesti painettuna kahta painiketta ▲ purkkipöydän nostamiseksi ja sitten kahta painiketta purkkipöydän ▼ laskemiseksi.	Purkkipöydän on liikuttava vain jos molempia painikkeita painetaan samanaikaisesti. Kun vapautat kumman tahansa painikkeen, liikkeen tulee pysähtyä. ▲ : purkkipöytä nousee valokennon lukemaan asentoon tai ylä-ääriasentoon. ▼ : purkkipöytä laskeutuu alaääriasentoon.
Purkkipöydän yläpuolella oleva turvalevy.	Koneen käydessä, aseta esine suutinpään alla olevan levyn ja purkin kannen väliin ja anna purkkipöydän nousta.	Kun purkkipöytä koskettaa turvalevyä, sen liikkeen on pysähdyttävä.

3.7 Nødsituation

I tilfælde af nødsituationer såsom ulykker, brud eller defekter:

1. Sluk maskinen og frakobl forsyningskablet fra strømstikket (kapitel 5.10).
2. Kontakt producentens autoriserede servicecenter.

FARE

Efter en nødsituation er det forbudt for operatøren at udføre reparationer på maskinen. Hvis det bliver nødvendigt, skal man udelukkende rette henvendelse til et af fabrikanten autoriseret servicecenter.

3.8 Krav til installationslokalet

Krav til stedet, hvor maskinen anvendes:

- Der skal være rent og ikke støvet.
- Gulvet skal være plant og stabilt.
- Der skal være en stikkontakt med tilhørende jordforbindelse.
- Belysningen skal sikre et godt udsyn til alle dele af maskinen (belysningsstyrke på mindst 500 Lux).
- Der skal være en passende udluftning som forhindrer skadelige dampkoncentrationer: For eksempel, i et lokale på 4x4 m og en højde på 3 m (totalt rumfang 48 m³) skal der være en udskiftning af luft [ac/h] svarende til 3.
- Temperatur mellem 10 °C (50 °F) og 40 °C (104 °F) og en relativ luftfugtighed på mellem 5% og 85% uden kondensat.

ADVARSEL

Omgivelsesbetingelserne for funktion er tæt forbundet med den anvendte type af produkter (bed producenten af produkterne om oplysninger). De anførte krav gælder udelukkende for maskinen.

Anbring ikke maskinen i nærheden af varmekilder og udsæt den ikke for direkte sollys. Undgå mulige fugtkilder. Maskinen må kun anvendes indenfor.

Hvis de miljømæssige betingelser ikke befinder sig indenfor de foreskrevne værdiområder, (kapitel 8.1) kan der opstå alvorlige maskinskader, først og fremmest beskadigelse af det elektroniske apparatur.

FARE

Sørg for at maskinen installeres i et rummeligt lokale med en god ventilation, hvis der anvendes **toningspasta med flygtige opløsningsmidler**: For eksempel, i et lokale på 4x4 m og en højde på 3 m (totalt rumfang 48 m³) skal der være en udskiftning af luft [ac/h] svarende til 3. Undgå at stille eller opbevare dele af forskellig art i nærheden af maskinen.

Anvend aldrig åben ild eller materialer der vil kunne skabe gnister og antænde en brand.

Det er forbudt at ryge i maskinens nærhed.

3.7 Hätätilanteet

Hätätilanteissa kuten onnettomuudet, rikkoutumiset tai viat:

1. Sammuta kone ja kytke virtajohto irti pistorasiasta (luku 5.10).
2. Ota yhteys valmistajan valtuuttamaan huoltopalveluun.

VAARA

Hätätilanteiden jälkeen käyttäjä ei saa suorittaa korjaustoimenpiteitä koneessa. Tarvittaessa käänny ainoastaan valmistajan valtuuttaman huoltoyhtiön puoleen.

3.8Asennuspaikan vaatimukset

Koneen käyttöympäristön vaatimukset:

- Puhdas ja pölytön.
- Tasainen, tukeva lattia.
- Tarkoituksenmukaisella maadoituksella varustettu syöttövirranjakaja.
- Valaistus, joka takaa hyvän näkyvyyden kaikkiin koneen osiin (valaistusarvo ei alle 500 lux).
- Asianmukaisella ilmastoinnilla varustettuna, joka estää haitallisten höyryjen tiivistymistä: esimerkiksi 4x4 m tilalle, korkeus 3 m (kokonaismääräinen tilavuus 48 m³) vaaditaan ilmanvaihdon nopeutta [ac/h], joka vastaa 3.
- Lämpötila välillä 10°C - 40°C ja suhteellinen kosteus välillä 5% - 85%, ei kondensaatiota.

VAROITUS

Käyttöolosuhteet vaikuttavat käytössä olevien tuotteiden käyttäytymiseen, pastatyyppien mukaisesti (ohjeita pyydettävä tuotteiden valmistajalta). Yllä annetut tiedot koskevat ainoastaan konetta.

Älä aseta konetta lämmönlähteen lähelle tai suoraan auringon valoon. Vältä kosteutta. Käytä konetta ainoastaan sisätiloissa.

Jos ympäristöolosuhteet eivät vastaa esitettyjä arvoja (luku 8.1) seurauksena voi olla vakavia, varsinkin elektronisia osia koskevia konevaurioita.

VAARA

Kun käytetään **haihtuvia liuottimia sisältäviä pastoja**, asenna kone tilavaan paikkaan jossa hyvä ilmastointi: esimerkiksi 4x4 m tilalle, korkeus 3 m (kokonaismääräinen tilavuus 48 m³) vaaditaan ilmanvaihdon nopeutta [ac/h], joka vastaa 3. Älä aseta tai varastoi erityyppisiä osia koneen läheisyyteen.

Vältä avotulen tai sellaisen materiaalin käyttöä, joka voi saada aikaan kipinöitä ja sytyttää tulipalon.

Koneen läheisyydessä tupakoiminen on kielletty.

4 TRANSPORT OG FLYTNING

4.1 Generelle advarsler

Det er nødvendigt, at operatørerne der udføre disse handlinger er iført følgende personlige værnemidler.

BESKYTTELSESHANDSKER MEKANISKE RISICI (RIFTER, SNITSÅR)

FARE

For at undgå materielle skader eller personskader skal man udvise størst mulig opmærksomhed og forsigtighed i forbindelse med maskinens håndtering og nøje overholde anvisningerne i dette kapitel.

ADVARSEL

Emballagen skal håndteres af kvalificerede medarbejdere under anvendelse af egnede håndteringsmidler. Det er forbudt at anbringe kollier oven på emballagen.

I tilfælde af, at maskinen installeres i nærheden af en mur, bør den placeres i en afstand på mindst 10 cm (4") herfra for at undgå, at kablerne klemmes.

4.2 Udpakning og placering

		2 x 10 mm 1 x 13 mm	Demontering af beslag
		1 x 18 mm 1 x 19 mm	Justering af støttebenene

FARE

Følgende arbejde skal udføres af mindst 2 personer.

Opbevar emballagen til senere brug eller bortskaf den i henhold til de gældende lovbestemmelser. Det anbefales under alle omstændigheder at beholde emballagen i løbet af hele maskinens garantis gyldighedsperiode.

Kontrollér at emballagen ikke har lidt skade eller er blevet manipuleret under transporten; skulle dette være tilfældet, ret henvendelse til et autoriseret kundeservicecenter eller forhandleren.

1. Overskær ombindingerne.
2. Fjern kartonen.
3. Fjern beklædningen der omslutter maskinen. Pak eventuelt medfølgende tilbehør og/eller materiale ud.

FARE

Hvis maskinen er blevet beskadiget under transport, skal man ikke installere den, men henvende sig til et autoriseret servicecenter eller til forhandleren.

For at flytte maskinen uden den udvendige karton, men stadig fastgjort til pallen, skal man anvende egnet løftegrej. Indsæt pallen således at vægten fordeles ensartet på gaflerne og så du undgår at maskinen vælter.

4 KULJETUS JA LIIKUTTAMINEN

4.1 Yleisvaroitukset

Seuraavia henkilönsuojaimia on käytettävä näiden toimintojen aikana.

SUOJAKÄSINEET MEKAANISTA RISKIÄ VASTAAN (REPEYTYMINEN, LEIKKAUTUMINEN)

VAARA

Henkilöitä ja esineitä koskevien vahinkojen välttämiseksi, ole erityisen tarkkaavainen ja huolellinen koneen käsittelyn aikana ja seuraa tarkkaan tässä luvussa annettuja ohjeita.

VAROITUS

Kokeneen henkilökunnan pitää vastata pakkauksen käsittelystä, ja siihen pitää käyttää sopivia laitteita. Kiellämme panemasta tavaraa pakkauksen päälle.

Jos kone asennetaan lähelle seinää, jätä vähintään 10 cm:n tila johtojen puristumisen välttämiseksi.

4.2 Pakkauksen purkaminen ja koneen asettaminen

		2 x 10 mm 1 x 13 mm	Jalustimien poistaminen
		1 x 18 mm 1 x 19 mm	Jalkojen säätö

VAARA

Seuraava toimenpide vaatii vähintään 2 henkilöä.

Aseta pakkausmateriaalit säilöön tulevia käyttökertoja varten tai hävitä ne voimassa olevien määräyksien mukaisesti. Joka tapauksessa, neuvomme säilyttämään sen niin kauan kuin koneen takuu on voimassa.

Tarkasta, ettei pakkaus ole kuljetuksen aikana vaurioitunut, tai ettei kukaan ole puuttunut siihen; muussa tapauksessa käänny valtuutetun asiakaspalvelun tai myyjän puoleen.

1. Katkaise vanteet.
2. Ota pois pahvi.
3. Poista konetta ympäröivä pakkausmateriaali. Ota pois mahdolliset lisävarusteet ja/tai varustuksiin kuuluva materiaali.

VAARA

Jos koneessa on kuljetuksesta aiheutuvia vaurioita, älä ota sitä käyttöön ja ota yhteyttä valtuutettuun huoltopalveluun tai jälleenmyyjään.

Koneen liikuttamista varten, joka on vielä kiinni lavassa mutta ilman pahvilaatikkoa, käytä sopivia nostovälineitä. Työnnä haarukat lavaan siten, että paino jakautuu tasaisesti haarukoiden päälle välttäen näin koneen kaatumisen.

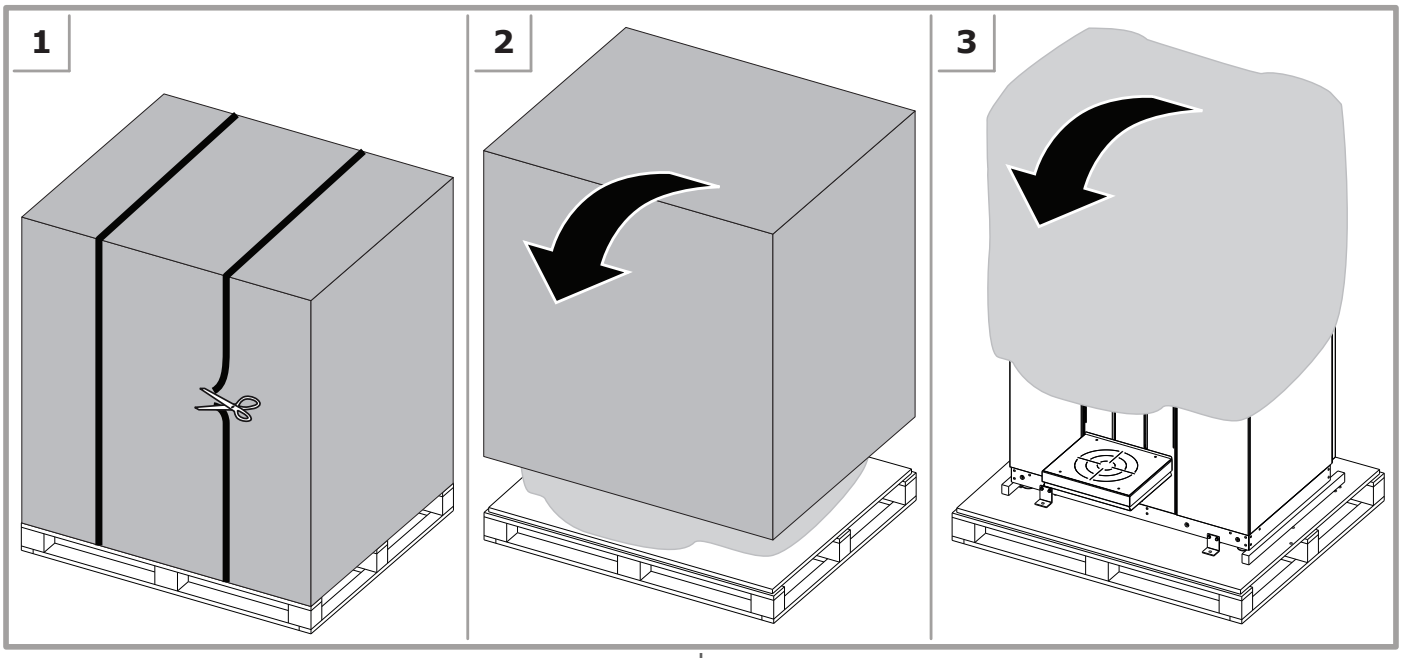

4. Løsn skruerne **A** der fastholder beslagene på maskinen.
5. Løft maskinen, indtil stolperne **B** kan fjernes af en anden person.
6. Skru alle skruerne og møtrikkerne, der fastholder hvert beslag til pallen, løs og fjern dem.
7. Sænk platformene.
8. Tag fat i maskinens sider (mindst to personer skal udføre denne handling) og stil den på jorden ved at trække den på platformene.
9. Sænk fødderne, for at opnå en korrekt nivellering af maskinen, og kontrollér, at den ikke hviler på hjulene.

Hvis det er nødvendigt at pakke maskinen ind igen, skal man følge ovenstående fremgangsmåde i omvendt rækkefølge. Hver gang maskinen skal transporteres eller sendes, bør den om muligt indpakkes i den oprindelige emballage.

4. Löysää ruuvit, jotka kiinnittävät jalustimet **A** koneeseen.
5. Nosta konetta, kunnes palkit **B** voidaan poistaa toisen henkilön toimesta.
6. Irrota ja poista kaikki ruuvit ja mutterit, jotka kiinnittävät jalustimet kuormalavaan.
7. Laske alustat alas.
8. Tartu kiinni koneen sivuista (vähintään kahden henkilön toimenpidettä vaaditaan) ja aseta se maahan antamalla sen liukua alustojen päällä.
9. Laske jalat koneen oikaisemiseksi ja tarkista, että pyörät eivät kanna.

Pakkaa kone tarvittaessa uudelleen, noudata pakkauksen poisto-ohjeita päinvastaisessa järjestyksessä. Joka kerta kun sävytyskone pitää kuljettaa tai lähettää, neuvomme käyttämään, jos mahdollista, alkuperäisiä pakkauksia.

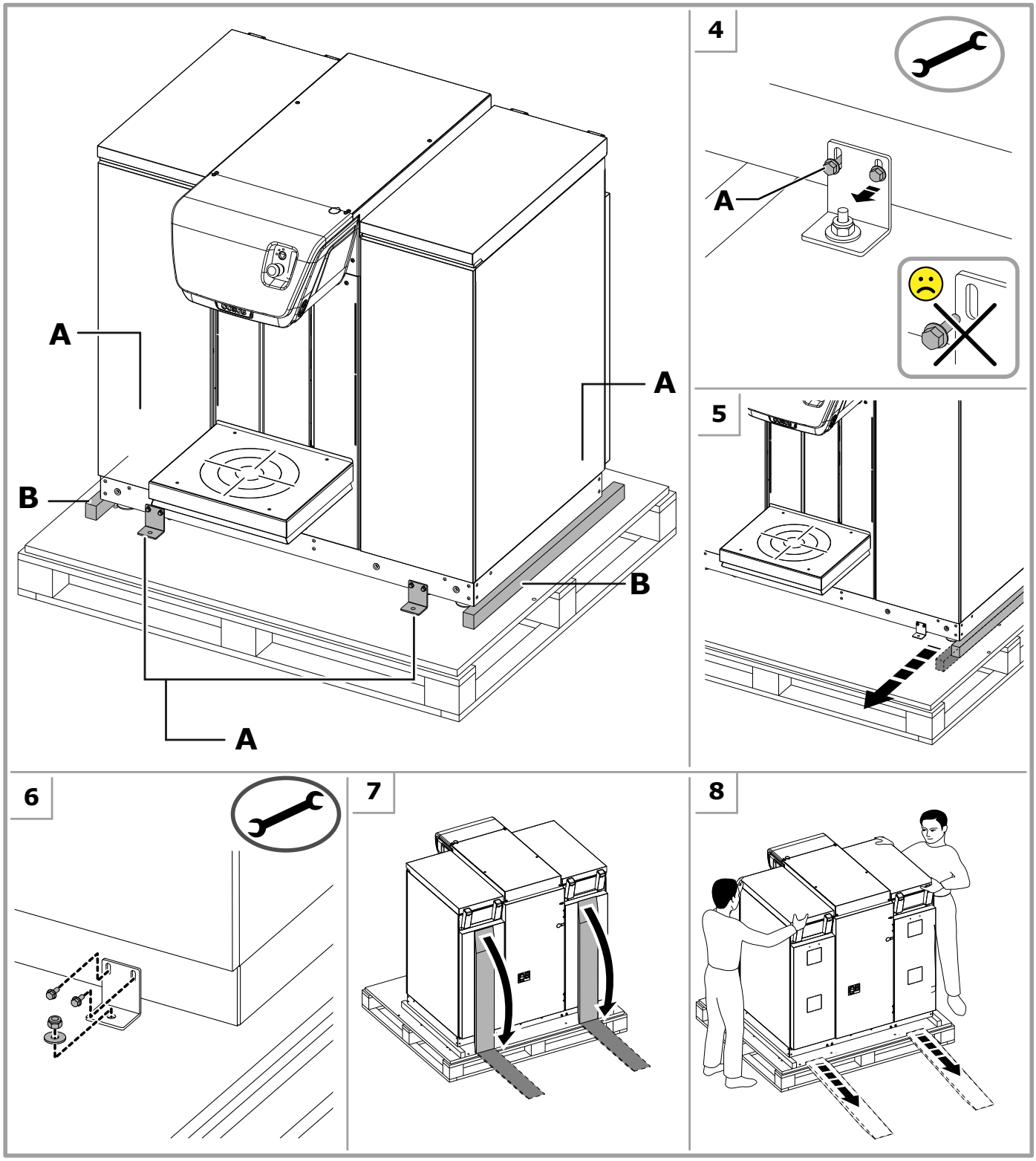
A
A
B
B
A
4
A
5
6
7
8

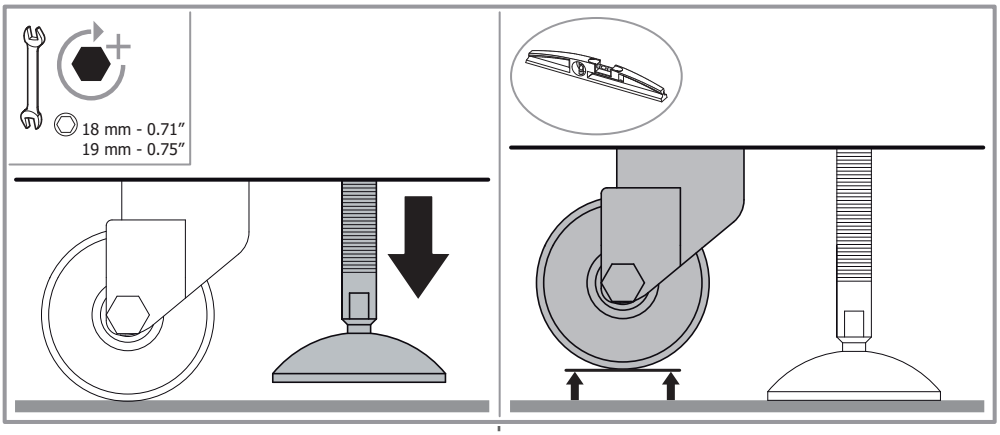
18 mm - 0.71”
19 mm - 0.75”

4.2.1 Medfølgende materialer

Når maskinen er pakket ud, skal man kontrollere, at alle medfølgende dele findes:

1. Elforsyningskabel.
2. Strømforsyningskabler til computeren.
3. USB-kabel.
4. Nøgle til panelerne.
5. Brugervejledning og produktdokumentation.
6. Reservedele.

Kun med perforator:

7. T-nøgle.
8. Redskab til nålens udtagning.
9. Manuel prop-påsætter.

Alt efter angivelserne på bestillingen findes der muligvis følgende:

- Styringssoftware.
- Eventuelt tilbehør, som skal installeres på maskinen.

Kontrollér om de ovenfor opførte dele følger med i emballagen. Ret i modsat fald henvendelse til fabrikanten.

4.2.1 Pakkauksen sisältö

Kun kone on poistettu pakkauksesta, tarkista, että pakkaus sisältää seuraavat osat:

1. Verkkokaapeli.
2. Tietokoneen verkkokaapelit.
3. USB-johto.
4. Avain paneelien avausta varten.
5. Käyttöohje ja tuotteen dokumentaatio.
6. Varaosat.

Vain malleissa, joissa on lävistin:

7. T-avain.
8. Lävistimen irrotusväline.
9. Manuaalinen kupinasetin.

Tilauksessa määriteltyjen optioiden perusteella voitte löytää myös:

- Hallintaohjelman.
- Mahdolliset koneen lisävarusteet.

Tarkasta, että yllämainitut varusteet ovat paketissa; muussa tapauksessa käänny valmistajan puoleen.

4.3 Klargøring af bordet

4.3 Purkkipöydän valmius

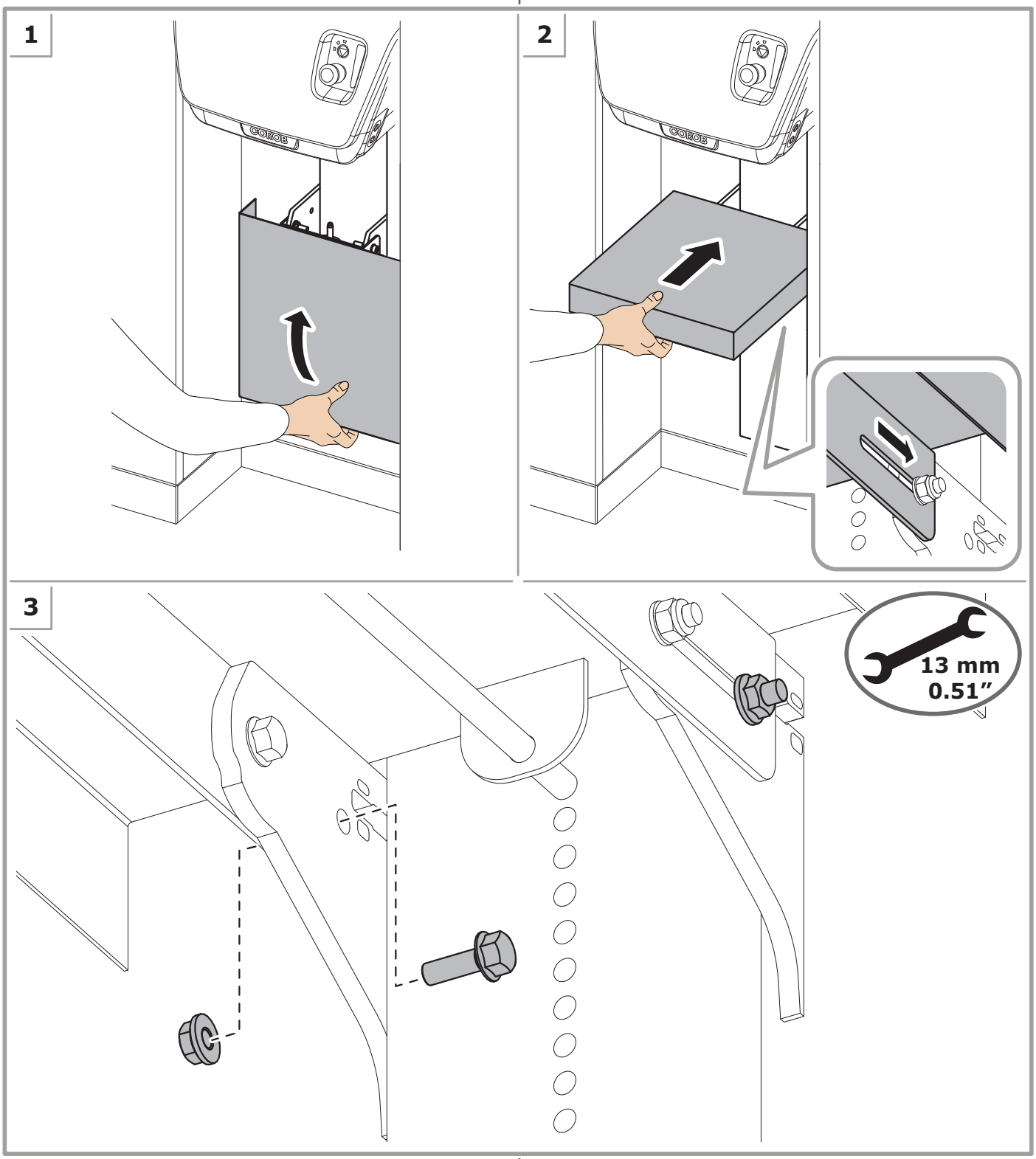

4.4 Montering af valsebånd (ekstraudstyr)

ADVARSEL

Installationen skal udføres af kvalificeret personale.

		8 mm	Låseskruer til valsebånd
		15-17 mm	Regulering af valsebåndets fødder
		13 mm	Regulering af valsebåndets højde
			Fæstebånd

4.4 Rullakuljettimen asennus (valinnainen)

VAROITUS

Asennus tulee suorittaa pätevän henkilöstön toimesta.

		8 mm	Rullan kiinnitysruuvit
		15-17 mm	Rullakuljettimen jalkojen säätö
		13 mm	Rullakuljettimen korkeuden säätö
			Kiinnikkeet

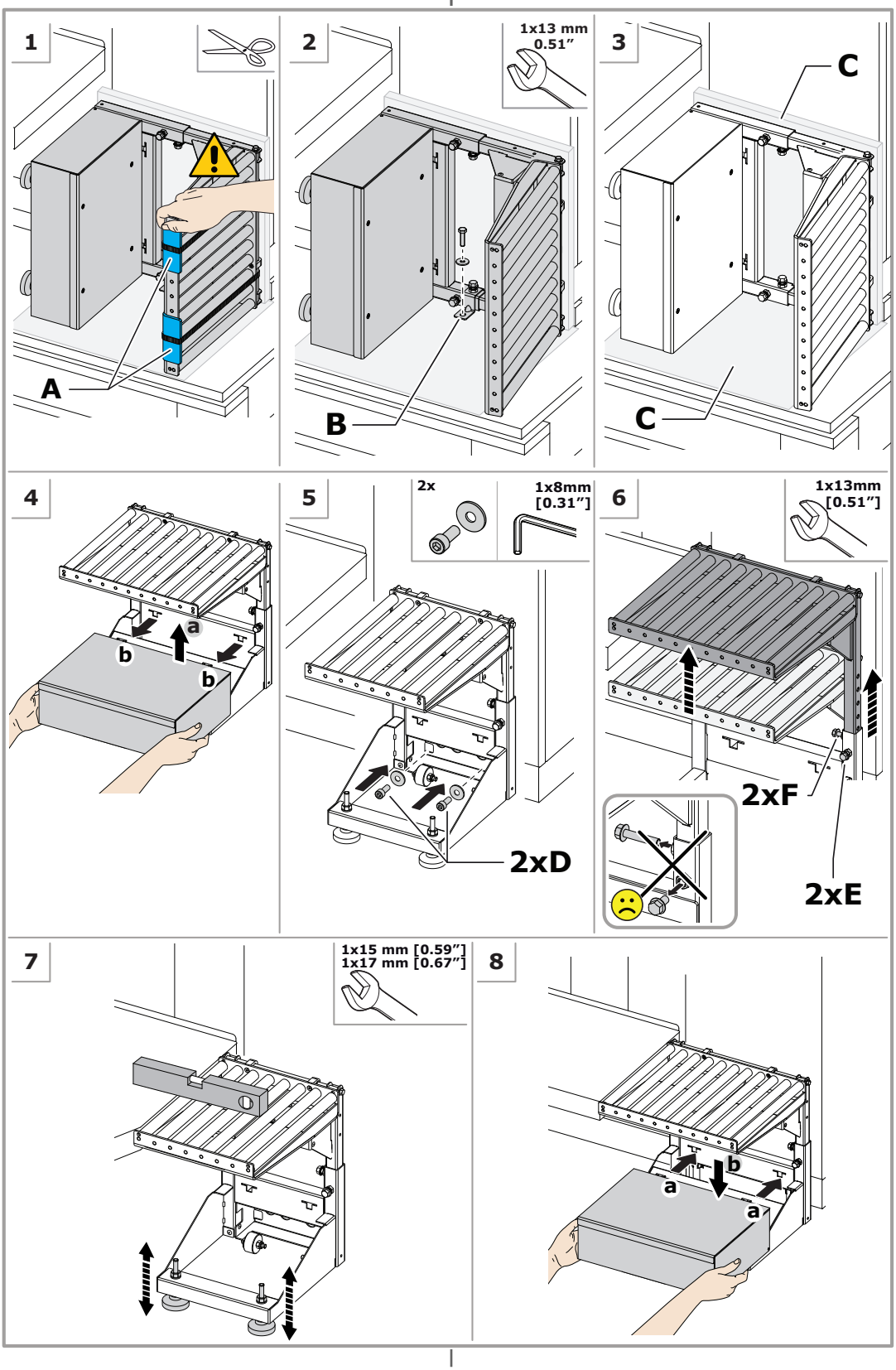

4.4.1 Udpakning

1. Overskær båndene **A** og fjern emballagematerialet.

FARE

Hold valsebåndet/stålpladebåndet i ro med en hånd under handlingen og lette dets åbningsbevægelse.

2. Tag beslaget **B**, der fastholder valsebåndet på pallen, af.
3. Fjern emballagens skumplader **C**.

Gentag de ovenstående handlinger på alle valsebåndets moduler.

4.4.2 Montering

Efter maskinens frigørelse fra pallen, placering og nivellering skal valsebåndene monteres på maskinen som følger. Anbring valsebåndet på gulvet, foran det tilsvarende kanistermodul.

4. Træk valsebåndets trinbræt: der er ingen skruer, lynindkobling i de relevante langhuller.
5. Se det medfølgende materiale og montér skruerne med spændeskive **D** for at fastgøre stellet på valsebåndet til maskinens stel, via de forberedte huller.

4.4.3 Regulering

Valsebåndet kan reguleres i højden i funktion af størrelsen på dåserne, der skal behandles.

6. Vælg den ønskede højde ved at regulere skruerne **E** og **F**. Regulér, om nødvendigt, bordets nedre positionssensor således, at bordet standser sin nedadgående vandring parallelt med valsebåndet.
7. Justér valsebåndets fødder, så valsebåndets plan står præcist på linje med bordet.
8. Genmontér trinbrættet (lynkobling i de relevante langhuller).

4.4.4 Opmagasinering

Hvis maskinen opmagasineres, skal den opbevares på et sikkert og beskyttet sted, med en passende temperatur, luftfugtighed og beskyttet mod støv.

4.5 Bortskaffelse og genbrug

Dette apparat må ikke bortskaffes sammen med almindelig husholdningsaffald. Det skal indsamles separat.

I henhold til WEEE-direktivet skal den miljømæssige indsamling, behandling, genvinding og bortskaffelse af produkter, der indeholder elektrisk og elektronisk udstyr (WEEE = Waste Electrical and Electronic Equipment), ske ifølge de gældende bestemmelser i de enkelte EU-medlemslande, der har godkendt WEEE-direktivet.

Opdel de dele, som udgør maskinen, i funktion af de forskellige konstruktionsmaterialer (plastik, metal, etc.).

Hvis der er blevet anvendt toningspastaer, der kræver særlige bortskaffelsesprocedurer, på maskinen, skal man nøje overholde de lokale love på området, hvad angår toningspastaresterne i kanistrene og de maskinkomponenter, der er mest snavset til med toningspasta.

4.4.1 Purkaminen

1. Katkaise kiinnikkeet **A** ja ota materiaali pois pakkauksesta.

VAARA

Pidä rulla-/levytasoa paikoillaan yhdellä kädellä toimenpiteen aikana ja auta sen avausliikettä.

2. Irrota jalustin **B**, joka kiinnittää rullakuljetinta kuormalavaan.
3. Irrota pakkauksen vaahtomuoviarkit **C**.

Toista em. toimenpiteet kaikille rullakuljettimen moduuleille.

4.4.2 Asennus

Kun kone on otettu pois lavalta, asemoitu ja vaaitettu lattialle, asenna rullakuljettimet koneeseen seuraavalla tavalla. Asemoi rullakuljetin lattialle, vastaavan säiliömoduulin eteen.

4. Ota pois rullakuljettimen askelma: siinä ei ole ruuveja, pikakytkentä asianmukaisiin aukkoihin.
5. Asenna mukana toimitetusta materiaalista ruuvit, joissa on aluslevy **D**, rullakehikon kiinnittämiseksi koneen runkoon niille varattujen reikien kautta.

4.4.3 Säätö

Rullakuljettimessa on erilaisia säätökorkeuksia käsiteltävien purkkikokojen mukaan.

6. Valitse haluttu korkeus säätämällä ruuveja **E** ja **F**. Tarpeen vaatiessa, säädä purkkipöydän alempaa asentoanturia siten, että purkkipöydän liike pysähtyy alasuuntaan, samansuuntaisesti rullakuljettimen kanssa.
7. Säädä rullakuljettimen jalkoja kohdistaaksesi rullakuljettimen tason tarkalleen purkkipöydän kanssa.
8. Asenna askelma takaisin (pikakiinnitys tarkoituksenmukaisiin aukkoihin).

4.4.4 Varastointi

Jos konetta joudutaan varastoimaan, sitä on pidettävä turvallisessa ja suojaisessa ympäristössä, jossa taataan sopiva lämpötila, kosteus ja suojaus pölyltä.

4.5 Hävittäminen ja kierrättäminen

Tätä tuotetta ei saa hävittää kotitalousjätteen mukana. Se on hävitettävä erillisessä keräyksessä.

Direktiivin WEEE mukaisesti sähkö- ja elektroniikkaromun (WEEE = Waste Electrical and Electronic Equipment) ekologisesti oikeaoppinen keräys, käsittely, talteenotto ja hävitys tulee suorittaa jokaisen direktiiviä soveltavan EU-jäsenmaan kansallisten lakien mukaisesti.

Erittele koneeseen kuuluvat osat erilaisten valmistusmateriaalien perusteella (muovi, rauta jne.).

Jos koneen osat ovat likaantuneet voimakkaasti väriaineisiin tai koneessa on käytetty pastoja, jotka vaativat erityistä jätehuoltoa, seuraa paikallista, asianomaista lainsäädäntöä säiliöihin jääneen pastan ja pastan eniten likaamien koneenosien käsittelyssä.

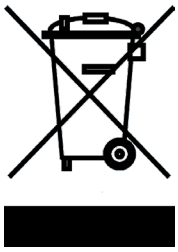

5 IDRIFTSÆTTELSE

5.1 Generelle advarsler

Det er nødvendigt, at operatørerne der udføre disse handlinger er iført følgende personlige værnemidler.

BESKYTTELSESHANDSKER MEKANISKE RISICI (RIFTER, SNITSÅR)

FARE

Brugeren skal forbinde maskinen til et TN- eller TT-forsyningsanlæg, som er udstyret med en RCD-beskyttelsesanordning (Residual Current Devices), der automatisk griber ind i tilfælde af beskadigelse.

DETTE APPARATUR SKAL VÆRE FORSYNET MED JORDFORBINDELSE. Kontrollér strømforsyningsanlæggets korrekte jordforbindelse før maskinen tilkobles.

Maskinen må ikke fødes ved hjælp af forlængerledninger.

Computeren og de andre anordninger, der eventuelt er forbundet til maskinen ved hjælp af en seriel linjeforbindelse eller forbundet til selve computeren, skal tilsluttes elforsyningen gennem et ækvipotentielt anlæg eller, om forudset, gennem de ekstra stikkontakter (ekstraudstyr).

Tilslut ikke andre anordninger end computeren, etiketteprinteren eller kalibreringsvægten til de ekstra stikkontakter.

Maksimalt tilladt strømforbrug på de ekstra stikkontakter (ekstraudstyr):

- 3 A på maskinen forsynet ved 110V eller på den ETL certificerede maskine forsynet ved 230 V
- 6 A på maskinen forsynet ved 230 V (bortset fra den ETL certificerede maskine, se ovenstående)

Der må ikke anvendes flerdobbelte stik til at forbinde andet apparatur til den samme stikkontakt, som forsyner maskinen med strøm.

ADVARSEL

Forsøg ikke at tilslutte maskinen til en el-forsyningskilde, der ikke stemmer overens med de data, der er angivet på maskinens typeskilt.

Maskinen frakobles elforsyningen ved at frakoble el-stikket, som derfor skal installeres i nærheden af en lettilgængelig stikkontakt.

Den elektriske forsyning af maskinens serieforbundne apparater, så som computeren skal være ækvipotentiel (kun have én jordforbindelsesreference) da spændingsforskelle medfører forstyrrelser og/eller beskadigelse på de serielle indgange.

5.2 Anvisninger for tilslutning til jordforbindelsen (angår kun ETL versionen)

Lederne i det medfølgende forsyningskabel er kodificeret med d følgende farver:

- GRØN/GUL = JORD
- HVID = NUL
- SORT = FASE

FARE

Dette produkt skal være forsynet med jordforbindelse. I tilfælde af kortslutning vil jordforbindelsen reducere risikoen for elektrisk stød, ved at give strømmen en bortledende ledning. Dette produkt er udstyret med en kabel med en jordledning og et passende stik jordforbindelsen. Stikket skal forbindes til en korrekt installeret stikkontakt og jordforbindes i overensstemmelse med alle de lokale kodekser og bestemmelser.

Ukorrekt brug af jordforbindelsens stikben kan medføre risiko for elektrisk stød. Hvis det bliver nødvendigt at reparere eller udskifte kablet eller stikket, må jordledningen aldrig forbindes til en af de flade konnektorer. Lederen med grøn udvendig isolering (med eller uden gule striber) er jordledningen.

5 KÄYTTÖÖNOTTO

5.1 Yleisvaroitukset

Seuraavia henkilönsuojaimia on käytettävä näiden toimintojen aikana.

SUOJAKÄSINEET MEKAANISTA RISKIÄ VASTAAN (REPEYTYMINEN, LEIKKAUTUMINEN)

VAARA

Käyttäjän tulee liittää kone TN tai TT syöttöjärjestelmään, joka on varustettu RCD-suojalaitteella (Residual Current Devices), joka kytkeytyy automaattisesti vian esiintyessä.

TÄSSÄ LAITTEESSA PITÄÄ OLLA MAADOITUSKYTKENTÄ. Tarkasta, että sähkönsyöttölaitteiston maadoitus on tehty oikein ennen kuin kytket koneen päälle.

Älä käytä jatkojohtoja koneen virran syöttöön.

Tietokonetta ja muita mahdollisia koneeseen, tai itse tietokoneeseen sarjalinjalla liitettyjä laitteita, pitää syöttää ekvipotentiaalisella virralla tai, jos paikalla, lisäpistokkeilla (valinnainen).

Älä liitä lisäpistokkeisiin muita laitteita kuin tietokone, tarratulostin tai kalibrointivaaka.

Sallittu maksimaalinen absorptio lisäpistokkeissa (valinnaiset):

- 3 A koneelle, johon syötetään virtaa 110 V tai koneelle joka on ETL-sertifioitu, johon syötetään virtaa 230 V
- 6 A koneelle, johon syötetään virtaa 230 V (lukuun ottamatta ETL-sertifioitu kone, ks. edellä)

Älä käytä jakopistorasioita, joilla voit kytkeä muita laitteita samaan pistorasiaan koneen kanssa.

VAROITUS

Älä yritä käynnistää konetta syöttölähteestä, jonka ominaisuudet eroavat koneen tyyppikilvessä esitetyistä.

Kone eristetään syöttöverkosta irrottamalla pistoke, siksi kone pitää asentaa lähelle pistorasiaa, johon on helppo päästä käsiksi.

Varmista, että koneeseen liitettyjen laitteiden virransyöttö sarjaliitännän kautta, kuten tietokone, on ekvipotentiaalinen (yksi ainoa maadoituspiste), sillä potentiaalissa esiintyvät erot aiheuttavat häiriöitä ja/tai vahinkoja sarjaporteille.

5.2 Maadoitusohjeet (vain ETL-versio)

Varustuksiin kuuluvat verkkokaapelin johtimet on väritetty yhdenmukaisesti seuraavan koodin kanssa:

- KELTA/VIRHEÄ = MAADOITUS
- VALKOINEN = NEUTRAALI
- MUSTA = VAIHE

VAARA

Tässä tuotteessa tulee olla maadoituskytkentä. Oikosulun syntyessä, maadoituskytkentä rajoittaa sähköiskun vaaraa antamalla johtimen sähkövirran poistoon. Tämä tuote on varustettu maadoitusjohtimella ja asianmukaisella pistokkeella maadoituskytkentää varten. Pistoke on liitettävä asianmukaisesti asennettuun pistorasiaan ja maadoitukseen, kaikkien koodien ja paikallisten määräysten mukaisesti.

Maadoituspistokkeen väärä käyttö voi saada aikaan sähköiskun vaaran. Jos johto tai pistoke joudutaan korjaamaan tai vaihtamaan, älä kytke maadoitusjohdinta mihinkään laakaliittimistä. Johdin jonka ulkopuolella on vihreä eriste (keltaisilla viivoilla tai ilman) on maadoitusjohdin.

Hvis anvisningerne om jordforbindelsen ikke er fuldt forstået, eller hvis der forekommer tvivl om hvordan produktet jordforbindes korrekt, bør der rettes henvendelse til en elektriker eller en kvalificeret tekniker. Modificér ALDRIG det medfølgende stik. Hvis dette ikke kan sættes i stikkontakten skal denne skiftes ud med en passende stikkontakt af en kvalificeret elektriker.

Forsyningsspænding indtil 120 V

Dette produkt skal fungere i et nominelt 120-V kredsløb og er udstyret med et jordforbindelsesstik i stil med det illustrerede.

En midlertidig adapter i stil med den illustrerede (B) kan anvendes til at forbinde dette stik med en kontakt med 2 poler hvis der ikke findes en stikkontakt med jordforbindelse. Den midlertidige adapter må kun anvendes indtil en kvalificeret elektriker har sørget for at installere en egnet stikkontakt med jordforbindelse.

Den grønne tunge, eller lignende fremstikkende del på adaptoren, skal forbindes til en permanent jordforbindelse, så som overdelen på en stikkontakt med jordforbindelse. Ved brug af adapter skal denne del fastgøres med en metalskrue.

Jos maadoitusta koskevia ohjeita ei ole täysin ymmärretty, tai tuotteen maadoitukseen liittyviä epäilyksiä esiintyy, käänny sähkömiehen tai pätevän huoltoteknikon puoleen. ÄLÄ tee muutoksia toimitettuun pistokkeeseen. Jos sitä ei ole mahdollista asettaa pistorasiaan, anna pätevän sähkömiehen asentaa sopiva pistorasia.

Syöttöjännite 120 V:n asti

Tämän tuotteen on toimittava nimellisessä 120 V:n piirissä ja se on varustettu osoitetun kaltaisella maadoituspistokkeella.

Tilapäistä sovitinta, joka vastaa osoitettua sovitinta (B) voidaan käyttää tämän pistokkeen liittämiseksi 2-napaiseen pistorasiaan kun paikalla ei ole maadoituksella varustettua pistorasiaa. Tilapäistä sovitinta tulee käyttää vain, kunnes pätevä sähkömies on asentanut sopivan pistorasian jossa maadoitus.

Vihreä jäykkä siiveke, tai sovittimesta ulostyöntyvä samankaltainen osa tulee kytkeä pysyvään maadoitukseen, kuten pistorasian suojus, joka on varustettu maadoituksella. Jos sovitinta käytetään, tämä osa on kiinnitettävä metalliruuvilla.

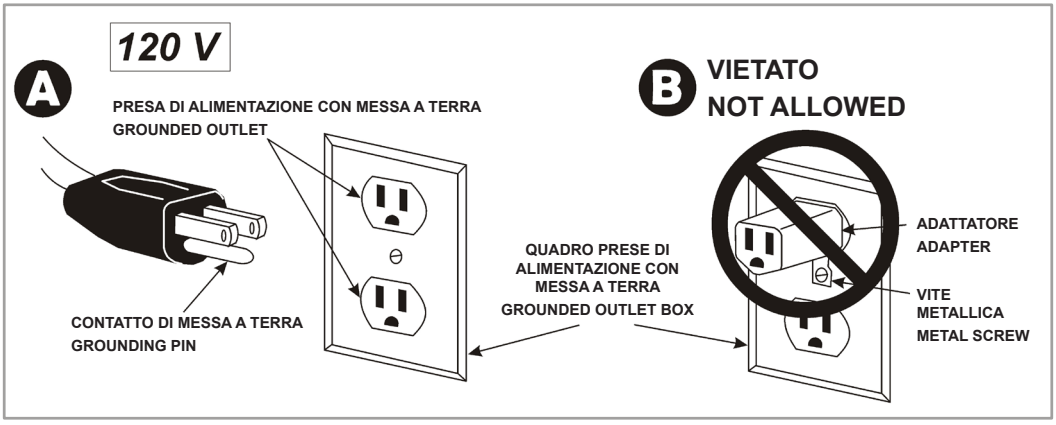

Forsyningsspænding på over 120 V

Dette produkt skal fungere i et nominelt kredsløb på over 120-V og leveres med et strømkabel og stik til tilslutning til et egnet elektrisk kredsløb.

Forbind kun produktet med en stikkontakt med samme konfiguration som stikket. Brug aldrig en adapter til dette produkt.

Hvis produktet skal forbindes til en anden type elektrisk kredsløb skal forbindelsen etableres af kvalificeret servicepersonale.

Forlængerledninger

ADVARSEL

Fabrikanten fraråder stærkt brug af en forlængerledning på dette apparat.

Brug udelukkende en forlængerledning med 3 ledere, stik udstyret med jordforbindelse og med en stikkontakt med 3 åbninger, der er i stand til at modtage produktets stik. Kontrollér at forlængerledningen er i god stand.

Hvis det er nødvendigt at bruge en forlængerledning, skal man forsikre sig om, at den valgte ledning har den rette dimensionering i forhold til produktets strømforbrug. Ved længder på under 25 fod, skal der anvendes AWG 18 forlængerledninger.

En underdimensioneret ledning medfører et spændingsfald på linjen og et effekttab og overophedning.

Bemærk: Den nedenstående tabel viser den korrekte dimension i funktion af ledningens længde og mærkestrømmen udtrykt i ampere. Brug den tallet for den påfølgende diameter i tvivlstilfælde. Desto mindre diameterens tal er, desto større er ledningen.

Yli 120 V:n syöttöjännite

Tätä tuotetta on käytettävä nimellisessä piirissä, joka ylittää 120-V ja se toimitetaan tehtaalta virtajohdolla ja pistokkeella asianmukaiseen sähköjärjestelmään liittämistä varten.

Kytke tuote yksinomaan pistorasiaan, jossa on pistokkeen kaltainen konfigurointi. Älä käytä mitään sovitinta tämän tuotteen kanssa.

Kun tuote on kytkettävä uudelleen käyttöä varten erityyppisessä sähköjärjestelmässä, uudelleenkytkentä on suoritettava pätevän huoltohenkilöstön toimesta.

Jatkojohdot

VAROITUS

Valmistaja EI suosittele jatkojohdon käyttöä tässä laitteessa.

Käytä yksinomaan jatkojohtoa jossa 3 johdinta, maadoituksella varustettu pistoke ja 3-reikäinen pistorasia, johon tuotteen pistoke voidaan kytkeä. Tarkista, että jatkojohto on hyvässä kunnossa.

Jos jatkojohtoa joudutaan käyttämään varmista, että valitun johdon mitoitus on riittävä tuotteen absorboiman virran mukaan. Alle 25 jalan pituuksissa on käytettävä jatkojohtoja AWG 18.

Alimitoitettu johto saa aikaan linjan jännitteen laskun, saamalla aikaan tehon menetyksen ja ylikuumenemisen.

Huomautus: Seuraavassa taulukossa näytetään oikea mitta, jota on käytettävä johdon pituuden ja ampeereissa ilmaistun kyltissä osoitetun virran mukaan. Epäilyksen syntyessä, käytä halkaisijaltaan seuraavaa numeroa. Mitä pienempi halkaisijan numero, sitä suurempi johto.

Strømstyrke Ampeerimäärä	Volt	Ledningslængde i fod (ft.) / Johdon pituus pystyasennossa (ft.)								
	120 V	25 ft.	50	100	150	200	250	300	400	500
	240 V	50 ft.	100	200	300	400	500	600	800	1000
0 - 2		18	18	18	16	16	14	14	12	12
2 - 3		18	18	16	14	14	12	12	10	10
3 - 4		18	18	16	14	12	12	10	10	8
4 - 5		18	18	14	12	12	10	10	8	8
5 - 6		18	16	14	12	10	10	8	8	6
6 - 8		18	16	12	10	10	8	6	6	6
8 - 10		18	14	12	10	8	8	6	6	4
10 - 12		16	14	10	8	8	6	6	4	4
12 - 14		16	12	10	8	6	6	6	4	2
14 - 16		16	12	10	8	6	6	4	4	2
16 - 18		14	12	8	8	6	4	4	2	2
18 - 20		14	12	8	6	6	4	4	2	2

5.3 Styrecomputer

Tonemaskinens styring varetages af styrecomputeren. Fabrikanten leverer en lang række applikationsprogrammer til styring af alle maskinens funktioner.

Hvis den leverede maskine er udstyret med ekstraudstyret **COROB Connect**, er det muligt at styre den ved hjælp af en Android eller Windows anordning og det tilhørende dedikerede toningssoftware.

Den komplette installation af maskinen, inklusiv forbindelsen til computeren, installation af administrationssoftware og konfiguration af systemet skal udføres af specialiseret vedligeholdelsespersonale.

5.3 Hallintatietokone

Sävytyskonetta ohjaa hallintatietokone. Valmistaja tarjoaa useita hallintaohjelmavalintoja kaikkiin koneen toimintoihin.

Jos kone toimitetaan valinnalla **COROB Connect**, sitä on mahdollista ohjata Android- tai Windows-laitteen kautta sekä asianmukaisella annosteluohjelmistolla.

Koneen täydellinen asennus, mukaan lukien liitäntä tietokoneeseen, hallintaohjelman asennus ja järjestelmän kokoonpano tulee suorittaa ammattitaitoisen huoltoteknikon toimesta.

5.4 Betjeningsknapper og tilslutninger

1. **Maskinens hovedafbryder**
2. **Sikringsboks** - Sikringernes værdi er angivet i tabellen med tekniske data (kapitel 8.1).
3. **Hovedstrømstik**
4. **Ekstra stikkontakter** (ekstraudstyr) - Til strømforsyning af computer og andet apparatur (kalibreringsvægt eller etiketprinter)
5. **USB-serieport** - Til tilslutning af styrecomputeren.
6. **Betjeningspanel** - Med off-line trykknap og signalerende kontrollamper.
7. **Trykknap til aktivering og flytning af bordet** (betjenes med to hænder).
8. **Trykknap til tænding af laser B.H.L** (kun med BHL + automatisk bord) - Til tænding af laserstrålerne.

5.4 Ohjaimet ja kytkennät

1. **Koneen pääkatkaisin**
2. **Sulaketila** - Sulakkeiden arvo on merkitty teknisten tietojen taulukkoon (luku 8.1).
3. **Yleinen pistoke**
4. **Lisäpistokkeet** (valinnaiset) - Tietokoneen ja muiden laitteiden sähkönsyöttö (kalibrointivaaka tai tarratulostin)
5. **USB-sarjaportti** - Hallintatietokoneeseen liitäntää varten.
6. **Ohjauspaneeli** - Painike off-line ja merkkivalot.
7. **Purkkipöydän käyttöönotto- ja liikuttamispainikkeet**(ohjaus kahdella kädellä).
8. **Laserkäynnistyslaite B.H.L** (vain BHL + automaattisella purkkipöydällä) - Lasersäteiden käynnistämiseksi.

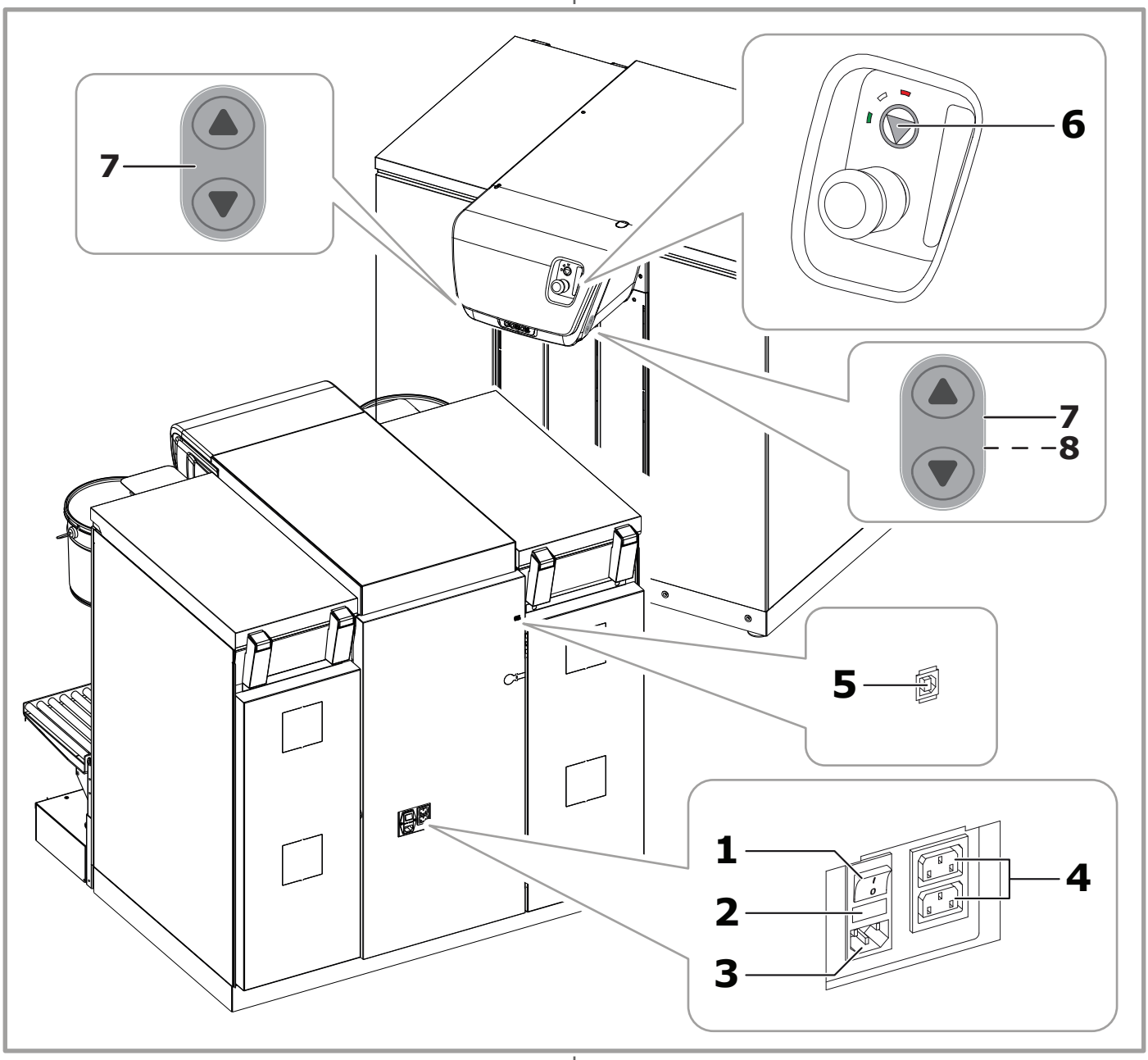

5.5 Trykknapper og signalerende kontrollamper

Trykknap/ Kontrollampe	Beskrivelse
Knappen off-line	Afbryder maskinens funktioner uden at slukke den. Tillader desuden at åbne og lukke det automatiske dæksel til rengøring af dysecentralen (kapitel 7).
HVID kontrollampe	Angiver hvilket forhold maskinen befinder sig i:

Kontrollampe	Forhold	Betydning
slukket	slukket	Maskinen er slukket.
tændt	on-line	Maskinen er tændt og klar til at modtage ordrer.
langsom blinken	off-line 1	Maskinens funktioner er afbrudte og de sendte ordrer afvises.
hurtig blinken	off-line 2	Dækslet er åbent, maskinens funktioner er afbrudte og de sendte ordrer bliver afvist.

GRØN kontrollampe	Angiver et særligt forhold på maskinen som kræver operatørens opmærksomhed eller at operatøren griber ind.

Kontrollampe	Betydning
slukket	Maskinen er klar til brug.
tændt	Dåsen er placeret og det er muligt at iværksætte toningen.
blinkende	Fugtningsdækslet er åbent.
Med perforator	
tændt	Maskinen er klar til at iværksætte perforeringen.

RØD kontrollampe	Angiver et fejlforhold eller stop i et nødstilfælde.

Kontrollampe	Betydning
slukket	Maskinen er klar til brug.
tændt	Der er blevet trykket på en nødstopknap.
blinkende	Der er blevet registreret fejl.

Knapper til flytning af bord	De findes på hver side af toningshovedet, og ved samtidigt tryk på de to knapper ▲ eller ▼ opnås en hævning eller sænkning af bordet. Bordet stopper øjeblikkeligt hvis også blot en af tasterne slippes. I modsat fald standser bordet automatisk nå emballagen herpå registreres af fotocellen eller når det når helt i bund. *Med perforator* - Når den GRØNNE kontrollampen er tændt medfører samtidigt tryk på de fire knapper hævning af bordet for at perforere emballagen. *Med BHL og automatisk bord* - Trykknappen monteres på højre side af hovedet og tillader at tænde for laserstrålerne (tryk enten på ▲ eller ▼).

5.5 Painikkeet ja merkkivalot

Painike/ Merkkivalo	Kuvaus
Painike off-line	Koneen toiminnan keskeyttämiseksi sitä sammuttamatta. Sen avulla automaattinen kostutuskuppi voidaan lisäksi avata ja sulkea suutinpaketin puhdistamista varten (luku 7).
VALKOINEN merkkivalo	Osoittaa koneen senhetkistä tilaa:

Merkkivalo	Tila	Merkitys
sammutettu	sammutettu	Kone on sammunut.
palaa	on-line	Kone on päällä ja valmis vastaanottamaan ohjauksia.
hidas vilkunta	off-line 1	Koneen toiminnat ovat keskeytyneet ja lähetetyt ohjaukset hylätään.
nopea vilkunta	off-line 2	Koneen toiminnat ovat keskeytyneet ja lähetetyt ohjaukset hylätään.

VIHREÄ merkkivalo	Osoittaa erityistä koneen tilaa, johon käyttäjän on kiinnitettävä huomiota tai joka vaatii käyttäjän toimenpidettä.

Merkkivalo	Merkitys
sammutettu	Kone on käyttövalmis.
palaa	Purkki on asemoitu ja annosteluun on mahdollista siirtyä.
vilkkuva	Kostutuskuppi on auki.
Lävistimen kanssa	
palaa	Kone on valmis lävistyksen suorittamiseen.

PUNAINEN merkkivalo	Osoittaa virhetilaa tai hätäpysäytystä.

Merkkivalo	Merkitys
sammutettu	Kone on käyttövalmis.
palaa	Hätäpainiketta on painettu.
vilkkuva	Vikoja ei ole havaittu.

Purkkipöydän liikuttamispainikkeet	Suutinpään molemmilla puolilla, painamalla samanaikaisesti kahta painiketta ▲ tai ▼ purkkipöytä nousee tai laskee. Purkkipöydän pysähtyminen on välitön kun vaikka vain yksi näppäin vapautetaan. Päinvastaisessa tapauksessa purkkipöytä pysähtyy automaattisesti kun sen päälle asetettu purkki havaitaan valokennon toimesta, tai laskussa, kun se saavuttaa rajaliikkeen. *Lävistimen kanssa* - Kun VIHREÄ merkkivalo palaa ja neljää painiketta painetaan samanaikaisesti, purkkipöytä nousee purkin lävistyksen suorittamiseksi. *BHL ja automaattinen purkkipöytä* - Painike asennetaan pään oikealle puolelle ja salli lasersäteiden käynnistyksen (paina joko ▲ tai ▼).

5.6 Knappen off-line og HVID kontrollampe

Alle maskinens funktioner afbrydes ved tryk på trykknappen off-line, den HVIDE kontrollampe blinker, for at angive at maskinen er tændt men at funktionerne er blokerede (forhold off-line 1 eller off-line 2). I disse forhold afvises de sendte ordrer.

Tryk på knappen off-line...	Indledende forhold	Afsluttende forhold	HVID kontrollampe
...i et øjeblik	on-line	off-line 1 - blokerede maskinfunktioner	Langsom blinken
	off-line 1	on-line - genetablerede maskinfunktioner	Tændt
	off-line 2	off-line 2	Hurtig blinken
...i et par sekunder	on-line	off-line 2 - det automatiske dæksel åbner, blokerede maskinfunktioner	Hurtig blinken
	off-line 1		
	off-line 2	on-line - det automatiske dæksel lukker, genetablerede maskinfunktioner	Tændt

Maskinen skal bringes i forholdet off-line 1, for at man kan fylde kanistrene op (kapitel 6.5), og i forholdet off-line 2, for at foretage vedligeholdelseshandlinger, som kræver åbning af det automatiske dæksel (kapitel 7).

ADVARSEL

Tryk på knappen off-line under toningen af en formel medfører afbrudt dosering.

Genetableringen af den afbrudte formel, dvs. muligheden for at fortsætte toningen af den manglende mængde for at fuldføre formlen er kun mulig, hvis doseringens firmware og program understøtter denne funktion.

Efter at have afbrudt maskinens funktioner kan man tanke kanistrene op igen.

5.7 Lysende lysdiode-bjælker (ekstraudstyr)

Der er monteret lysdiode-bjælker i dispenseringsområdet, som signalerer maskinstatussen i de forskellige driftsfaser.

Hvis maskinen er udstyret med lysende lysdiode-bjælker, vil signallamperne ikke være til stede, da selve lysdioderne vil signalere maskinstatussen:

Farve	Betydning
Blå	Maskinen er tændt og klar til at modtage ordrer.
Blinkende blå	Maskine i forholdet off-line . Knappen off-line er blevet trykket.
Grøn	Dåsen er placeret (fotocellen registrerer tilstedeværelsen) og det er muligt at foretage toningen eller perforeringen.
Blinkende grøn	• Åben Autocap • Autopad er ikke er i hvileposition
Hvid	Maskinen doserer.
Blinkende rød	Signalerer en anomali.

5.6 Painike off-line ja VALKOINEN merkkivalo

Käyttämällä painiketta off-line kaikki koneen toiminnot keskeytyvät, VALKOINEN merkkivalo vilkkuu osoittaen että kone on päällä, mutta toiminnot lukittuina (tila off-line 1 tai off-line 2). Näissä olosuhteissa lähetetyt ohjaukset hylätään.

Paina painiketta off-line...	Alkutila	Lopputila	VALKOINEN merkkivalo
...hetken	on-line	off-line 1 - koneen toiminnot lukittu	Hidas vilkunta
	off-line 1	on-line - koneen toiminnot palautettu	Palaa
	off-line 2	off-line 2	Nopea vilkunta
...muutaman sekunnin ajan	on-line	off-line 2 - automaattinen kostutuskuppi aukeaa, koneen toiminnot lukittu	Nopea vilkunta
	off-line 1		
	off-line 2	on-line - automaattinen kostutuskuppi sulkeutuu, koneen toiminnot palautettu	Palaa

Kone on asetettava tilaan off-line 1 säiliöiden täyttämiseksi (luku 6.5) ja tilaan off-line 2 huoltotoimenpiteiden suorittamiseksi, jotka vaativat automaattisen kostutuskupin avaamista (luku 7).

VAROITUS

Off-line painikkeen painallus kaavan annostelun aikana keskeyttää annostelun.

Keskeytetyn kaavan palauttaminen, eli mahdollisuus jatkaa puuttuvien määrien annostelua kaavan suorittamiseksi loppuun on mahdollista vain jos laiteohjelmisto ja annosteluohjelma tukevat tätä toimintoa.

Kun koneen toiminnot on keskeytetty, säiliöitä voidaan täyttää.

5.7 LED-valopalkit (lisävarusteet)

Annostelualueelle on asennettu LED-valopalkkeja, jotka osoittavat koneen tilaa erilaisissa käyttövaiheissa.

Jos LED-valopalkit on asennettu, merkkivaloja ei esiinny, sillä LED-valot osoittavat koneen tilaa:

Väri	Merkitys
Sininen	Kone on päällä ja valmis vastaanottamaan ohjauksia.
Vilkkuva sininen	Kone on tilassa off-line. Painiketta off-line on painettu.
Vihreä	Purkki on asemoitu (valokenno havaitsee sen asenon) ja annostelu tai lävistys voidaan suorittaa.
Vilkkuva vihreä	• Autocap avattu • Autopad ei lepoasennossa
Valkoinen	Kone annostelee.
Vilkkuva punainen	Toimintahäiriö.

5.8 Funktionen “Easy-On” computer (ekstraudstyr)

Funktionen “Easy-On” giver mulighed for at tænde for computeren, placeret på et sted med besværlig adgang for operatøren, direkte fra maskinens betjeningspanel vha. knappen off-line.

For at tænde computeren skal man holde offline-knappen nede i mindst 10 sekunder.

Når signallysene tændes for at angive at processen er i gang, skal man slippe knappen.

Betjeningspanelets kontrollamper	De tre kontrollamper blinker alle tre
Lysende lysdiode-linjer	De lysende lysdiode-linjers fire farver tænder en efter en

Afvent at processen fuldføres og computeren tænder.

Ved processens afslutning er maskinen i tilstanden on-line og er klar til brug.

Ved tilstedeværelse af funktionen “Easy-On” monteres der en ekstra USB-port på maskinen (anbragt frontalt, ved siden af fotocellen til registrering af dåsen) til forbindelse af eventuelle anordninger såsom en kalibreringsvægt eller et usb-pendrive.

5.8 Tietokoneen toiminto “Easy-On” (valinnainen)

Toiminnon “Easy-On” avulla on mahdollista käynnistää tietokone, joka on asemoitu alueelle, johon käyttäjä ei pääse helposti suoraan koneen ohjauspaneelilta, painiketta off-line käyttämällä.

Kytke tietokone päälle painamalla off-line-painiketta ja pitämällä sitä painettuna vähintään 10 sekunnin ajan.

Kun merkkivalot syttyvät ja ilmaisevat, että prosessi on käynnissä, vapauta painike.

Ohjauspaneelin merkkivalot	kolme merkkivaloa vilkkuvat samanaikaisesti
LED-valopalkit	LED-valopalkit syttyvät palamaan peräkkäin neljässä värissä

Odota, että toimintajakso päättyy, tietokoneen käynnistymiseen asti.

Toimintajakson lopussa, kone on on-line tilassa ja käyttövalmis.

Jos valinta “Easy-On” on paikalla, koneeseen asennetaan ylimääräinen USB-portti (asemoitu eteen, lähelle purkin havaintoanturia mahdollisen laitteen liittämiseksi kuten kalibrointivaaka tai usb-muistitikku.

5.9 Elektrisk forbindelse og tænding

Hvis den HVIDE kontrollampe ikke tænder, skal man kontrollere, at nødstopknappen ikke er blevet trykket (kapitel 3.6). Hvis computeren og skærmen ikke tænder, skal man kontrollere, at strømforsyningskablerne er korrekt tilsluttet til stikkontakterne og at afbryderkontakterne er slået til.

Hvis den hvide kontrollampe på panelet blinker eller hvis lysdiode-linjen blinker blåt, efter at man har tændt for maskinen, vil det sige, at maskinen er i off-line forhold: Genetablér det normale on-line forhold ved at trykke på knappen off-line.

Ved softwarens lancering anmodes operatøren om at afvikle procedurerne for klargøring af maskinen, som er tæt forbundet med den anvendte type administrationssoftware.

5.9 Sähkökytkentä ja käynnistys

Jos VALKOINEN merkkivalo ei syty, varmista, ettei hätäpainike ole alhaalla (luku 3.6). Jos tietokone ja näyttö eivät kytkeydy päälle, tarkista, että virtajohdot on kytketty oikein pistorasioihin ja että virtakytkimet on päällä.

Jos koneen käynnistämisen jälkeen, paneelilla oleva valkoinen merkkivalo vilkkuu tai LED-valopalkki vilkkuu sinisenä, se merkitsee, että kone on off-line tilassa: palauta normaali toimintatila on-line painamalla painiketta off-line.

Kun ohjelmisto käynnistyy, käyttäjää pyydetään suorittamaan koneen valmius käytetyn hallintaohjelmistotyypin mukaisesti.

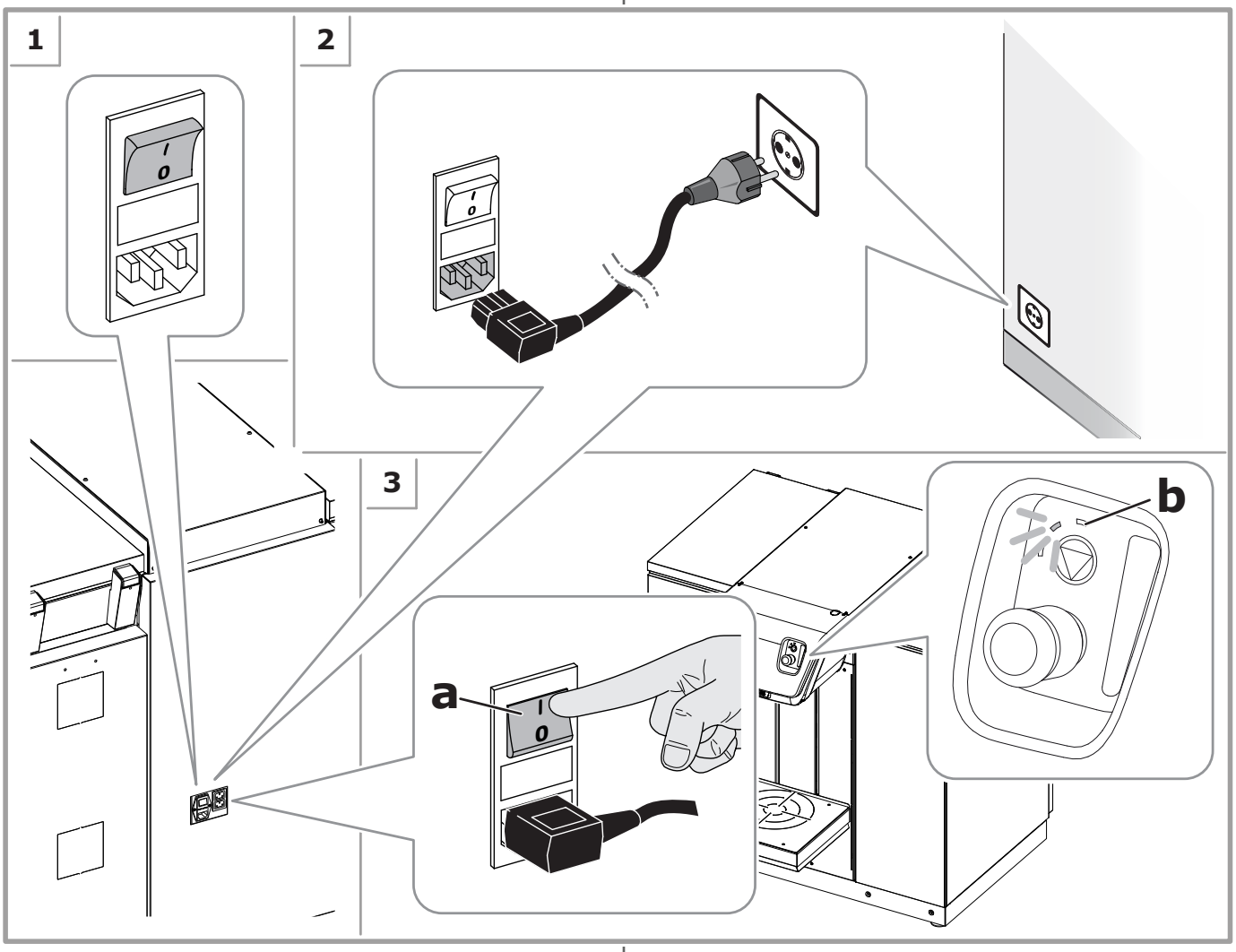

5.10 Inaktivering

ADVARSEL

MASKINEN BØR ALDRIG SLUKKES, heller ikke udenfor arbejdstiden, eftersom de automatiske, timerstyrede funktioner sikrer, at toningspastaen opbevares i optimal tilstand og bliver ved med at have en ensartet konsistens.

Hvis det er strengt nødvendigt at slukke for maskinen, skal man sørge for, at den ikke er slukket i længere tid ad gangen. Når maskinen ikke anvendes, skal der eventuelt kun slukkes for computeren.

Den tændte maskines effektforbrug er meget lavt, når den ikke er i drift eller afvikler omrystningscyklussen.

5.10 Koneen sammuttaminen

VAROITUS

ON SUOSITELTAVAA, ETTÄ KONETTA EI SAMMUTETA KOSKAAN, ei edes toiminnan liikkeen/toimipisteen kiinnioloaikoina, sillä ajastetut automaattitoiminnot mahdollistavat pastan laadun ja tasaisen koostumuksen säilytyksen.

Jos koneen sammutus on välttämätöntä, vältä pitämästä sitä pitkään sammutettuna. Kun konetta ei käytetä, sammuta mahdollisesti ainoastaan tietokone.

Koneen käyttämä sähkömäärä seisonnan tai sekoitusjakson aikana on erittäin alhainen.

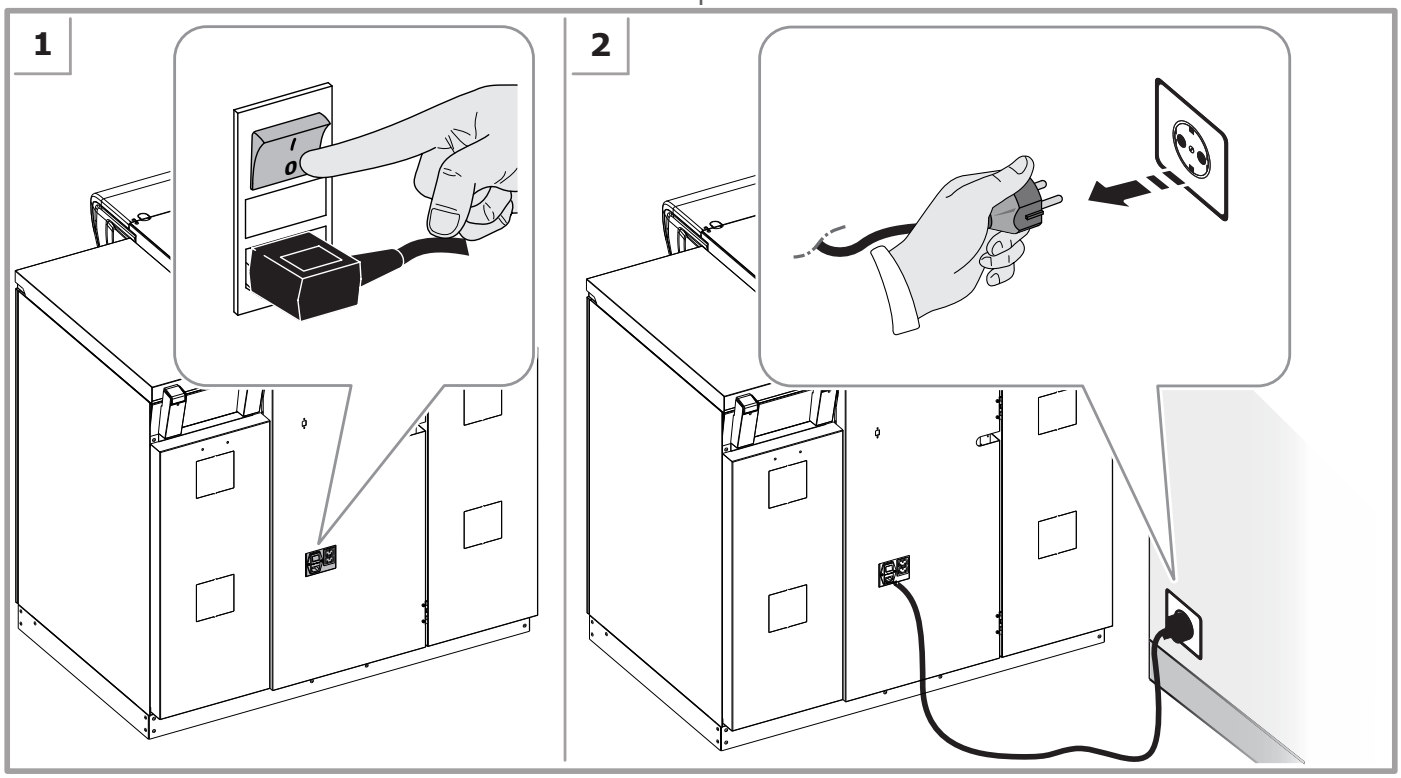

6 ANVENDELSE AF TONEMASKINEN

6.1 Generelle advarsler

Det er nødvendigt, at operatørerne der udføre disse handlinger er iført følgende personlige værnemidler.

BESKYTTELSESHANDSKER MEKANISKE RISICI (RIFTER, SNITSÅR)

FARE

Maskinen må kun anvendes af én operatør; tilstedeværelse af andre, som vil kunne nå eller røre ved maskinens komponenter under funktion herpå, er forbudt.

Det er forbudt at anvende maskinen uden værnemidler, eller med eventuelle inaktiverede, fejlbehæftede eller manglende sikkerhedsanordninger. Det er strengt nødvendigt, at panelerne forbliver lukkede.

Anbring under ingen omstændigheder hænderne i toningsområdet under drift af maskinen, medmindre det er for at sætte emballager ind eller tage dem ud.

Overskrid ikke de vægtgrænser, der er defineret af den gældende lovgivning, under flytning af emballagerne.

Udfør de enkelte procedurer, der beskrives i de følgende kapitler, ved at følge den angivne rækkefølge på indgrebene. Dette garanterer en korrekt brugsmetode på maskinen, reducerer eventuelle risici for operatøren, og hindrer skader på selve maskinen.

6.2 Ved arbejdsdagens begyndelse

Ved hvert skifteholds begyndelse skal de følgende operationer altid udføres:

- Kontrollér dysecentralens tilstand og at den er gjort ren.
- (Med fugtningsmekanisme med opløsningsmiddel eller uden fugtningsmekanisme) Kontrollér at svampen er ren og gennemvædet; hvis det er nødvendigt, skal den gøres våd med en passende væske (valget af væske afhænger af toningspastaernes art, og skal foretages direkte af producenten af de anvendte produkter).
- (Med vandbaseret fungtningsenhed) Kontrollér at vandniveauet i flasken ikke er under minimumsniveauet.
- (Med Autopad) Kontrollér tamponens tilstand og renhed.
- (Med Perforator) Kontrollér skærekantens tilstand og renhed.
- Foretag en Udrensning af systemet (det er ikke nødvendigt hvis tonemaskinen er udstyret med et dysesystem med integreret ventil).

6.3 Betjening

Styringssoftwaren hjælper operatøren i betjeningen af maskinen, idet den viser instrukser om den procedure, der skal følges, og de handlinger, som maskinen udfører.

Betjeningsfaser	Funktioner	Ref.
Foretag de ønskede valg fra softwaren (valg af produkt, formel og emballage).		
Anbring dåsen på maskinen, og indstil bordets højde.	med semiautomatisk bord	kap. 6.3.1
	med automatisk bord	kap. 6.3.2
	med valsebånd	kap. 6.3.3
Justér dåsens position i forhold til toningscentralen.	med centreringsanordning	kap. 6.3.4
	med B.H.L. Laser	
Stans låget på dåsen (ekstraudstyr).	med perforator	kap. 6.3.5
Udfør toningen iht. formlen ved hjælp af softwaren.		kap. 6.3.6
Efter endt toning tages emballagen ud og der isættes en ny emballage.		

6 SÄVYTYSKONEEN KÄYTTÖ

6.1 Yleisvaroitukset

Seuraavia henkilönsuojaimia on käytettävä näiden toimintojen aikana.

SUOJAKÄSINEET MEKAANISTA RISKIÄ VASTAAN (REPEYTYMINEN, LEIKKAUTUMINEN)

VAARA

Ainoastaan yhden koneenkäyttäjän pitää käyttää konetta; koneenkäyttäjän lisäksi paikalla ei saa olla muita käyttäjiä, jotka voivat saavuttaa ja koskea koneen osia sen toiminnan aikana.

Konetta ei saa käyttää ilman suojuksia tai jos koneeseen mahdollisesti asennetut turvalaitteet on kytketty pois, rikki tai puuttuvat. Suojalevyt on pidettävä suljettuina.

Älä missään tapauksessa aseta käsiä annostelualueelle koneen käytön aikana, lukuun ottamatta purkkien latausta ja purkua.

Maalipurkkien liikuttamisen aikana, älä ylitä voimassa olevien määräysten mukaisia painorajoja.

Suorita seuraavissa luvuissa kuvatut yksittäisen menettelyt noudattamalla osoitettujen toimenpiteiden sarjaa. Tämä takaa koneen oikean käyttötavan, vähentää mahdollisia käyttäjälle syntyviä riskejä ja välttää koneelle syntyviä vahinkoja.

6.2 Työpäivän alussa

Suorita seuraavat toimenpiteet jokaisen työjakson alussa:

- Tarkista suutinpaketin puhtaus.
- (Liuotinpohjainen kostutuskuppi tai ilman kostutuskuppia) Tarkista sienen puhtaus ja kyllästyminen; jos kyllästyminen on tarpeen, käytä tarkoitukseen sopivaa nestettä (nesteen valinta riippuu pastojen ominaisuuksista ja valinnan saa suorittaa vainkäytettyjen tuotteiden valmistaja).
- (Vesipohjainen kostutuskuppi) Tarkista, että vesisäiliön vesitaso on minimiarvon yläpuolella.
- (Autopad) Tarkista tyynyn puhtaus.
- (Lävistin) Tarkista terän puhtaus.
- Suorita järjestelmän tyhjennys (ei tarpeen jos sävytysjärjestelmä on varustettu suutinjärjestelmällä integroidulla venttiilillä).

6.3 Koneen ohjaus

Hallintaohjelma ohjaa käyttäjää koneen käytössä. Ohjelma näyttää suoritettavien toimenpiteiden ohjeet ja koneen toiminnot.

Ohjausvaiheet	Vaihtoehdot	Viite
Suorita ohjelman valinnat (tuotteen, kaavan ja purkin valinta).		
Aseta purkki koneeseen ja säädä purkkipöydän korkeus.	puoliautomaattinen purkkipöytä	luku 6.3.1
	automaattinen purkkipöytä	luku 6.3.2
	rullakuljetin	luku 6.3.3
Säädä purkin asema suutinpakettiin nähden.	purkinkeskitin	luku 6.3.4
	B.H.L. Laser	
Suorita purkin kannen lävistys (valinnainen).	lävistimen kanssa	luku 6.3.5
Määritä annostelukaava ohjelmiston avulla.		luku 6.3.6
Annostelun lopussa poista purkki ja siirry seuraavaan annosteluprosessiin.		

6.3.1 Indsættelse af dåsen - Semiautomatisk bord

6.3.1 Purkin asettelu - Puoliautomaattinen purkkipöytä

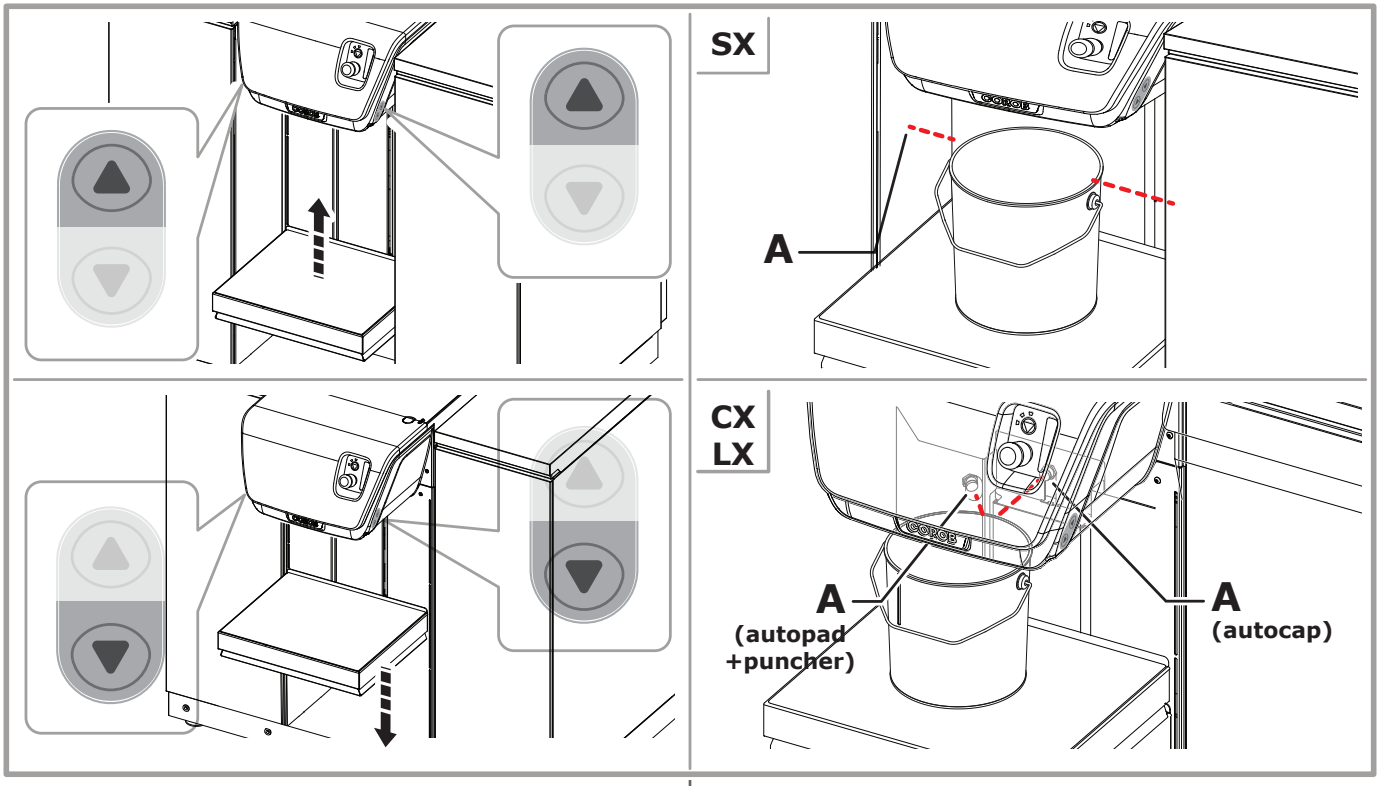

Det semiautomatiske bord er udstyret med en nedre sikkerhedsanordning (kapitel 3.5) for at undgå faren for at komme i klemme. Sikkerhedsanordningen griber ind og standser bordet, hvis det ved et uheld berøres af operatøren.

1. Anbring dåsen på bordfladen eller på en eventuel vægt. Anvend eventuelle valsebånd til at føre og ledsage tunge dåser hen på bordet (kapitel 6.3.4).
2. Tryk og hold de to knapper ▲ trykket samtidigt, for at løfte bordet, som standser, når dåsen er placeret korrekt.
3. Sænk, om nødvendigt bordet ved at trykke på de to knapper ▼ samtidig.

Puoliautomaattisessa purkkipöydässä on alaturvalaatta (luku 3.5) niin, että puristuksiin jääminen vältettäisiin. Turvalaatta pysäyttää purkkipöydän, jos käyttäjä koskee sitä epähuomiossa.

1. Aseta purkki purkkipöydän tai mahdollisen punnituslaitteen päälle. Käytä mahdollisia rullakuljettimia painavien purkkien saattamiseksi purkkipöydälle ja siitä pois (luku 6.3.4).
2. Paina ja pidä alhaalla samanaikaisesti kahta painiketta ▲ nostaaksesi purkkipöydän, joka pysähtyy silloin, kun purkki on oikeassa asennossa.
3. Tarpeen vaatiessa, laske purkkipöytä alas painamalla kahta painiketta ▼ samanaikaisesti.

6.3.2 Indsættelse af dåsen - Automatisk bord

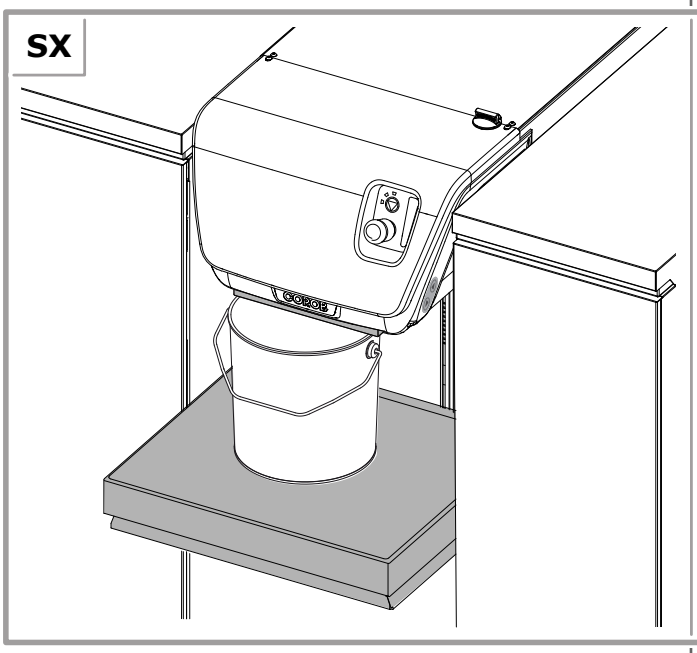

Maskinen er udstyret med to sikkerhedsplader (kapitel 3.5) for at forhindre faren for at komme i klemme. Sikkerhedspladerne griber ind og standser bordet, hvis det ved et uheld berøres af operatøren.

Anbring dåsen på bordfladen eller på en eventuel vægt. Anvend eventuelle valsebånd til at føre og ledsage tunge dåser hen på bordet (kapitel 6.3.4).

Styringssoftwaren styrer det automatiske bords bevægelse, kontrollerer tilstedeværelsen af dåsen og at den dåse som er tilstede stemmer overens med den som formlen i styringssoftwaren har valgt til doseringen.

Disse kontroller udføres også af en fotocelle, som sidder under dysecentralen. Når dåsen placeret på bordet aflæses af fotocellen, standser bordet automatisk.

Efter placeringen af en dåse viser styringssoftwaren fejl, hvis der ikke er en emballage på bordet, eller hvis dåsen er større eller mindre end den valgt til doseringen.

6.3.2 Purkin asettelu - Automaattinen purkkipöytä

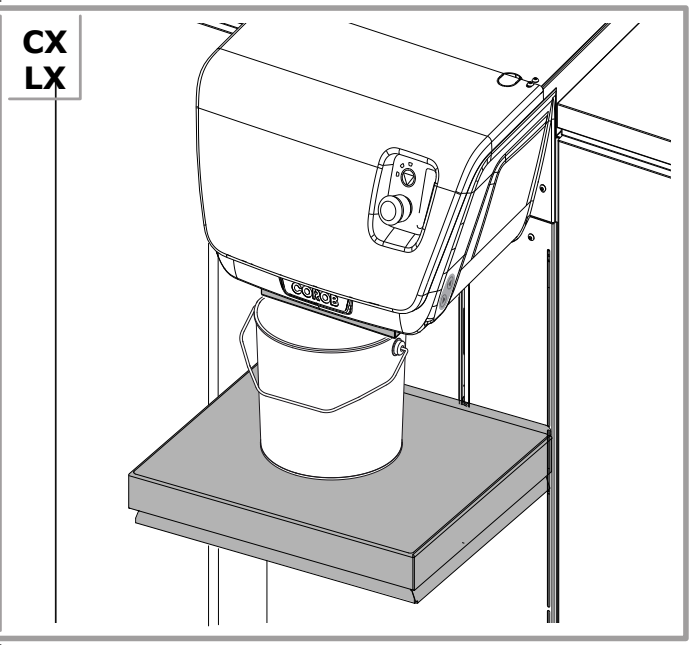

Koneessa on kaksi turvalevyä (luku 3.5) puristuksiin jäämisen vaaran välttämiseksi. Turvalevy pysäyttää purkkipöydän, jos käyttäjä koskee sitä epähuomiossa.

Aseta purkki purkkipöydän tai mahdollisen punnituslaitteen päälle. Käytä mahdollisia rullakuljettimia painavien purkkien saattamiseksi purkkipöydälle ja siitä pois (luku 6.3.4).

Hallintaohjelma ohjaa automaattisen purkkipöydän liikettä, tarkistaa purkin paikallaolon ja että purkki vastaa hallintaohjelman kaavaan valittua purkkia.

Tarkistukset suoritetaan myös valokennon avulla, joka sijaitsee suutinpaketin alapuolella. Kun valokenno havaitsee purkkipöydälle asetetun purkin, purkkipöytä pysähtyy automaattisesti.

Kun purkki on asetettu paikoilleen, hallintaohjelma ilmoittaa virheestä, jos purkkipöydällä ei ole purkkia tai jos purkki on liian pieni tai suuri valittuun purkkikokoon nähden.

6.3.3 Isætning af dåsen - Valsebånd

6.3.3 Purkin asettelu - Rullakuljetin

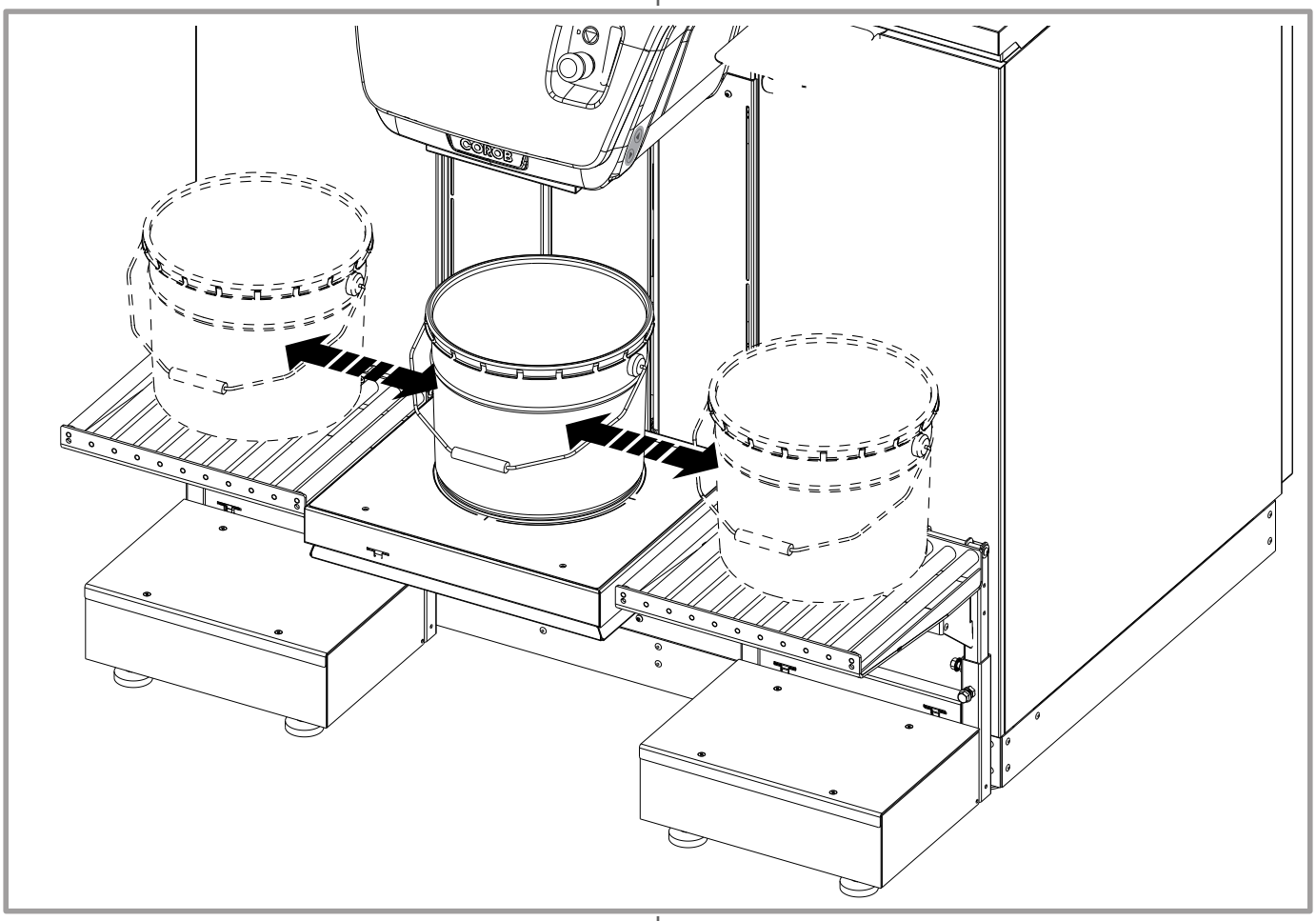

Anbring dåsen på valsebåndet og før den frem under toningshovedet.

Aseta purkki rullakuljettimelle ja saata se suutinpään alle.

6.3.4 Brug af centreringsanordningen og af Bung Hole Locator

6.3.4 Purkinkeskittimen ja Bung Hole Locatorin käyttö

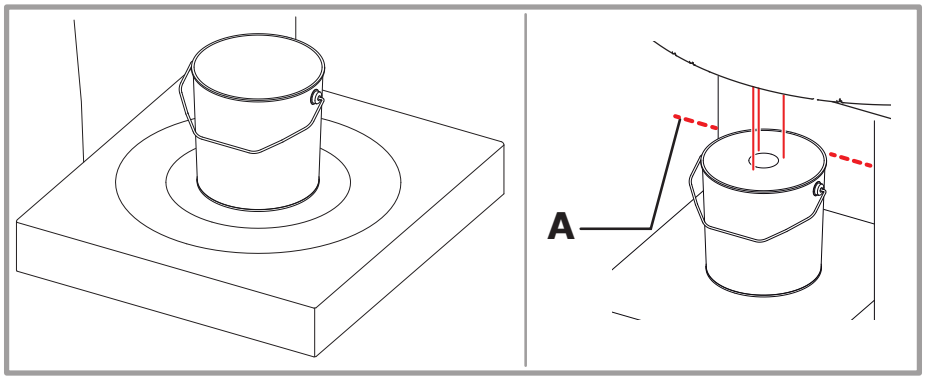

Med centreringsanordning

Anbring dåsen i centreringsringen med den passende diameter.

Med Bung Hole Locator og semiautomatisk bord

1. Når dåsen er anbragt, så den mørkelægger fotocellen **A**, tænder laserstrålerne.
2. Anbring dåsen, så åbningen på låget er centreret mellem laserstrålerne.

Med Bung Hole Locator og automatisk bord

1. Anbring dåsen og tænd herefter laserstrålerne ved hjælp af den ekstra trykknap, som sidder til højre for toningshovedet.
2. Anbring dåsen, så åbningen på låget er centreret mellem laserstrålerne.

Purkinkeskitin

Aseta purkki vastaavan läpimitan omaavaan keskitysrenkaaseen.

Bung Hole Locatorilla ja puoliautomaattisella purkkipöydällä

1. Kun purkki on asetettu niin, että se peittää valokennon **A**, lasersäteet syttyvät.
2. Aseta purkki niin, että kannen reikä on kohdistettu lasersäteisiin.

Bung Hole Locatorilla ja automaattisella purkkipöydällä

1. Kun purkki on asemoitu, käynnistä lasersäteet lisäpainikkeen kautta, joka sijaitsee suutinpään oikealla puolella.
2. Aseta purkki niin, että kannen reikä on kohdistettu lasersäteisiin.

6.3.5 Perforering af dåsen

*Perforeringen skal udføres **INDEN** der ordren om toning afgives via styringssoftwaren.*

1. Når dåsen er placeret, så den mørkelægger fotocellen **A** (kapitel 6.3.1 og 6.3.2), tænder den GRØNNE kontrollampe og angiver, at man kan fortsætte med perforeringen.

ADVARSEL

Nålen på perforatoren er meget skarp. Pladen til optag af emballage fungerer også som en beskyttelsesanordning. Skub aldrig pladen opad. Berør ikke klingen på perforatoren med hænderne.

Kontrollér at dåsen er udstyret med låg.

2. Tryk og hold de fire knapper i højre og venstre side trykket samtidig. Bordet foretager endnu en bevægelse op, så dåsen løftes og presses mod perforatorens nål, og herefter vender den tilbage i udgangsstilling. Når bordet sænkes igen, kan man slippe knapperne.

6.3.5 Purkin lävistys

*Lävistys on suoritettava **ENNEN** annostelun aktivointia hallintaohjelmasta.*

1. Kun purkki on asetettu oikein ja se peittää valokennon **A** (luku 6.3.1 ja 6.3.2), VIHREÄ merkkivalo syttyy ja ilmoittaa, että lävistys voidaan suorittaa.

VAROITUS

Lävistin on erittäin terävä. Purkin painolevy on paikalla myös suojaavassa mielessä. Älä koskaan työnnä levyä yläsuuntaan. Älä koske lävistimen terää käsin.

Varmista, että purkissa on kansi.

2. Paina ja pidä alhaalla samanaikaisesti neljää painiketta oikealla ja vasemmalla puolella; purkkipöytä nousee edelleen niin, että se työntää purkin lävistintä vasten, jonka jälkeen se palaa takaisin lähtöasemaan; painikkeet voidaan vapauttaa purkkipöydän laskun aikana.

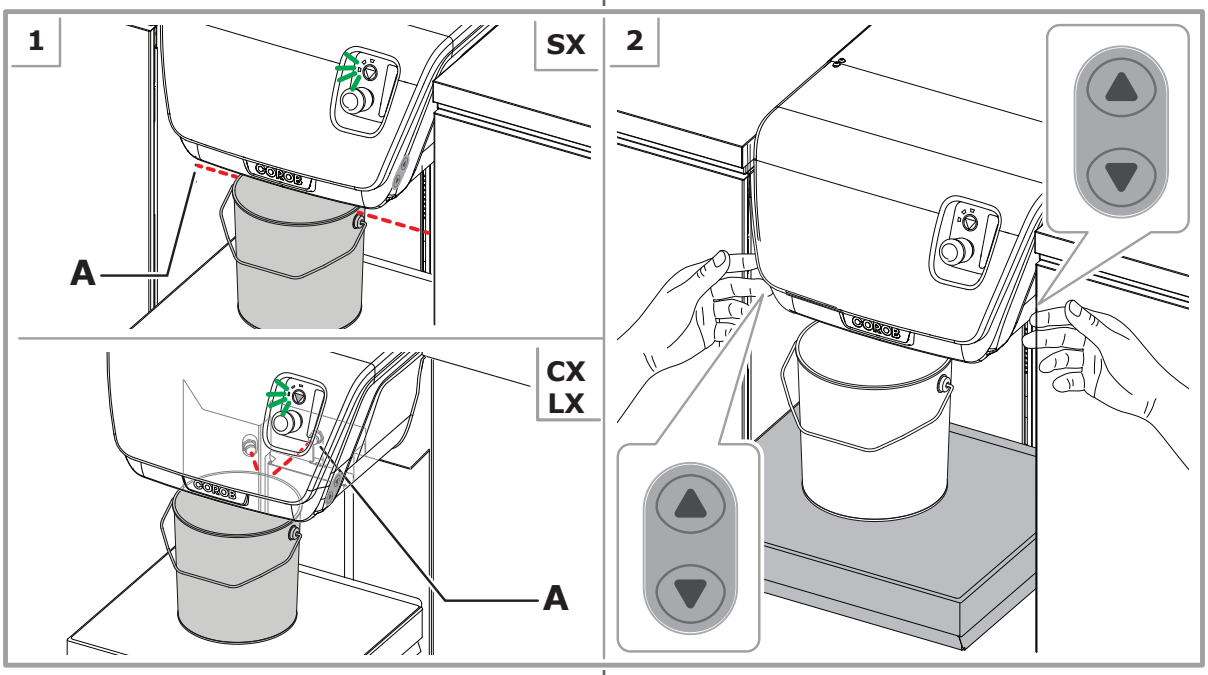

6.3.6 Toning

Toningssystemet afhænger af maskinens version.

Hvis de lysende lysdiode-linjer er til stede, tænder den hvide lysende lysdiode-linje når dispenseringen beordres og angiver, at maskinen udfører toningsprocessen.

Med Autocap:

Når toningen startes, åbner det automatiske dæksel for at frigøre dysecentralen, og maskinen udsprøjte produkterne i den valgte formel og mængde. Herefter lukker dækslet automatisk igen.

Med Autopad:

Bemærk: Standardpositionen for Autopad kan konfigureres og funktionen afhænger derfor af hvordan den er indstillet.

Maskinen begynder at udsprøjte de forudsete produkter i formlen, i de forudsete mængder, når ordren afgives. Ved udsprøjtningens afslutning lukker Autopad (hvis åbnet) og afvikler en rengøring af dyserne, for herefter at åbne igen.

Det semiautomatiske bord kan konfigureres i EVOservice til at sænkes automatisk ved endt toning, til en indstillet højde (typisk højden på et eventuelt valsebånd).

6.3.6 Annostelu

Annostelujärjestelmä riippuu koneen versiosta.

Jos paikalla on LED-valopalkkeja, kun annostelukomento annetaan, valkoinen LED-palkki syttyy osoittamaan, että kone suorittaa annosteluprosessia.

Autocapilla:

Kun annetaan annostelukomento, automaattinen kostutuskuppi avautuu suutinpaketin vapauttamiseksi ja kone aloittaa tuotteiden annostelun valitun kaavan määrien mukaisesti; annostelun jälkeen automaattinen kostutuskuppi sulkeutuu automaattisesti.

Autopadilla:

Huomautus: Autopadin vakioasento voidaan konfiguroida, joten toimenpide riippuu siitä miten se on asetettu.

Kun annetaan annostelukomento, kone aloittaa tuotteiden annostelun valitun kaavan määrien mukaisesti; annostelun jälkeen Autopad (jos auki) sulkeutuu ja suorittaa suuttimien puhdistuksen jonka jälkeen se avautuu uudelleen.

Automaattinen purkkipöytä voidaan konfiguroida EVOservice-ohjelmassa niin, että se laskeutuu automaattisesti annostelun päätyttyä asetetulle korkeudelle (tyypillisesti mahdollisen rullakuljettimen korkeudelle).

6.4 Automatiske processer

Omrystningen af toningspastaen er en tidsstyret proces, der aktiveres automatisk, for at opnå en bedst mulig opbevaring og homogenisering af produktet i kanistrene ved hjælp af rysteanordningerne inden i kanistrene.

Recirkulationen sætter toningspastaen i omløb i toningskredsløbet og undgår aflejring af pigmenter i kredsløbets forskellige dele. Toningspastaen kommer ud ad bunden af kanisteren og ind igen gennem recirkulationsslangen uden at komme ud ad dysecentralen.

Varigheden og intervallet for en ryste- eller recirkulationscyklus kan indstilles ved hjælp af konfigurationssoftwaren alt efter produkttypen, der anvendes i maskinen.

Det anbefales at holde kanistrene lukkede med låg sat på, og pas på ikke at stikke hænderne ind i kanistreren, også selvom den ikke indeholder toningspasta.

Maskinen kan godt bruges mens en automatiske proces er i gang. Processen udskydes og genoptages, hvis maskinen ikke anvendes i nogle sekunder.

6.5 Påfyldning af kanistrene

1. Tryk kortvarigt på knappen off-line (kapitel 5.5).

Den hvide kontrollampe på betjeningspanelet blinker. Hvis de lysende lysdiode-bjælker forefindes, blinker den blå bjælke.

2. Tag låget af den beholder, der skal fyldes.

Ryst manuelt beholderen med toningspasta, som skal hældes i kanistrene. Brug ikke automatiske rysteanordninger.

3. Hæld den ønskede toningspasta ned i kanisteren på en måde så der ikke dannes sprøjt eller luftbobler i toningspastaen. Hvis flaskeholderen er monteret, skal man kontrollere at flaskeholderen er positioneret korrekt, og derefter hælde den ønskede toning ind i kanisteren direkte på flaskeholderen, således at du ikke skaber stænk eller opslæmmer luft i toningen.

ADVARSEL

Hæld ALDRIG toningspastaen direkte på rystemekanismens aksel.

OVERSTIG ALDRIG MAKSIMUMNIVEAUET FOR TONINGSPASTA I KANISTEREN, der er cirka 1,5 cm (0,6”) under recirkulationsslangen.

For at undgå at der slipper toning ud af pinden på rystemekanismen er det helt afgørende at man IKKE FJERNER flaskeholderen; toningsniveauet MÅ IKKE overstige det maksimale niveau, der er sat til 1,5 [0,6] (2”) fra den øverste kant af kanisteren.

Udslip af toningspasta medfører blokering af kredsløbets pumpegruppe.

4. Luk kanisteren med det pågældende låg.
5. Bring maskinen tilbage i on-line forhold med knappen off-line (kapitel 5.5).
6. Gentag ovennævnte handlinger for at fylde de øvrige kanistre.

6.4 Automaattiset prosessit

Sekoitus on ajastettu toiminto, joka aktivoituu automaattisesti tuotteiden optimaalisen koostumuksen ja tasaisuuden säilyttämiseksi. Sekoitus tapahtuu säiliön sisällä olevilla sekoittimilla.

Kiertojärjestelmä kierrättää pastan syöttöpiireissä, ja pastan jääminen piirin eri osiin estyy. Pasta poistuu säiliön pohjasta ja palaa sisään uudelleenkierrätysputkesta, tulematta ulos suutinpaketista.

Sekoitusjakson ja kiertojakson kesto ja aikaväli voidaan mukauttaa konfigurointiohjelmalla koneessa käytettyjen tuotteiden mukaan.

Säilytä säiliöt kansillaan suljettuina, ja vältä panemasta käsiä säilöön, myös silloin kun pastaa ei ole.

Konetta voidaan käyttää myös automaattisen toimintajakson aikana; toimintajakso keskeytyy ja se jatkuu, kun konetta ei käytetä muutamaan sekuntiin.

6.5 Säiliöiden täyttö

1. Paina painiketta off-line hetken (luku 5.5).

Ohjauspaneelilla oleva valkoinen merkkivalo vilkkuu. Jos paikalla on LED-palkkeja, sininen palkki vilkkuu.

2. Poista täytettävän säiliön kansi.

Sekoita säiliöihin kaadettavaa pastapurkkia käsin. Älä käytä automaattisekoittimia.

3. Kaada haluttu määrä pastaa säiliöön, sitä ruiskuttamatta ja välttäen, että ilmaa emulgoituu pastaan. Jos pullokouru on paikalla, tarkista, että se on oikein paikallaan, ja kaada sitten haluttu pasta säiliöön suoraan pullokouruun, jotta ei synny roiskeita tai välttäen, että ilmaa emulgoituu pastaan.

VAROITUS

ÄLÄ kaada pastaa suoraan sekoittimen akseliin.

ÄLÄ KOSKAAN YLITÄ PASTAN MAKSIMITASOA SÄILIÖSSÄ, se on noin 1,5 cm:iä uudelleenkierrätysputken alapuolella.

Estääksesi pastan valumista ulos sekoittimen akselista, on ehdottoman tärkeää, ETTEI pullokourua IRROTETA; pastan taso EI KOSKAAN saa ylittää maksimitasoa, joka on asetettu 5 cm säiliön yläreunasta.

Pastan valuminen ulos saa aikaan piirin pumppausyksikön lukittumisen.

4. Sulje säiliö sen kannella.
5. Vie kone takaisin on-line-tilaan käyttämällä off-line -painiketta (luku 5.5).
6. Toista edellä mainitut toimenpiteet muiden säiliöiden täyttämiseksi.

ADVARSEL

Hvis indgrebet ikke er udført korrekt og kanisteren er blevet fyldt for meget:

- Hvis produktet flyder over og ind i maskinen, skal man ikke forsøge at gøre rent, men straks slukke for maskinen og kontakte vores tekniske serviceafdeling.
- Hvis produktet flyder over udenpå kanisteren, skal man straks slukke for maskinen og rengøre grundigt med papir eller en fugtig klud. Når det er muligt skal man lade toningspastaen tørre og fjerne den med en børste.
- Hvis produktet ikke er flydt ud på kanisterens sider, skal man undgå at lukke dens låg og omgående hælde den overskydende toningspasta ud, indtil det korrekte niveau nås. Rengør grundigt kanisterens sider med papir eller en fugtig klud, før den lukkes med låget.
- For at undgå at glide skal gulvet omkring maskinen altid holdes rent for eventuel spild af produkter.

ANVEND ALDRIG VAND ELLER RENGØRINGSPRODUKTER BASERET PÅ OPLØSNINGSMIDDEL TIL RENGØRING AF MASKINEN.

BRUG AF SKRAPPE RENGØRINGSMIDLER KAN UDRETTE SKADE PÅ KOMPONENTER OG PANELERNES LAKERING.

FARE

Når der anvendes **toningspasta med flygtige opløsningsmidler**, anbefales det at påfyldningen udføres ved at åbne én kanister ad gangen.

Anvend aldrig åben ild eller materialer der vil kunne skabe gnister og antænde en brand.

Det er forbudt at ryge i maskinens nærhed.

ADVARSEL

En manglende eller fejlagtig påfyldning af toningspastaniveauet i kanistrene kan medføre en upræcis farve, eller værre endnu, at maskinens kanistre og kredsløb tømmes.

Det anbefales altid at holde kanistrene fulde ved at efterfylde dem ofte.

Efter påfyldning af toningspasta bør der foretages en omrystning ved hjælp af de dertil beregnede funktioner i styringssoftwaren for at fjerne den luft, der under alle omstændigheder kan være emulgeret og indlemmet i toningspastaen.

VAROITUS

Jos säiliö on täytetty liian täyteen:

- Jos tuotetta pääsee valumaan koneen sisälle, älä puhdista sitä; sammuta kone heti ja ota yhteyttä tekniseen huoltopalveluun.
- Jos ainetta kaatuu säiliön ulkopuolelle, kone tulee sammuttaa välittömästi ja aine on puhdistettava huolellisesti paperilla tai kostealla pyyhkeellä. Jos mahdollista, anna pastan kuivua ja poista se kaapimella.
- Jos tuotetta ei ole vielä valunut ulos säiliön reunoilta, älä sulje säiliön kantta, vaan annostele ylimääräinen pasta ulos, kunnes oikea taso saavutetaan. Puhdista säiliön reunat huolellisesti paperilla tai kostealla pyyhkeellä ennen kannen sulkemista.
- Liukastumisvaaran välttämiseksi pidä koneen ympärillä oleva lattia aina puhtaana kaikista mahdollisista tuotteen vuodoista.

ÄLÄ KOSKAAN KÄYTÄ VESI-TAI LIUOTINAINEPOHJAISIA PUHDISTUSAINEITA KONEEN PUHDISTUKSEEN.

AGGRESSIIVISTEN PUHDISTUSTUOTTEIDEN KÄYTTÖ VOI VAHINGOITTAA KOMPONENTTEJA JA PANEELIEN MAALIA.

VAARA

Kun käytetään **pastaa, jotka sisältävät haihtuvia liuotteita** säiliöiden täyttö pitää tehdä, yksi säiliö kerrallaan, jolloin vain yhden säiliön kansi on auki.

Vältä avotulen tai sellaisen materiaalin käyttöä, joka voi saada aikaan kipinöitä ja sytyttää tulipalon.

Koneen läheisyydessä tupakoiminen on kielletty.

VAROITUS

Säiliöiden pastojen tasojen epäonnistuminen tai virheellinen päivittäminen voi vaarantaa tuotetun väriaineen tarkkuuden tai, mikä vielä pahempaa, aiheuttaa säiliöiden ja koneen virtapiirien tyhjenemisen.

Pidä säiliöitä aina täynnä lisäämällä pastaa tiheään.

Pastan täytön jälkeen on suositeltavaa aktivoida sekoitustoiminto hallintaohjelmaa käyttäen niin, että pastaan mahdollisesti sekoittunut ilma poistuu.

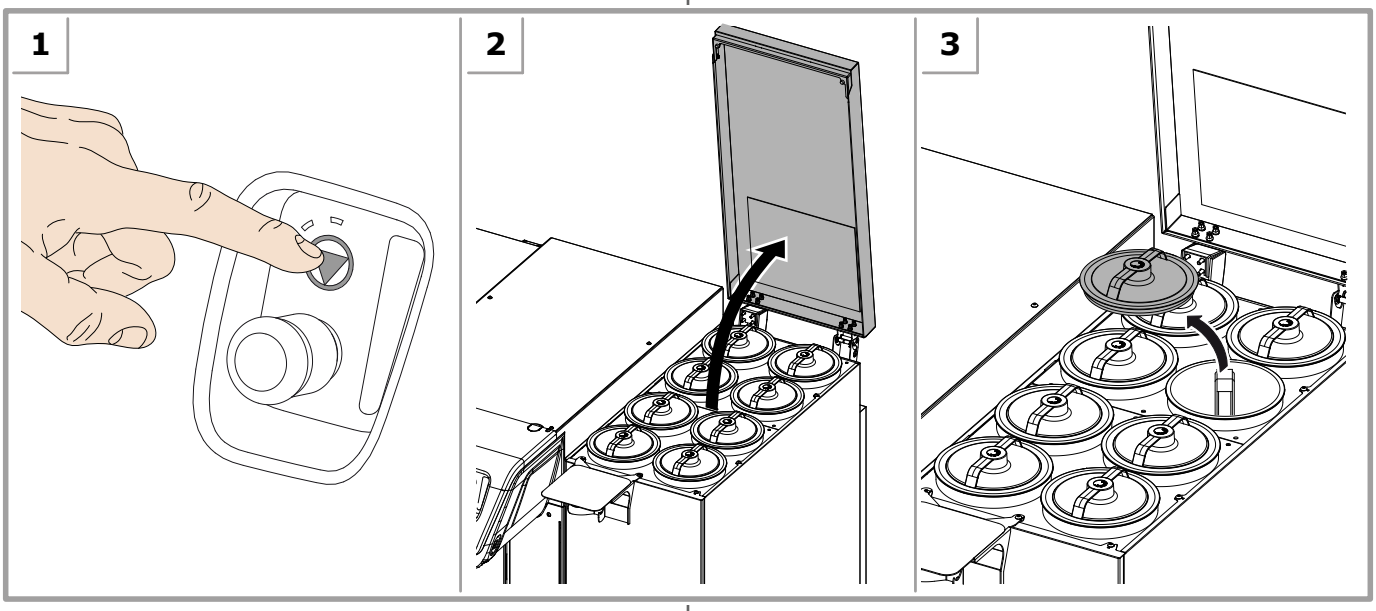

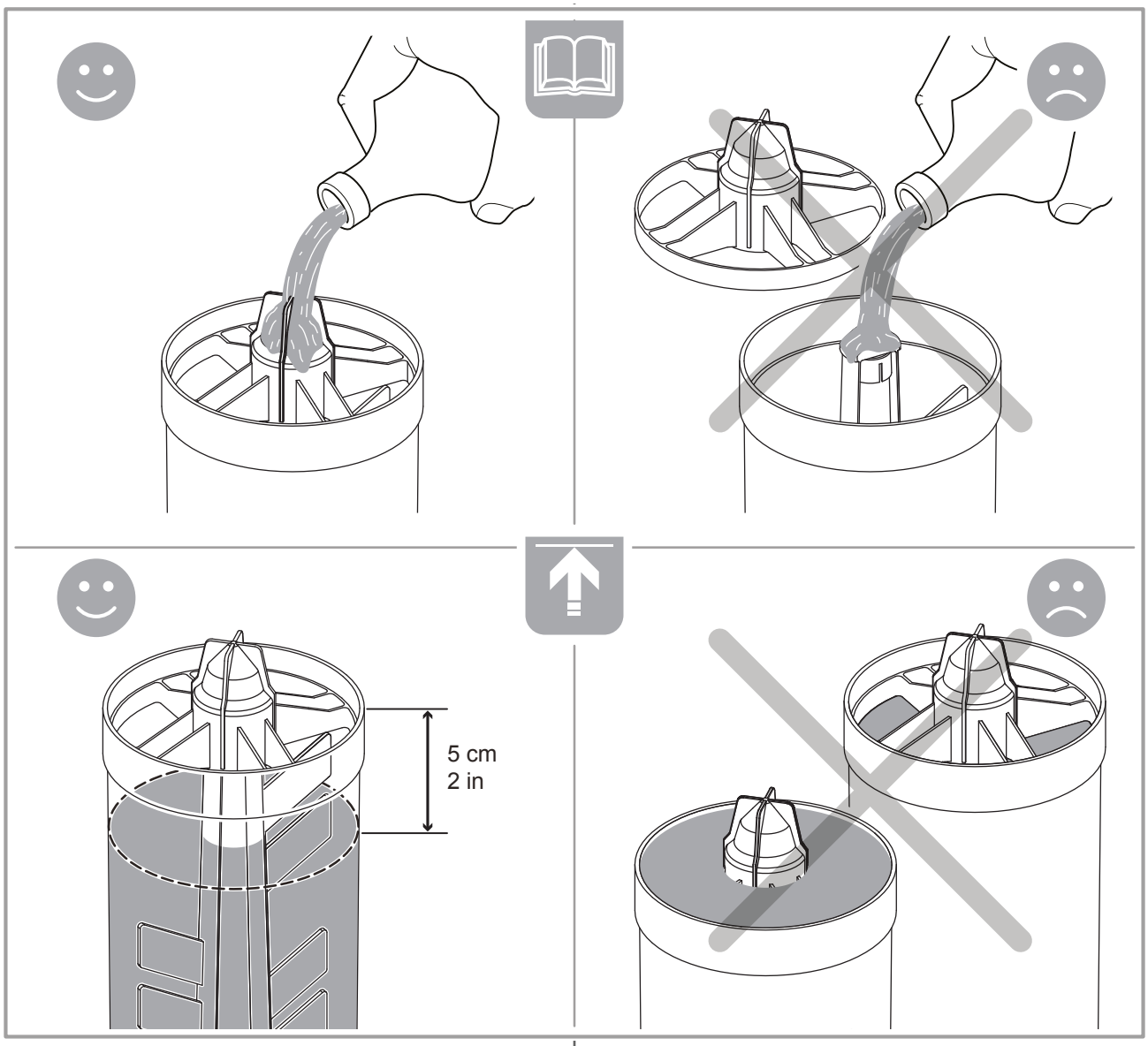
5 cm
2 in

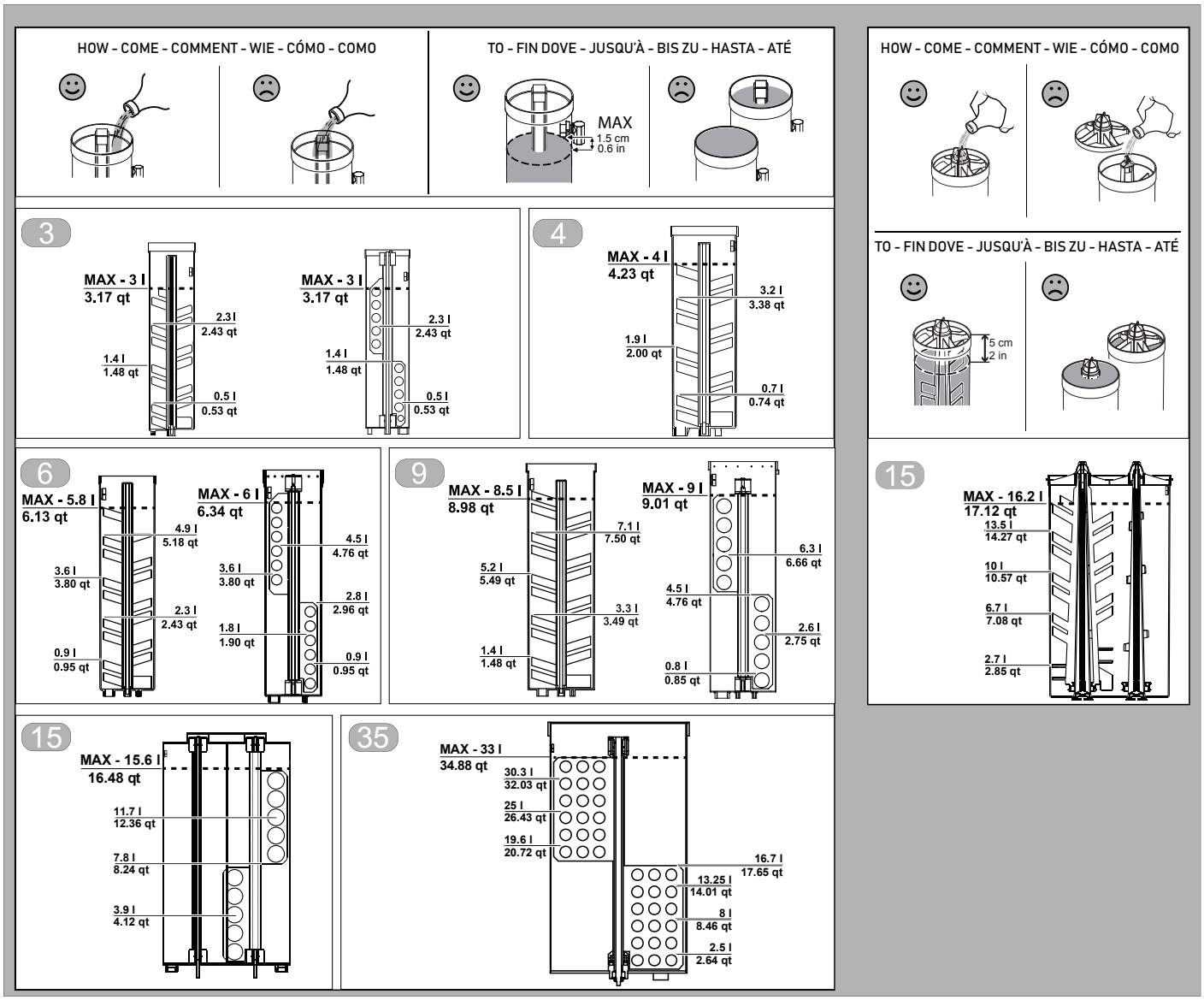
HOW - COME - COMMENT - WIE - CÓMO - COMO
TO - FIN DOVE - JUSQU'À - BIS ZU - HASTA - ATÉ
MAX
1.5 cm
0.6 in
HOW - COME - COMMENT - WIE - CÓMO - COMO
TO - FIN DOVE - JUSQU'À - BIS ZU - HASTA - ATÉ
5 cm
2 in
3
MAX - 3 l
3.17 qt
2.3 l
2.43 qt
1.4 l
1.48 qt
0.5 l
0.53 qt
MAX - 3 l
3.17 qt
2.3 l
2.43 qt
1.4 l
1.48 qt
0.5 l
0.53 qt
4
MAX - 4 l
4.23 qt
3.2 l
3.38 qt
1.9 l
2.00 qt
0.7 l
0.74 qt
6
MAX - 5.8 l
6.13 qt
4.9 l
5.18 qt
3.6 l
3.80 qt
2.3 l
2.43 qt
0.9 l
0.95 qt
MAX - 6 l
6.34 qt
4.5 l
4.76 qt
3.6 l
3.80 qt
2.8 l
2.96 qt
1.8 l
1.90 qt
0.9 l
0.95 qt
9
MAX - 8.5 l
8.98 qt
7.1 l
7.50 qt
5.2 l
5.49 qt
3.3 l
3.49 qt
1.4 l
1.48 qt
MAX - 9 l
9.01 qt
6.3 l
6.66 qt
4.5 l
4.76 qt
2.6 l
2.75 qt
0.8 l
0.85 qt
15
MAX - 16.2 l
17.12 qt
13.5 l
14.27 qt
10 l
10.57 qt
6.7 l
7.08 qt
2.7 l
2.85 qt
15
MAX - 15.6 l
16.48 qt
11.7 l
12.36 qt
7.8 l
8.24 qt
3.9 l
4.12 qt
35
MAX - 33 l
34.88 qt
30.3 l
32.03 qt
25 l
26.43 qt
19.6 l
20.72 qt
16.7 l
17.65 qt
13.25 l
14.01 qt
8 l
8.46 qt
2.5 l
2.64 qt

6.6 Forstyrrelser

Problem	Årsag	Løsning
Maskinen tændes ikke.	Maskinen er frakoblet elforsyningen.	Kontrollér tilslutningerne bag på maskinen (kapitel 5.4).
	Hovedafbryderen i den slukkede stilling (O).	Sæt hovedafbryderen i tændt position (I) (kapitel 5.9).
	En eller flere sikringer er måske brændt over.	Udskift de sprungne sikringer inden i sikringsboksen (kapitel 5.3).
	Forsyningsanordningens beskyttelse er blevet udløst.	Vent et par minutter og prøv at tænde for maskinen igen. Hvis forstyrrelsen vedvarer, kontakt et autoriseret servicecenter.
	Defekte elektriske forbindelser.	Kontakt et autoriseret servicecenter.
Styringssoftwaren giver besked om en fejl i kommunikationsprotokollen.	Maskinen slukket.	Tænd for maskinen (kapitel 5.9), og genstart styringssoftwaren.
	Maskinen er frakoblet computeren.	Kontrollér tilslutningerne bag på maskinen (kapitel 5.4).
	Computerens serieport eller USB port er ikke rigtigt konfigureret eller er defekt.	Kontrollér, at kommunikationsporten er konfigureret korrekt ved hjælp af konfigurations- og kalibreringssoftwaren.
		Reparér computerens serieport eller USB port.
	Det serielle kabel er beskadiget.	Udskift kommunikationskablet med originale reservedele fra fabrikanten.
	Fejlbehæftet forbindelse.	Kontakt et autoriseret servicecenter.
Den HVIDE kontrollampe blinker langsomt og maskinen afviser ordrene.	Maskinen er i forholdet off-line 1.	Bring maskinen i on-line forhold ved at trykke på knappen off-line.
Maskinen fungerer ikke.	Knappen off-line er trykket. Den HVIDE kontrollampe blinker.	Slip knappen off-line (kapitel 5.6).
	Der er opstået en fejl. Den RØDE kontrollampe blinker.	Kontrollér den viste fejlmeddelelse i styresoftwaren. Genetablér maskinen ved at beordre en nulstilling, eller ved at slukke og herefter igen tænde for maskinen, når fejlens årsag er elimineret. Hvis forstyrrelsen vedvarer, kontakt et autoriseret servicecenter.
Den HVIDE kontrollampe blinker hurtigt og maskinen afviser ordrene.	Det automatiske dæksel er åbent og maskinen er i forholdet off-line 2.	Luk det automatiske dæksel og bring maskinen i forholdet on-line ved at trykke på knappen off-line.
Maskinen fungerer ikke og den RØDE kontrollampe på betjeningspanelet er tændt.	Nødstopknap trykket ind.	Genoprust nødstopknappen (kapitel 3.6).
Perforeringsindgrebet er slået fejl og æsken sidder fast i perforeringsenheden.	Nålen er slid eller snavset og skærer derfor ikke godt, eller glidestifterne til perforatorenheden er snavsede.	Sænk bordet let og skub æsken nedad med hænderne for at frigive den. Det er obligatorisk at bruge sikkerhedshandsker. *BESKYTTELSESHANDSKER MEKANISKE RISICI (RIFTER, SNITSÅR)* Udfør ordinær på perforatorens skæreværktøj (rengøring) eller bed om at få den udskiftet.
	Æsken er deformeret.	Kontrollér at æsken er i god stand og at maskinens dimensioner er velegnede og styrbare.
	Perforeringssensorerne er ikke reguleret korrekt.	Tilkald teknisk service for ekstraordinær vedligeholdelse af perforatorenheden.

6.6 Ongelmatilanteet

Ongelma	Syy	Ratkaisu
Kone ei käynnisty.	Kone on kytketty irti virtalähteestä.	Tarkista koneen takana olevat kytkennät (luku 5.4).
	Pääkatkaisin on pois päältä (O).	Vie pääkatkaisin asentoon (I) (luku 5.9).
	Yksi tai useampi sulake on voinut palaa.	Vaihda sulaketilan palaneet sulakkeet (luku 5.3).
	Virtalähde on ylikuumentunut.	Odota joitakin minuutteja ja kokeile uudelleen. Jos ongelma esiintyy uudelleen, ota yhteyttä valtuutettuun huoltopalveluun.
	Vioittuneet sähkökytkennät.	Ota yhteyttä valtuutettuun huoltopalveluun.
Hallintaohjelma ilmoittaa, ettei yhteys sävytyskoneeseen toimi.	Kone on sammunut.	Käynnistä kone (luku 5.9) ja käynnistä hallintaohjelma uudelleen.
	Kone on kytketty irti tietokoneesta.	Tarkista koneen takana olevat kytkennät (luku 5.4).
	Sarjaportti tai tietokoneen USB-portti on konfiguroitu virheellisesti tai se on viallinen.	Tarkista viestintäportin oikea konfigurointi koneen konfigurointi- ja kalibrointiohjelmaa käyttäen.
		Korjaa sarjaportti tai tietokoneen USB-portti.
	Vaurioitunut sarjaliikennekaapeli.	Vaihda yhteyskaapeli valmistajalta saatuun alkuperäiseen kaapeliin.
	Viallinen yhteys.	Ota yhteyttä valtuutettuun huoltopalveluun.
VALKOINEN merkkivalo vilkkuu hitaasti ja kone hylkää ohjaukset.	Kone on tilassa off-line 1.	Vie kone takaisin on-line-tilaan painamalla off-line -painiketta.
Kone ei toimi.	Painiketta off-line on painettu. VALKOINEN merkkivalo vilkkuu.	Vapauta painike off-line (luku 5.6).
	Virhe esiintyy. PUNAINEN merkkivalo vilkkuu.	Tarkista hallintaohjelmaan visualisoitu virheviesti. Kun virheen aiheuttanut syy on poistettu, palauta koneen toiminta ennalleen lähettämällä reset-ohjaus tai sammuttamalla ja käynnistämällä kone uudelleen. Jos ongelma esiintyy uudelleen, ota yhteyttä valtuutettuun huoltopalveluun.
VALKOINEN merkkivalo vilkkuu hitaasti ja kone hylkää ohjaukset.	Automaattinen kostutuskuppi on tilassa off-line 2.	Sulje automaattinen kostutuskuppi ja vie kone takaisin on-line-tilaan painamalla off-line -painiketta.
Kone ei toimi ja PUNAINEN merkkivalo palaa ohjauspaneelilla.	Hätäpainike on painettu alas.	Resetoi hätäpainike (luku 3.6).
Lävistystoimenpide epäonnistui ja purkki on jäänyt jumiin lävistysyksikköön.	Joko lävistin on kulunut tai likainen, joten se ei leikkaa hyvin, tai lävistimen liukutapit ovat likaiset.	Laske purkkipöytää kevyesti ja työnnä purkkia alasuuntaan sen vapauttamiseksi. Suojakäsineiden käyttöpakko. *SUOJAKÄSINEET MEKAANISTA RISKIÄ VASTAAN (REPEYTYMINEN, LEIKKAUTUMINEN)* Suorita lävistimen leikkuutyökalulle rutiinihuolto (puhdistus) tai pyydä sen vaihtoa.
	Purkki on epämuodostunut.	Tarkista, että purkit ovat hyvässä kunnossa ja että ne ovat sopivan kokoisia ja koneen käsiteltävissä.
	Lävistysantureita ei ole säädetty oikein.	Soita tekniseen huoltoon lävistysyksikön poikkeuksellista huoltoa varten.

7 ALMINDELIG VEDLIGEHOLDELSE

7.1 Generelle advarsler

Det er nødvendigt, at operatørerne der udføre disse handlinger er iført følgende personlige værnemidler.

BESKYTTELSESHANDSKER MEKANISKE RISICI (RIFTER, SNITSÅR)

FARE

Maskinen skal slukkes og elkablet frakobles stikkontakten, før der foretages hvilket som helst vedligeholdelsesarbejde.

Under vedligeholdelse af maskinen er der øget risiko for kontakt med toningsproduktet, følg derfor fremgangsmåden som beskrevet i kapitel 3.2.

7.2 Vedligeholdelsesskema

ADVARSEL

De angivne indgrebsintervaller er vejledende, idet de afhænger af toningspastaernes beskaffenhed, omgivelsernes betingelser og af maskinens anvendelsesfrekvens.

Handlinger	Hjælpeudstyr	Frekvens		
		ved turnus start	2 gange om ugen	efter behov
Udrensning (ikke nødvendigt med INV)		✓		
Rengøring af dysecentral		✓		
Kontrol af rengøring på svamp / tampon		✓		
Kontrol af svampens mætning (angår kun Autocap)	opløsningsmiddelbaseret fugtningsanordning eller uden fugtningsanordning	✓		
Fugtning af svamp (angår kun Autocap)	opløsningsmiddelbaseret fugtningsanordning eller uden fugtningsanordning		✓	
Rengøring på svamp / tampon		✓		
Kontrol af nålens tilstand	perforator		✓	
Udvendig rengøring af tonemaskinen				✓
Efterfyldning af flaske i fugtningsenhed	vandbaseret fugtningsenhed			✓

7.3 Produkter som skal anvendes

Det anbefales at anvende produkter, som er kompatible med de toningspastaer, der er i maskinen ved rengøring af dysecentralen og ved fugtning af fugtningsdækslets svamp og til rengøringen af tamponen på Autopad.

Toningspastatype	Anbefalet produkt
Opløsningsmiddelbaseret	opløsningsmiddel med langsom fordampning, der er kompatibelt med de anvendte toningspastaer
Vandbaseret	vand
Blandede systemer	Valget afhænger af typen af udstyr, der anvendes til sammensætningen af de anvendte toningspastaer. Kontakt forhandleren eller fabrikanten af produktet for yderligere oplysninger.

Hvis der dannes skimmel på dækslet, i svampene eller i vandet i fugtningsenhedens flaske, anbefales det at anvende de følgende væsker:

- Opløsning 50% v/v (i volumen) propylenglycol i vand;
- AgCl opløsning i vand;
- 1 % kloropløsning.

7 PÄIVITTÄINEN HUOLTO

7.1 Yleisvaroitukset

Seuraavia henkilönsuojaimia on käytettävä näiden toimintojen aikana.

SUOJAKÄSINEET MEKAANISTA RISKIÄ VASTAAN (REPEYTYMINEN, LEIKKAUTUMINEN)

VAARA

Ennen mitä tahansa huoltotoimea, sammuta kone ja poista verkkokaapeli pistorasiasta.

Koneen huoltotoimien aikana riski joutua kosketuksiin pastan kanssa on korkea; noudata luvun ohjeita 3.2.

7.2 Huoltotaulukko

VAROITUS

Mainitut toiminta-aikavälit ovat viitearvoja, sillä ne riippuvat pastojen ominaisuuksista ja ympäristöolosuhteista.

Toimenpiteet	Lisävarusteet	Taajuus		
		työjakson alku	2 kertaa viikossa	tarvittaessa
Tyhjennys (ei tarpeellinen jos käytössä on INV)		✓		
Suutinpaketin puhdistus		✓		
Sienen / värityynyn puhdistuksen tarkastus		✓		
Sienen kyllästymisen tarkastus (vain Autocap)	liuotinpohjainen kostutuskuppi tai ei kostutuskuppia	✓		
Sienen kostutus (vain Autocap)	liuotinpohjainen kostutuskuppi tai ei kostutuskuppia		✓	
Sienen / värityynyn puhdistus		✓		
Lävistimen kunnon tarkistus	lävistin		✓	
Sävytyskoneen ulkoinen puhdistus				✓
Kostutuskupin vesisäiliön täyttö	vesipohjainen kostutuskuppi			✓

7.3 Käytettävät tuotteet

Muistutamme käyttämään tuotteita, jotka sopivat koneessa olevien pastojen ominaisuuksille, seuraavissa vaiheissa: suutinpaketin puhdistus – kostutuskupin sienen kostutus ja Autopadin värityynyn/harjan puhdistus.

Pastatyyppi	Suositeltava tuote
Liuotinpohjainen	hitaasti haihtuva liuotinaine, joka sopii käytetyille pastoille
Vesipohjainen	vesi
Sekajärjestelmät	valinta riippuu pastan valmistuksessa käytettyjen aineiden erikoistyypistä; kysy lisätietoja jälleenmyyjältä tai tuotteiden valmistajalta.

Jos kostutuskuppiin, sieniin tai kostutuskupin vesisäiliöön muodostuu hometta, käytä seuraavia liuoksia:

- 50%-liuos (tilavuus-%) propyleeniglykolia vedessä
- AgCl-liuos vedessä
- Laimennettu valkaisuaine, 1%.

7.4 Udvendig rengøring

ADVARSEL

ANVEND ALDRIG VAND ELLER RENGØRINGSPRODUKTER BASERET PÅ OPLØSNINGSMIDDEL TIL AT RENGØRE MASKINEN.

BRUG AF SKRAPPE RENGØRINGSMIDLER KAN UDRETTE SKADE PÅ KOMPONENTER OG PANELERNES LAKERING.

Hvis produktet flyder over og ind i maskinen, skal man ikke forsøge at gøre rent, men straks slukke for maskinen og kontakte vores tekniske serviceafdeling.

Hvis der spildes noget af produktet, skal maskinen straks rengøres.

1. Slå strømforsyningen fra (kapitel 5.10).
2. Rengør beklædning, paneler og betjeningsknapperne på maskinen for snavs, støv og eventuelle pletter efter toningspasta med en blød og tør klud eller en klud opblødt i en mild rengøringsmiddelopløsning.
3. Tilslut strømmen, og tænd for maskinen (kapitel 5.9).

Rengøringen af computeren skal foretages ifølge fabrikantens brugervejledning.

7.5 Rengøring af dysecentral (Autocap)

1. Åbn fugtningsdækslet.
2. Slå strømforsyningen fra (kapitel 5.10).
3. Rengør omhyggeligt dysecentralen med et skarpt værktøj, fjern eventuelle indtørrede rester af toningspasta, idet man er forsigtig med ikke at beskadige kredsløbsenderne.
4. Tilslut strømmen, og tænd for maskinen (kapitel 5.9).
5. Luk fugtningsdækslet.
6. Udluft ved hjælp af styringssoftwaren.

7.4 Ulkoinen puhdistus

VAROITUS

ÄLÄ KOSKAAN KÄYTÄ VESI-TAI LIUOTINAINEPOHJAISIA PUHDISTUSAINEITA KONEEN PUHDISTUKSEEN.

AGGRESSIIVISTEN PUHDISTUSTUOTTEIDEN KÄYTTÖ VOI VAHINGOITTAA KOMPONENTTEJA JA PANEELIEN MAALIA.

Jos tuotetta pääsee valumaan koneen sisälle, älä puhdista sitä; sammuta kone heti ja ota yhteyttä tekniseen huoltopalveluun.

Jos tuotetta kaatuu, puhdista kone välittömästi.

1. Kytke kone irti verkkovirrasta (luku 5.10).
2. Puhdista koneen päällykset, paneelit ja ohjaimet pehmeällä ja kuivalla pyyhkeellä tai kevyesti pesuaineella kostutetulla pyyhkeellä niin, että lika, pöly tai pasta poistuu.
3. Kytke kone uudelleen verkkovirtaan ja käynnistä se (luku 5.9).

Mitä tulee tietokoneen puhdistukseen, pidä viitekohtana valmistajan käyttöohjetta.

7.5 Suutinpaketin puhdistus (Autocap)

1. Avaa kostutuskuppi.
2. Kytke kone irti verkkovirrasta (luku 5.10).
3. Puhdista suutinpaketti huolellisesti teräväpäisellä välineellä; poista mahdollinen kuivunut pasta ja varo, ettei suuttimien päät vaurioidu.
4. Kytke kone uudelleen verkkovirtaan ja käynnistä se (luku 5.9).
5. Sulje kostutuskuppi.
6. Suorita tyhjennys vastaavalla hallintaohjelman ohjaimella.

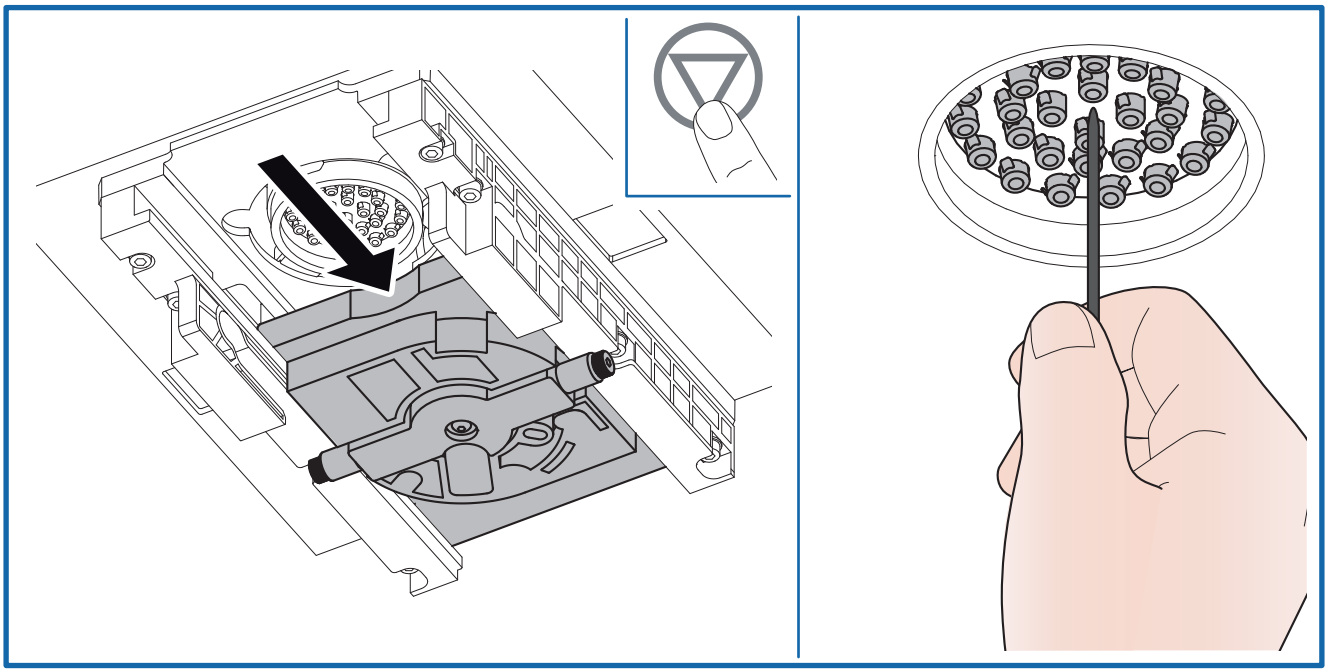

7.6 Rengøring af dysecentral (Autopad med INV)

Autopad rengør INV dysecentralen efter hver toning.

Gør som følger, hvis der opstår behov for yderligere rengøring af dysecentralen:

1. Åbn Autopad med knappen Off-line, hvis den ikke allerede er åben.
2. Slå strømforsyningen fra (kapitel 5.9).

FORBUDT

VED RENGØRING AF DYSECENTRALEN **MÅ MAN ALDRIG BRUGE** SSLIBENDE SVAMPE ELLER KLUDE ELLER SPIDSE VÆRKTØJER.

BRUG IKKE AGGRESSIVE OPLØSNINGEMIDLER ELLER PRODUKTER.

3. Rens dysecentralen omhyggeligt med en fugtig klud eller med den specielle rengøringsbørste, der leveres som ekstraudstyr.
4. Tilslut strømmen, og tænd for maskinen (kapitel 5.9).

7.6 Suutinpaketin puhdistus (Autopad INV:llä)

Autopad puhdistaa suutinpaketin INV jokaisen annostelun jälkeen.

Tarpeen vaatiessa, jatka suutinpaketin puhdistamista seuraavasti:

1. Jos Autopad ei ole jo auki, avaa se käyttämällä Off-line -painiketta.
2. Kytke kone irti verkkovirrasta (luku 5.9).

KIELTO

SUUTINPAKETIN PUHDISTAMISEKSI **ÄLÄ KOSKAAN KÄYTÄ** SIENIÄ TAI HANKAAVIA RÄTTEJÄ TAI TERÄVIÄ TYÖKALUJA.

ÄLÄ KÄYTÄ LIUOTTIMIA TAI AGGRESSIIVISIA PUHDISTUSTUOTTEITA.

3. Puhdista suutinpaketti huolella kostealla liinalla tai erityisellä puhdistusharjalla, joka voidaan pyytää valinnaisena lisävarusteena.
4. Kytke kone uudelleen verkkovirtaan ja käynnistä se (luku 5.9).

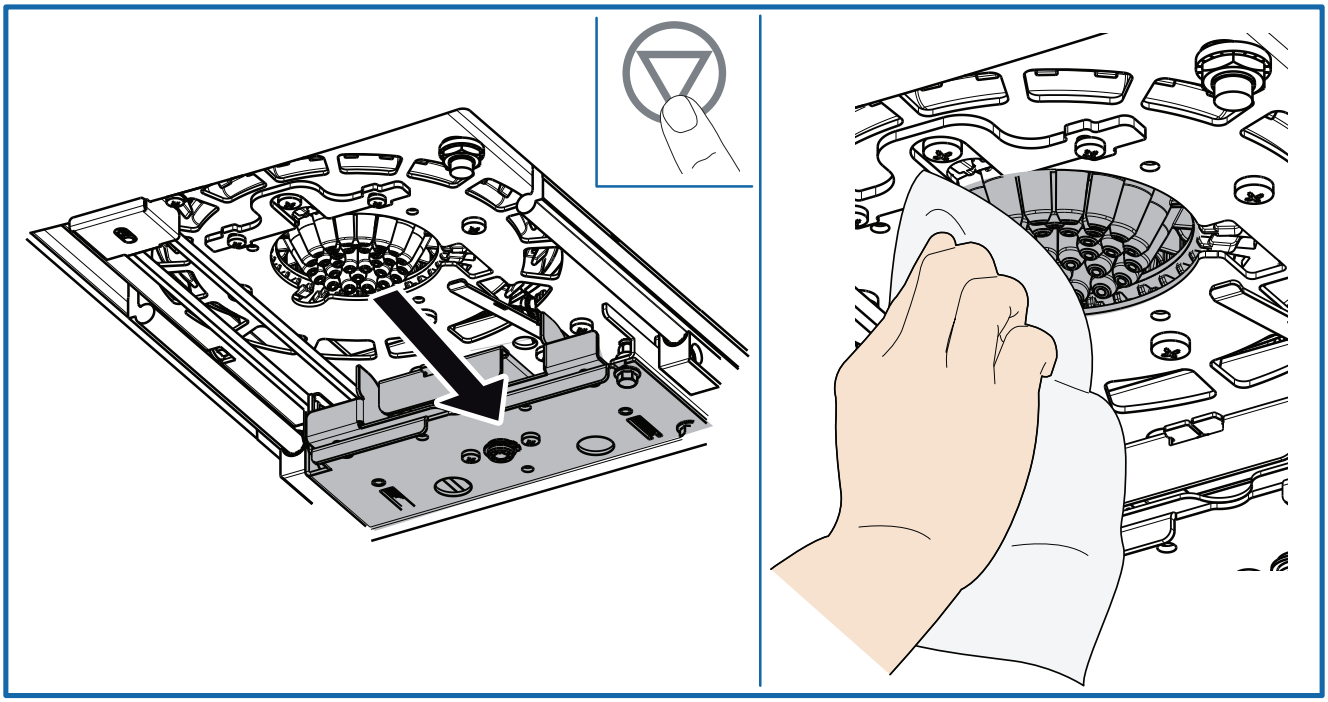

7.7 Rengøring og fugtning af svampen (Autocap)

Hvis svampen i fugtningsdækslet skal udskiftes, må man udelukkende anvende de medfølgende svampe.

		8 mm	Fjern skruen/erne

FARE

HVIS MASKINEN ER UDSTYRET MED PERFORATOR, SKAL MAN ALTID BÆRE HANDSKER, DER SIKRER, AT MAN IKKE KAN SKÆRE SIG.

BESKYTTELSESHANDSKER MEKANISKE RISICI (RIFTER, SNITSÅR)

1. Åbn dækslet.
2. Slå strømforsyningen fra (kapitel 5.10).
3. Demontér svampens holder.

UDEN FUGTNINGSENHED:

a. Kontrollér svampens tilstand med et eftersyn og fugt den. Væskens niveau må ikke overstige svampens højde. Hvis svampen er for snavset, skal den tages ud og vaskes grundigt.

MED OPLØSNINGSMIDDELBASERET FUGTNINGSENHED:

b. Kontrollér svampens tilstand. Hvis svampen er for snavset, skal den tages ud og vaskes grundigt. Fyld en lille mængde opløsningsmiddel i bakken som sidder på svampens støtte og vær opmærksom på at placere svampen på filtret og nedsænke den i opløsningsmidlet.

MED VANDBASERET FUGTNINGSENHED:

c. Kontrollér svampens tilstand. Hvis svampen er for snavset, skal den tages ud og vaskes grundigt.

4. Hvis svampen er beskadiget, skal den i alle tilfælde udskiftes.
5. Genmontér svampens holder.
6. Tilslut strømmen, og tænd for maskinen (kapitel 5.9).
7. Luk dækslet.

7.7 Kostutuskupin sienen puhdistus ja kostutus (Autocap)

Jos kostutuskupin sienen vaihto on tarpeen, käytä ainoastaan purkin mukana tulevia sieniä.

		8 mm	Ruuvin/ruuvien irrotus

VAARA

JOS KONEESSA ON LÄVISTIN, SUOJAKÄSINEIDEN KÄYTTÖ ON PAKOLLISTA.

SUOJAKÄSINEET MEKAANISTA RISKIÄ VASTAAN (REPEYTYMINEN, LEIKKAUTUMINEN)

1. Avaa kostutuskuppi.
2. Kytke kone irti verkkovirrasta (luku 5.10).
3. Irrota kostutuskuppi jossa sieni.

ILMAN KOSTUTUSKUPPIA:

a. Tarkista sienen kunto ja kostuta se. Nestetaso ei saa ylittää sienen korkeutta. Jos sieni on liian likainen, irrota ja pese se huolellisesti.

LIUOTINPOHJAINEN KOSTUTUSKUPPI:

b. Tarkista sienen kunto. Jos sieni on liian likainen, irrota ja pese se huolellisesti. Täytä sienen kannattimessa oleva pieni astia liuotusaineella ja aseta sieni suodattimeen niin, että sen pää uppoaa liuotusaineeseen.

VESIPOHJAINEN KOSTUTUSKUPPI:

c. Tarkista sienen kunto. Jos sieni on liian likainen, irrota ja pese se huolellisesti.

4. Jos sieni on vaurioitunut, vaihda se uuteen.
5. Asenna kostutuskuppi jossa sieni takaisin.
6. Kytke kone uudelleen verkkovirtaan ja käynnistä se (luku 5.9).
7. Sulje kostutuskuppi.

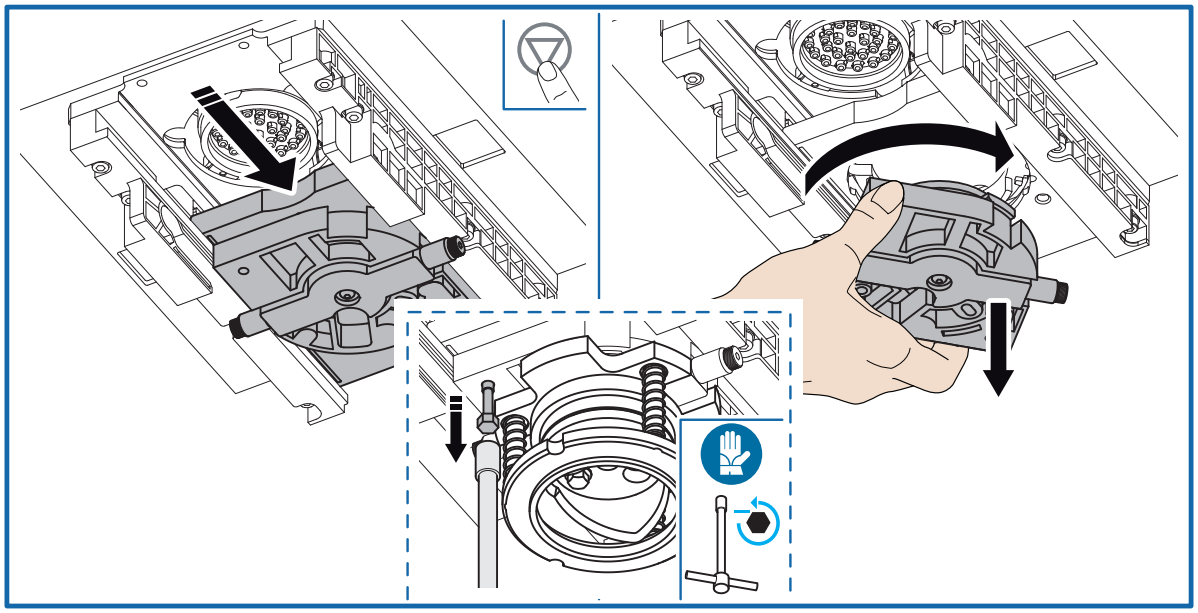

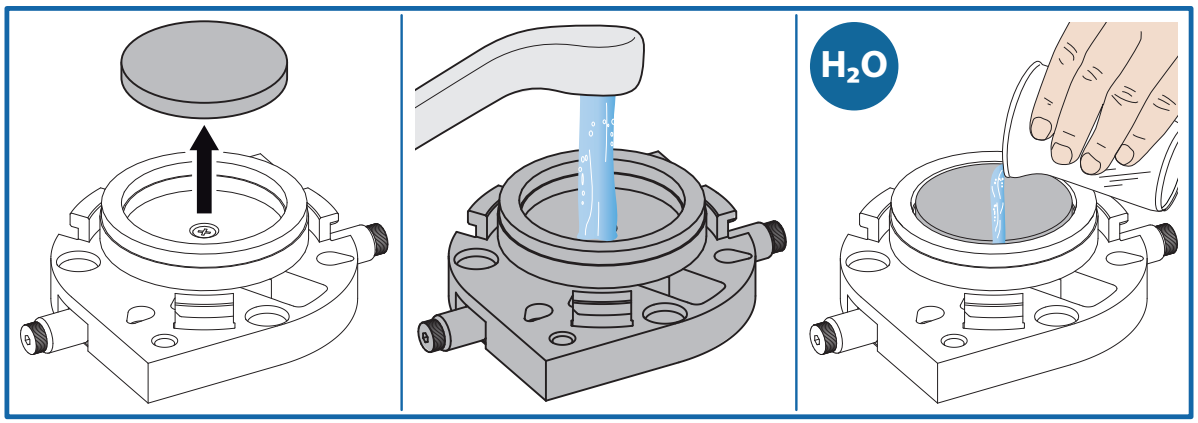
H_2O

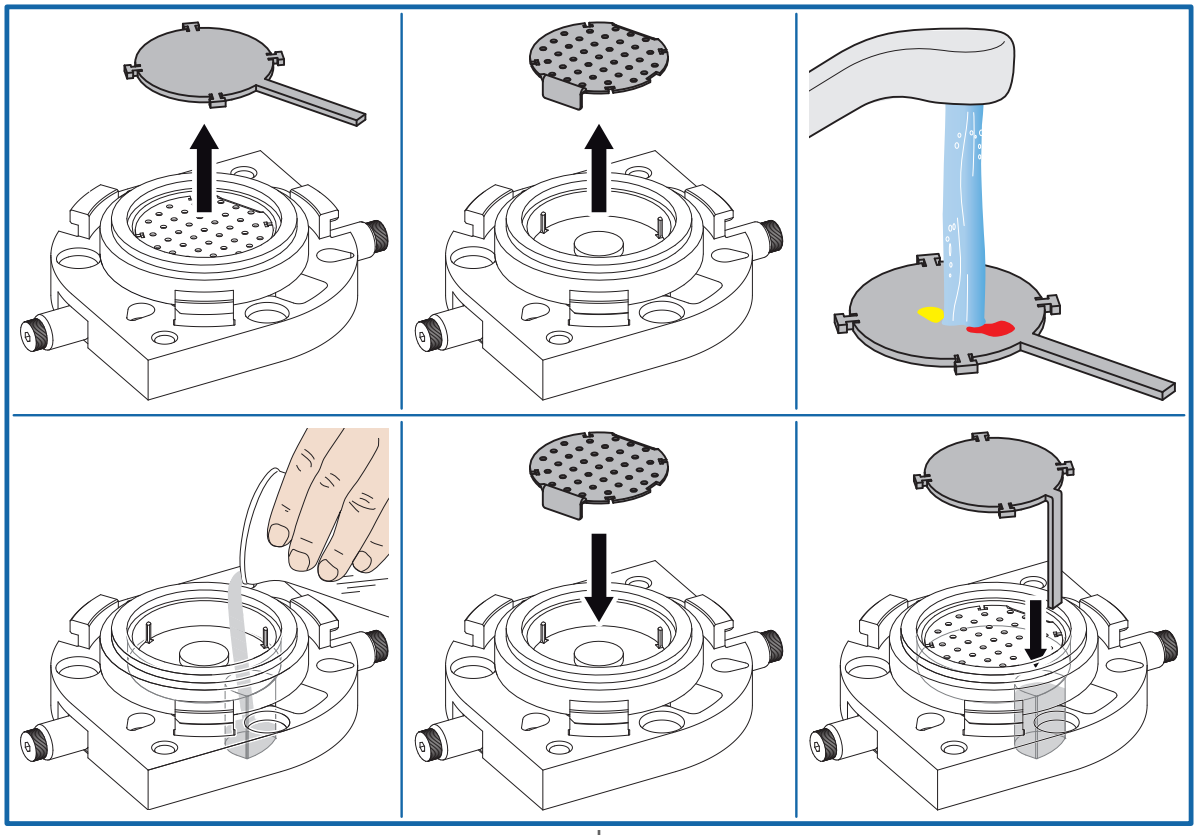

7.8 Rengøring af Autopad

7.8 Autopad puhdistus

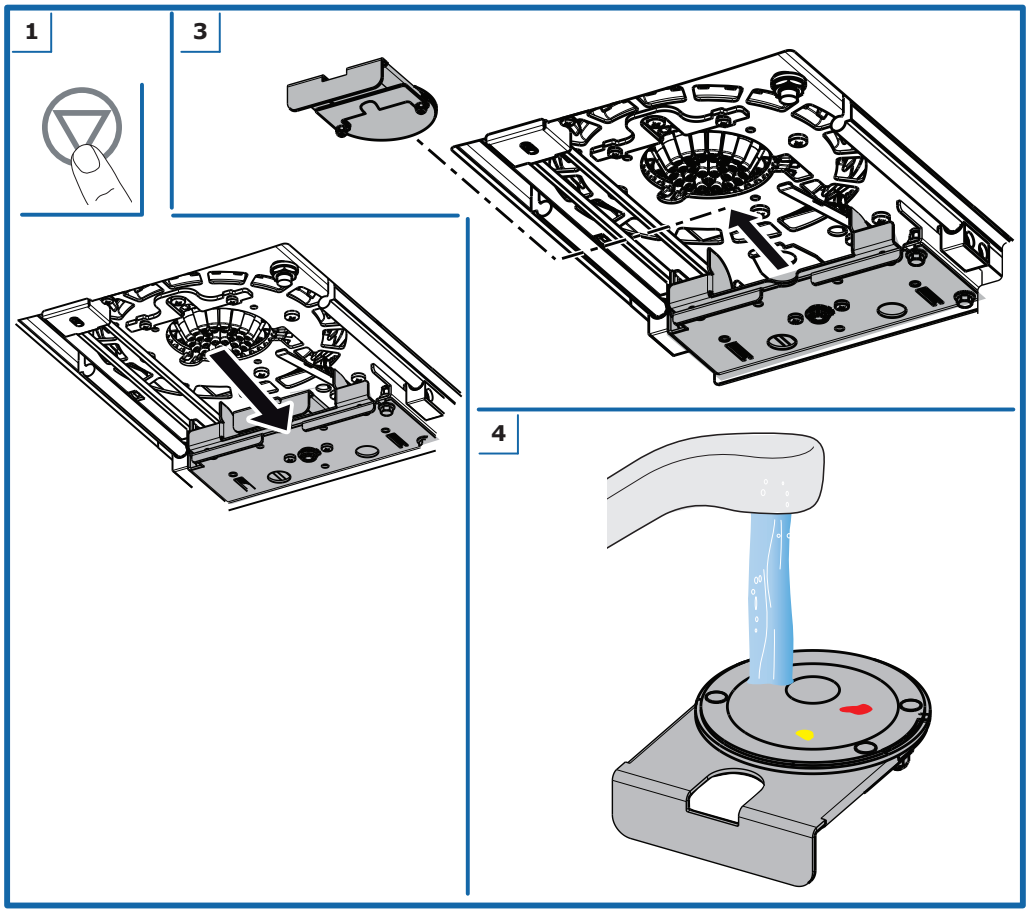

Anvend udelukkende de medfølgende tamponer til Autopad, ved behov for udskiftning.

1. Åbn Autopad med knappen Off-line, hvis den ikke allerede er åben.
2. Slå strømforsyningen fra (kapitel 5.10).
3. Træk tamponholderens understøtning af.
4. Vask det med omhu.
5. Hvis tamponen er beskadiget, skal den i alle tilfælde udskiftes.
6. Sæt tamponholderens understøtning i igen.
7. Tilslut strømmen, og tænd for maskinen (kapitel 5.9).

Jos Autopadin värityyny vaihdetaan, käytä yksinomaan varustuksena toimitettuja varaosia.

1. Jos Autopad ei ole jo auki, avaa se käyttämällä Off-line -painiketta.
2. Kytke kone irti verkkovirrasta (luku 5.10).
3. Ota kostutuskupin tuki pois.
4. Pese se huolella.
5. Jos värityyny on vaurioitunut, vaihda se uuteen.
6. Aseta kostutuskupin tuki takaisin.
7. Kytke kone uudelleen verkkovirtaan ja käynnistä se (luku 5.9).

7.9 Kontrol og udskiftning af perforatorens nål

FARE

DER SKAL ALTID BÆRES HANDSKER, DER SIKRER, MAN IKKE KAN SKÆRE SIG.

BESKYTTELSESHANDSKER MEKANISKE RISICI (RIFTER, SNITSÅR)

		8 mm	Fjern nålen

1. Slå strømforsyningen fra (kapitel 5.10).
2. Skru redskabet **A** fast på nålen **B**.
3. Indsæt nøglen **C** i redskabets øjer og løsn skruerne **D** en smule (uden at skrue dem helt ud).
4. Drej redskabet **A** og træk det nedad for at tage nålen **B** af, skil herefter nålen fra redskabet.
5. Rens om nødvendigt nålens flader for indtørrede rester med et produkt, der er kompatibelt med selve systemets baser. Det anbefales at smøre væggene ved hjælp af et almindeligt, ikke-forurenende smøremiddel (af typen ENOTAP eller lignende).
6. Genmontér nålen ved at udføre proceduren i omvendt rækkefølge.
7. Tilslut strømmen, og tænd for maskinen (kapitel 5.9).

Hvis perforeringen ikke udføres korrekt på grund af slid på nålen, skal nålen udskiftes.

7.9 Lävistimen tarkastus ja vaihto

VAARA

SUOJAKÄSINEIDEN KÄYTTÖ ON PAKOLLISTA.

SUOJAKÄSINEET MEKAANISTA RISKIÄ VASTAAN (REPEYTYMINEN, LEIKKAUTUMINEN)

		8 mm	Lävistimen poisto

1. Kytke kone irti verkkovirrasta (luku 5.10).
2. Ruuvaa väline **A** lävistimeen **B**.
3. Aseta avain **C** välineen uriin ja löysää ruuveja **D** hiukan (irrottamatta niitä kuitenkaan).
4. Kierrä ja vedä välinettä **A** alaspäin niin, että lävistin **B** irtoaa, irrota lävistin täten välineestä.
5. Puhdista tarvittaessa lävistimen pinnat kovettumisilta käyttäen tuotteita, jotka sopivat järjestelmään. Seinämät on suositeltavaa voidella käyttäen yleistä myrkytöntä voiteluainetta (ENOTAP tai vastaava).
6. Asenna lävistin uudelleen paikoilleen noudattamalla ohjeita päinvastaisessa järjestyksessä.
7. Kytke kone uudelleen verkkovirtaan ja käynnistä se (luku 5.9).

Jos lävistys ei vastaa haluttua tulosta sen terän kulumisen takia, vaihda lävistin uuteen.

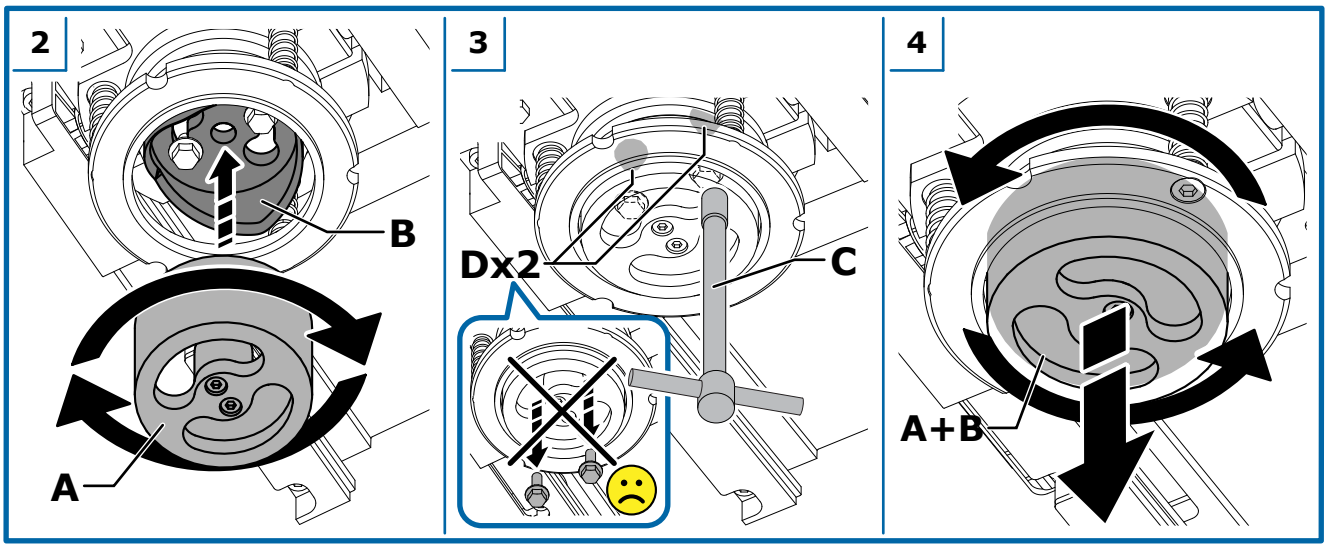

7.10 Efterfyldning af flaske i fugtningsenhed

ADVARSEL

Når vandniveauet i flasken når minimum, skal der efterfyldes med det samme.

1. Slå strømforsyningen fra (kapitel 5.10).
2. Skru låget af flasken, fyld vand på (højst 850 ml - 1,8 pint) og vær opmærksom på IKKE AT OVERSTIGE MAKSIMUMNIVEAUET.

For at reducere risikoen for kalkaflejringer på grund af hårdt vand anbefales det at anvende destilleret vand.

3. Stram låget godt til på flasken.
4. Tilslut strømmen, og tænd for maskinen (kapitel 5.9).

7.10 Kostutuskupin vesisäiliön täyttö

VAROITUS

Kun säiliön nestetaso laskee minitasolle, täytä se välittömästi.

1. Kytke kone irti verkkovirrasta (luku 5.10).
2. Irrota säiliön korkki ja lisää vettä (enintään 850 ml), älä kuitenkaan YLITÄ MAKSIMITASOA.

Jotta kalkin kerääntymiseltä vältyttäisiin kovaa vettä käytettäessä, käytä tislattua vettä.

3. Kiinnitä säiliön korkki hyvin paikoilleen.
4. Kytke kone uudelleen verkkovirtaan ja käynnistä se (luku 5.9).

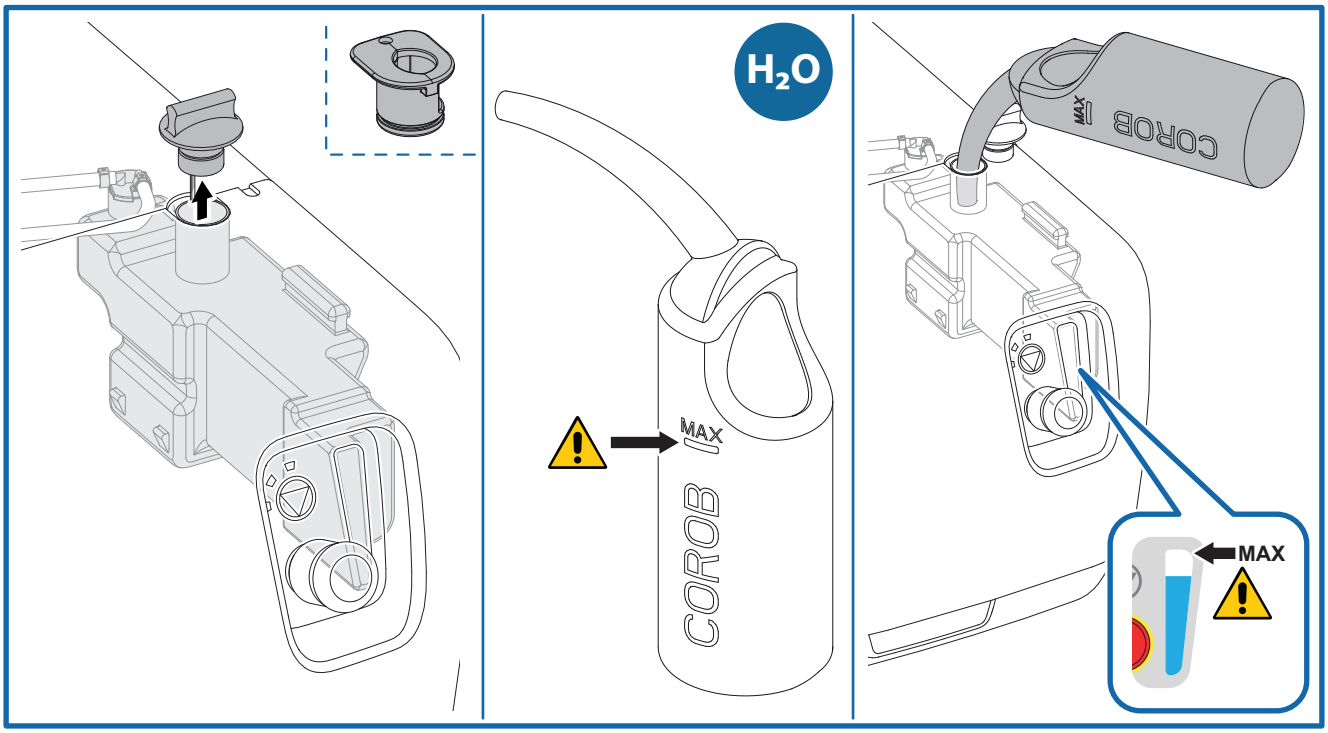

8 TEKNISKE DATA

8.1 Tekniske data

Spænding [a]	Enfaset 200 - 240 V~ ± 10% Enfaset 127 V~ ± 10% [ekstraudstyr] Enfaset 100 - 120 V~ ± 10% [ekstraudstyr ETL] Enfaset 200 - 208 V~ ± 10% [ekstraudstyr ETL]
Frekvens [a]	50/60 Hz
Sikringer [a]	F 10 A
Maksimalt effektforbrug [a]	**CE, SD [Single Drive]:** fra 150 til 600 W, på baggrund af konfigurationen **CE, CD [CentralDrive]:** Op til 24c: 650 W; >25c: 800 W (for denne version, intermitterende, periodisk arbejdscyklus på 70%) *(se tabellen med maskindata for version ETL)*
Støjniveau [b]	Energiækvivalent lydtrykniveau: < 70 dB (A)
Miljømæssige driftsbetingelser [c]	Temperatur: mellem 10°C (50 °F) og 40°C (104 °F)
	Relativ luftfugtighed: fra 5% til 85% (uden kondensat)
Vibrationer	Maskinen udsender ikke vibrationer til grunden, der kan forringe nærliggende apparaturs stabilitet og nøjagtighed.
Beholdernes rumindhold	3 - 4 - 6 - 9 - 15 - 35 liter (3 q - 4 q - 6 q - 9.5 q - 4 G - 9.2 G)
Antal beholdere	• [CX] og [SX] op til 24 med EV - op til 32 med INV • [LX] op til 32
Toningsteknologi	**SD [Single Drive]: bælg, tandhjul eller blandet** • BPG bælgpumpe: STD 0,25 l/m - HF 0,4 l/m; • Gear tandhjulspumpe: STD 0,5 l/m - HF 1,0 l/m - LAB 0,16 l/m **CD [Central Drive]: tandhjul** • Tandhjulspumpe med centrale transmission, STD kapacitet 0,5 l/m - HF 1,0 l/m
Dysecentralens maksimale flux-diameter [d]	*med fugtningsdæksel:* • 28 mm (1.1”) [op til 16] • 39 mm (1.5”) [fra 17 til 20] • 45 mm (1.8”) [fra 21 til 24/32] *med INV:* • 33 mm (1.3”) [op til 16] • 45 mm (1.8”) [fra 17 til 32]
Toningssystem	• samtidig
Toningscentral	• [CX] og [SX] intern • [LX] ekstern
Beholdertype	universal (acetalharpiks) eller stål
Type toningspasta	dekorerende og industrielle: vandbaserede, universelle og med opløsningsmiddel
Ventiltype	• magnetventiler • INV

[a] *Uden tilsluttede hjælpeanordninger (maskine uden hjælpestik, leveret som ekstraudstyr). De angivne strømstyrkedata er tæt forbundne til maskinens konfiguration. Etiketten med maskinens matrikelnummer angiver det nøjagtige data for maskinens specifikke konfiguration. Den maksimalt mulige effektværdi er blevet registreret i funktion af de allerhårdeste funktionsforhold.*

[b] *Værdi målt på laboratorium og dokumenteret med den tilsvarende testrapport, som står til rådighed hos fabrikanten. Funktionsforhold: Normal arbejdscyklus under simulerede lastforhold.*

[c] *De klimatiske driftsforhold er tæt forbundet med den anvendte toningspastatype (bed den pågældende producent om oplysninger om produkterne). De opførte data gælder udelukkende for maskinen.*

[d] *Huldiameter på emballage hvor hullet er lavet i forvejen = flux-diameter + 15 mm (0,59”). Diameteren kan derudover variere afhængigt at opdelingen af maskinens vandkredsløb og opløsningsmiddelskredsløb.*

8 TEKNISET TIEDOT

8.1 Tekniset tiedot

Jännite [a]	Yksivaihe 200 - 240 V~ ± 10 % Yksivaihe 127 V~ ± 10% [valinnainen] Yksivaihe 100 - 120 V~ ± 10 % [valinnainen ETL] Yksivaihe 200 - 208 V~ ± 10 % [valinnainen ETL]
Taajuus [a]	50/60 Hz
Sulakkeet [a]	F 10 A
Maksimi ottoteho [a]	**CE, SD [Single Drive]:** välillä 150 - 600 W, kokoonpanon mukaan **CE, CD [CentralDrive]:** 24 c:hen asti: 650 W; >25c: 800 W (tälle versiolle, jaksottainen säännöllinen 70 % työjakso) *(katso taulukko koneen tietoja varten versiossa ETL)*
Melutaso [b]	Vastaava äänenpainetaso: < 70 dB (A)
Käyttöolosuhteet [c]	Lämpötila: 10 °C (50 °F) - 40 °C (104 °F)
	Suhteellinen kosteus: 5 % - 85 % (ei kondensoitunut)
Tärinä	Kone ei välitä maahan sellaista tärinää, joka voisi vaarantaa lähellä mahdollisesti olevien laitteiden tasapainoisuuden tai tarkkuuden.
Säiliöiden kapasiteetti	3 - 4 - 6 - 9 - 15 - 35 litraa (3 q - 4 q - 6 q - 9.5 q - 4 G - 9.2 G)
Säiliöiden määrä	• [CX] ja [SX] korkeintaan 24 EV:llä - korkeintaan 32 INV:llä • [LX] korkeintaan 32
Annostelutekniikka	**SD [Single Drive]: palje, hammastukset tai sekalainen** • Paljepumppu BPG: STD 0,25 l/m - HF 0,4 l/m; • Gear-hammaspyöräpumppu: STD 0,5 l/m - HF 1,0 l/m - LAB 0,16 l/m **CD [Central Drive]: hammastukset** • Hammaspyöräpumppu keskivoimansiirrolla, virtaus STD 0,5 l/m - HF 1,0 l/m
Suutinpaketin virtaaman maksimiläpimitta[d]	*kostutuskupilla:* • 28 mm (1.1”) [korkeintaan 16] • 39 mm (1.5”) [välillä 17 - 20] • 45 mm (1.8”) [välillä 21 - 24/32] *INV:llä:* • 33 mm (1.3”) [korkeintaan 16] • 45 mm (1.8”) [välillä 17 - 32]
Annostelujärjestelmä	• samanaikainen
Suutinpaketti	• [CX] ja [SX] sisäinen • [LX] ulkoinen
Säiliötyypit	yleinen (polyasetaali) tai ruostumaton teräs
Koristeellisten ja teollisuus-	käyttöisten pastojen tyyppi: vesipohjainen, yleinen ja liuotinpohjainen
Venttiilit	• sähköventtiilit • INV

[a] *Liitetyt lisälaitteen lukuun ottamatta (kone ilman valinnaisia lisäpistokkeita). Tehotiedot ovat viitearvoja ja ne riippuvat koneen kokoonpanosta. Koneen sarjanumerotarrassa annetaan tarkka tieto, joka koskee määrättyä koneen kokoonpanoa. Mahdollinen maksimitehon arvo on havaittu ottaen huomioon raskaimmat työolosuhteet.*

[b] *Laboratoriossa mitattu arvo, joka löytyy testausraportista on saatavana valmistajalta. Toimintaehdot: koneen normaali toimintajakso simuloidussa lastauksessa.*

[c] *Käyttöolosuhteet vaikuttavat käytössä olevien pastojen käyttäytymiseen, pastatyyppien mukaisesti (ohjeita pyydettävä maalien pastojen valmistajalta). Annetut tiedot pätevät ainoastaan koneen suhteen.*

[d] *Esilävistettyjen purkkien reiän läpimitta = virtaaman läpimitta + 15 mm (0.59”). Läpimitta voi vaihdella koneen vesi-/liuotusainepiirien mukaan.*

8.2 Mål og vægt

Vejledende data, tæt forbundet med konfigurationen og vedrørende en maskine med tomme kanistre og uden tilbehør.

8.2 Mitat ja paino

Tiukasti kokoonpanoon liittyvät tiedot, jotka viittaavat koneeseen säiliöt tyhjänä ja ilman lisävarusteita.

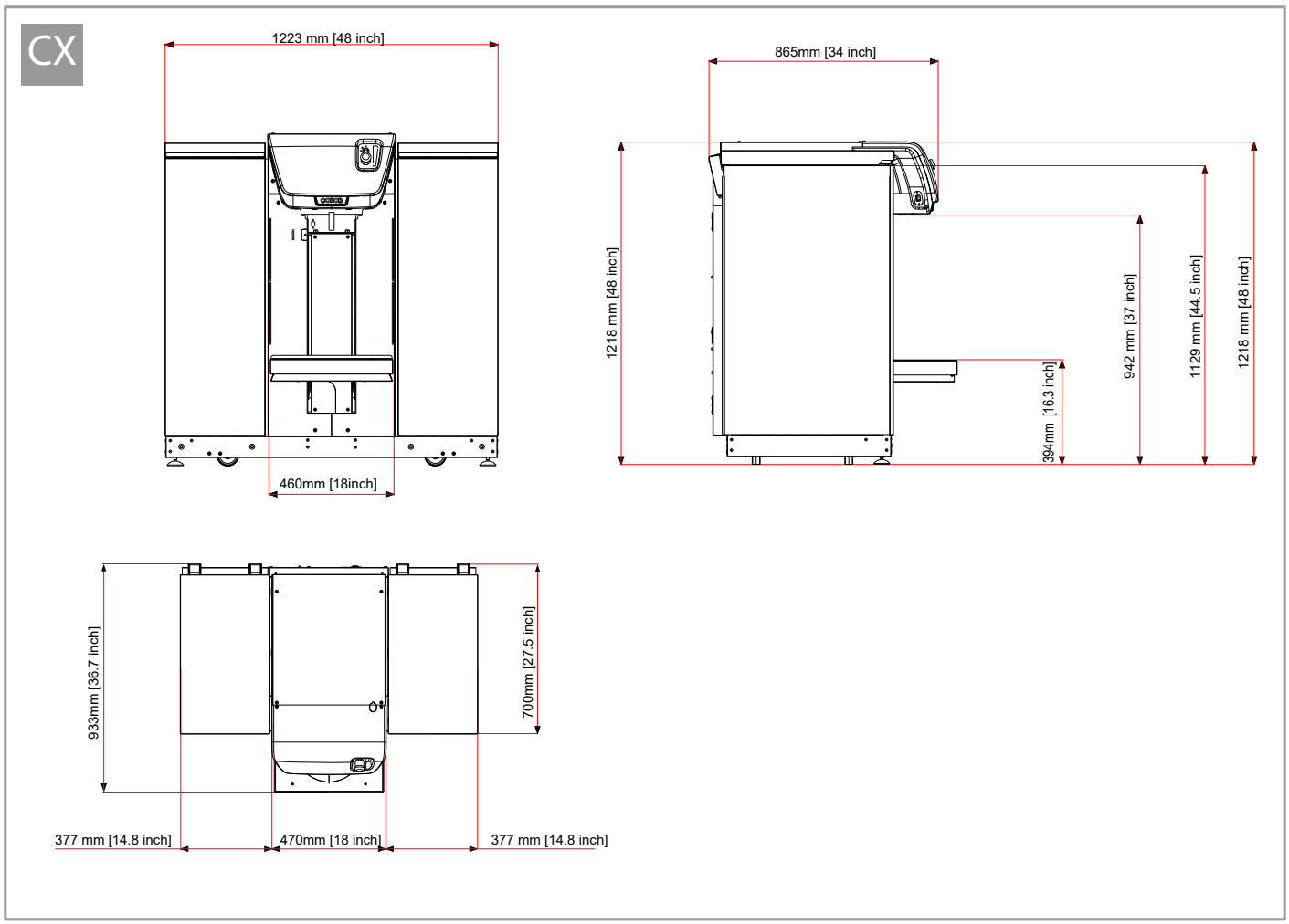

CX +R

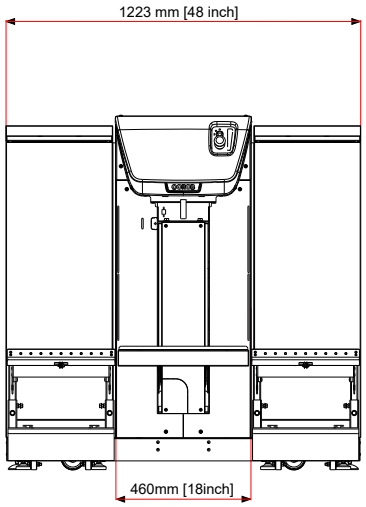
1223 mm [48 inch]
460mm [18inch]

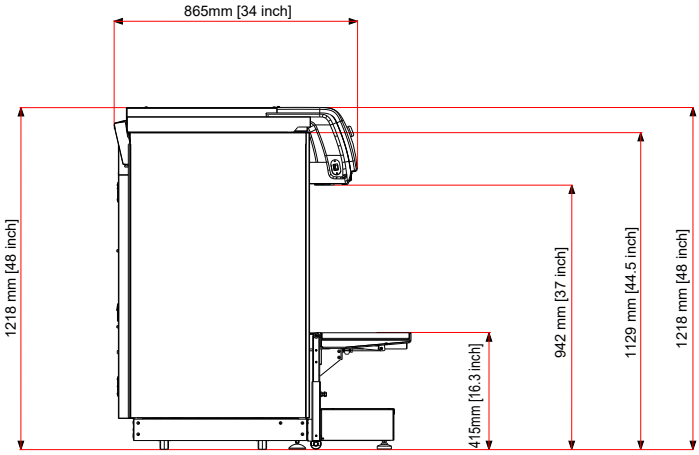
865mm [34 inch]
1218 mm [48 inch]
415mm [16.3 inch]
942 mm [37 inch]
1129 mm [44.5 inch]
1218 mm [48 inch]

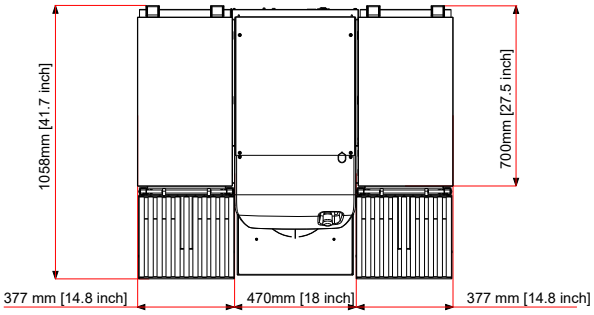
1058mm [41.7 inch]
700mm [27.5 inch]
377 mm [14.8 inch]
470mm [18 inch]
377 mm [14.8 inch]

SX

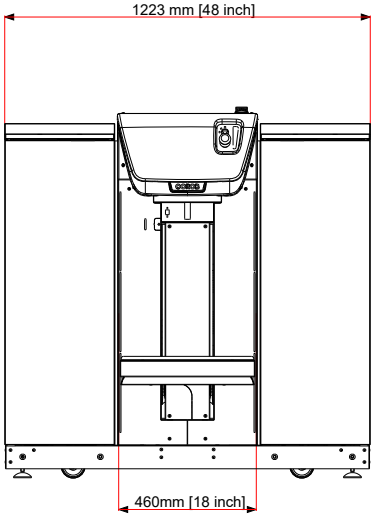
1223 mm [48 inch]
460mm [18 inch]

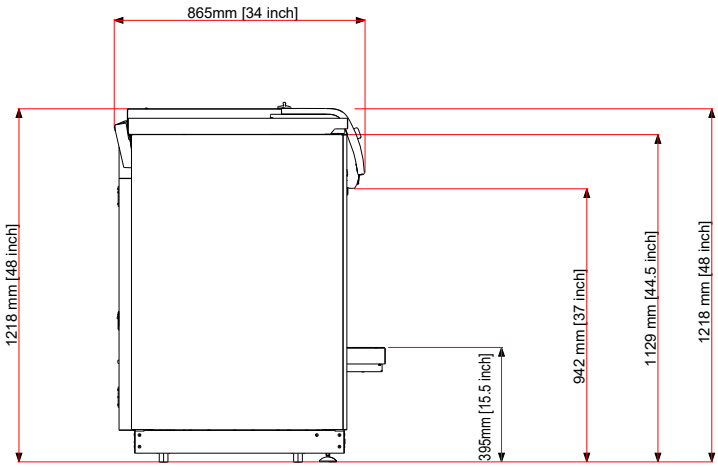
865mm [34 inch]
1218 mm [48 inch]
395mm [15.5 inch]
942 mm [37 inch]
1129 mm [44.5 inch]
1218 mm [48 inch]

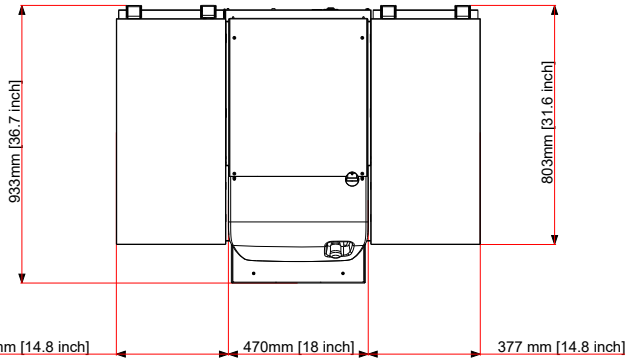
933mm [36.7 inch]
803mm [31.6 inch]
377 mm [14.8 inch]
470mm [18 inch]
377 mm [14.8 inch]

LX

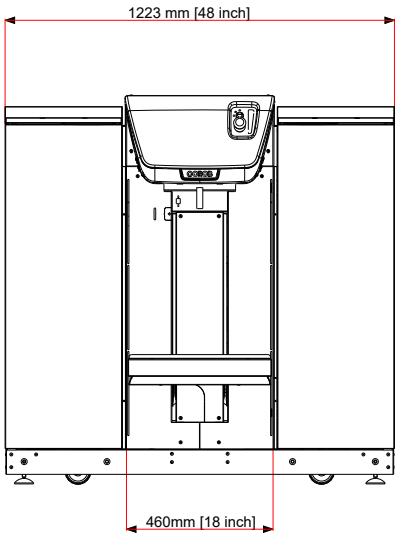
1223 mm [48 inch]
460mm [18 inch]

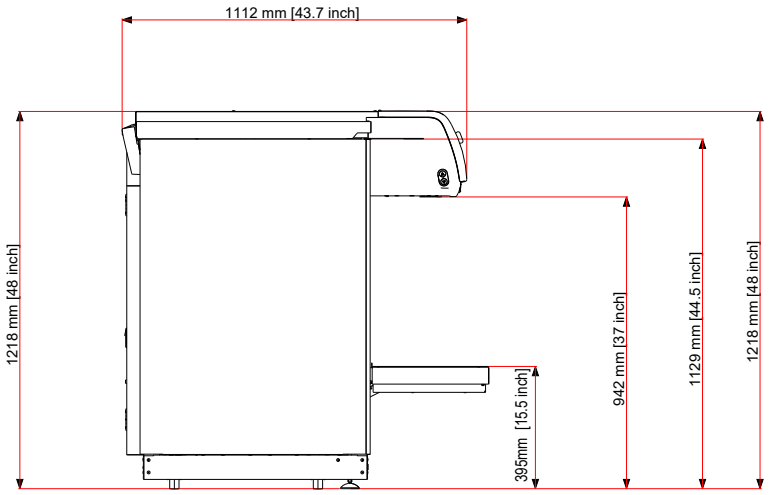
1112 mm [43.7 inch]
1218 mm [48 inch]
395mm [15.5 inch]
942 mm [37 inch]
1129 mm [44.5 inch]
1218 mm [48 inch]

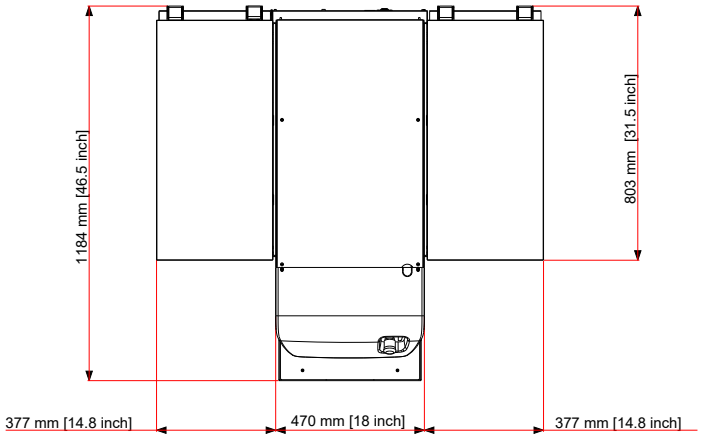
1184 mm [46.5 inch]
803 mm [31.5 inch]
377 mm [14.8 inch]
470 mm [18 inch]
377 mm [14.8 inch]

LX +R

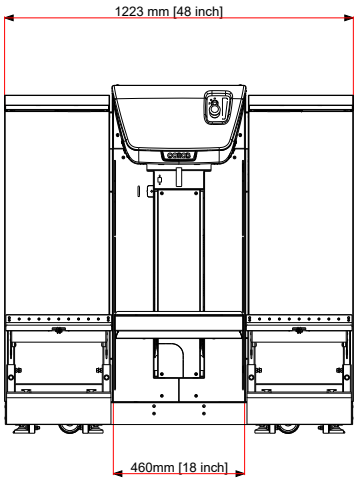
1223 mm [48 inch]
460mm [18 inch]

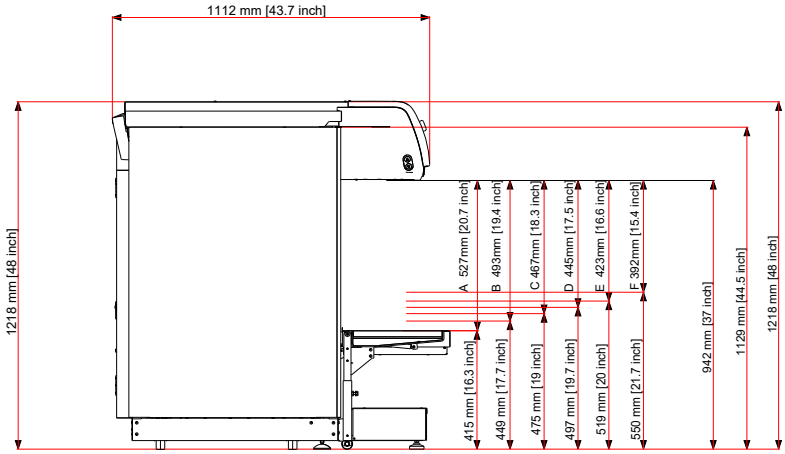
1112 mm [43.7 inch]
1218 mm [48 inch]
A 527mm [20.7 inch]
B 493mm [19.4 inch]
C 467mm [18.3 inch]
D 445mm [17.5 inch]
E 423mm [16.6 inch]
F 392mm [15.4 inch]
415 mm [16.3 inch]
449 mm [17.7 inch]
475 mm [19 inch]
497 mm [19.7 inch]
519 mm [20 inch]
550 mm [21.7 inch]
942 mm [37 inch]
1129 mm [44.5 inch]
1218 mm [48 inch]

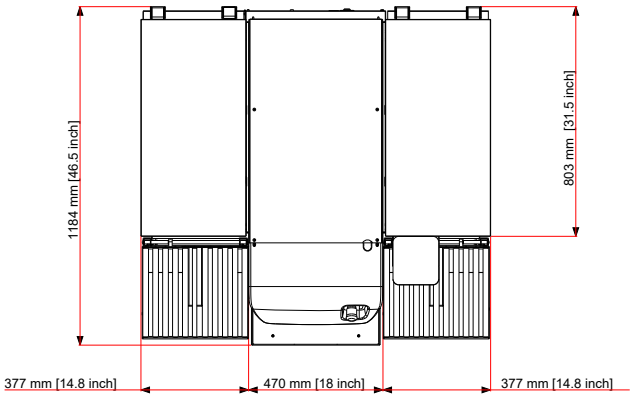
1184 mm [46.5 inch]
803 mm [31.5 inch]
377 mm [14.8 inch]
470 mm [18 inch]
377 mm [14.8 inch]

	CX	SX	LX
kg LB	250 kg - 551 lb	260 kg - 573 lb	345 kg - 761 lb
kg LB +	285 kg - 628 lb	305 kg - 672 lb	402 kg - 886 lb

8.3 Overensstemmelseserklæring

Jfr. bilaget.

8.4 Garanti

For at gøre garantien gyldig beder vi jer om at udfylde formularen i maskinens emballage fuldstændigt og sende den i henhold til anvisningerne på selve formularen.

Hvis der opstår behov for assistance, skal der rettes henvendelse til vores kvalificerede, autoriserede medarbejdere. Der må udelukkende anvendes originale reservedele til vedligeholdelse eller udskiftninger.

Det er ikke kun farligt og forbudt at ændre eller fjerne maskinens beskyttelses- og sikkerhedsanordninger, sådanne handlinger medfører også øjeblikkeligt bortfald af garantien.

Fabrikanten fralægger sig ethvert ansvar for personskader eller materielle skader, der skyldes forkert anvendelse af apparaturet eller manipulering af maskinens beskyttelses- og sikkerhedsanordninger.

Fabrikantens **garanti bortfalder** i følgende tilfælde:

- Hvis maskinen anvendes forkert.
- Hvis brugs- og vedligeholdelsesanvisningerne i vejledningen tilsidesættes.
- Hvis personale, der ikke er autoriseret af fabrikanten, foretager ændringer og/eller reparationer på maskinen og/eller ikke anvender originale reservedele.

8.3 Vaatimuksenmukaisuusvakuutus

Katso Liite.

8.4 Takuu

Takuun voimaantulo edellyttää, että koneen pakkauksessa olevan lomakkeen kaikki osat täytetään ja lähetetään lomakkeessa olevaan osoitteeseen.

Jos tarvitset teknistä asiakaspalvelua, käänny ainoastaan valtuuttamamme pätevän henkilökunnan puoleen. Käytä huoltoon ja osien vaihtoon ainoastaan alkuperäisiä yhtiön varaosia.

Koneessa olevien suojusten ja turvalaitteiden muuttaminen tai poistaminen mitätöi takuun heti. Lisäksi se on vaarallista ja kiellettyä.

Valmistaja ei ota vastuuta haavoittumisista ja henkilöitä tai esineitä koskevista vahingoista, jotka johtuvat laitteiston vääränlaisesta käytöstä tai koneessa olevien turvalaitteiden ja suojusten vaurioittamisesta.

Valmistajan antaman **takuun lakkaamiseen** johtavia syitä ovat:

- Koneen vääränlainen käyttö.
- Käyttöohjeissa määriteltyjen huolto- ja käyttönormien laiminlyöminen.
- Koneeseen on tehty tai teetetty muutoksia ja/tai korjauksia valmistajan valtuuttamattomalla taholla ja/tai koneessa käytetään muita kuin alkuperäisiä varaosia.

EVOPWR V02 - MOUSE/KEYBOARD/TOUCHSCREEN SUPPORT ASSEMBLY INSTRUCTIONS

Installation must be carried out only by qualified personnel.

Do not place any objects other than mouse on top of the support kit.

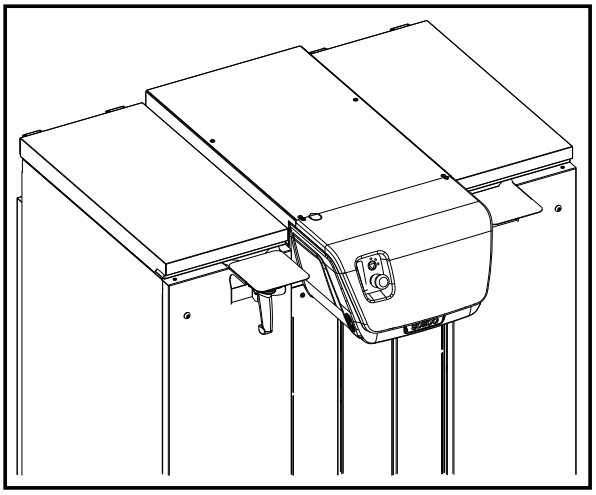

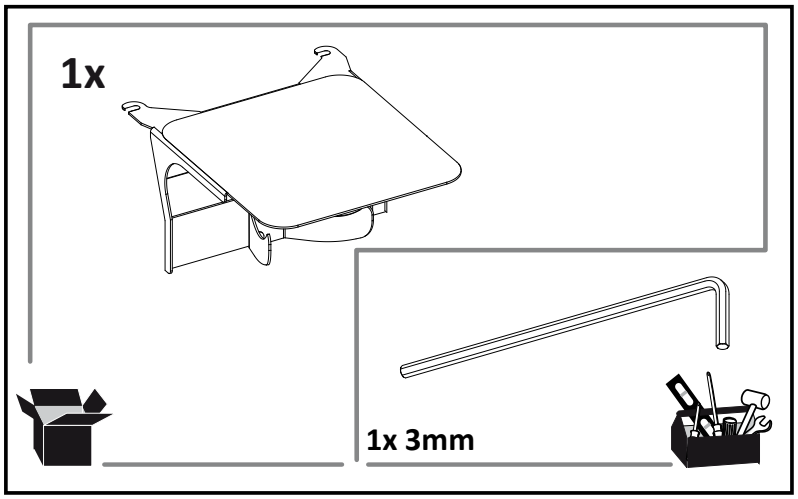

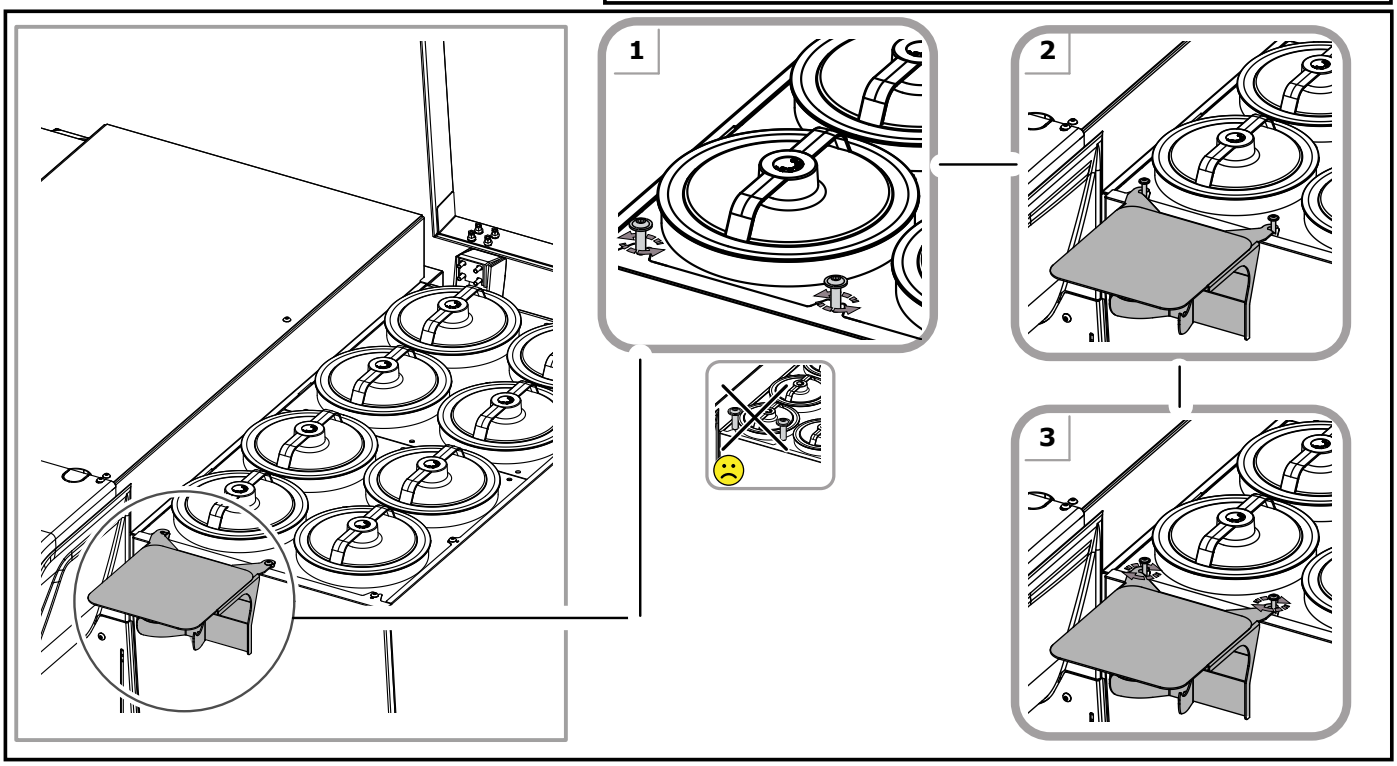

EVOPWR V02- MOUSE/KEYBOARD/TOUCHSCREEN SUPPORT ASSEMBLY INSTRUCTIONS

The two brackets that are present on the sides of the support allow the operator to adjust the support to the desired width.

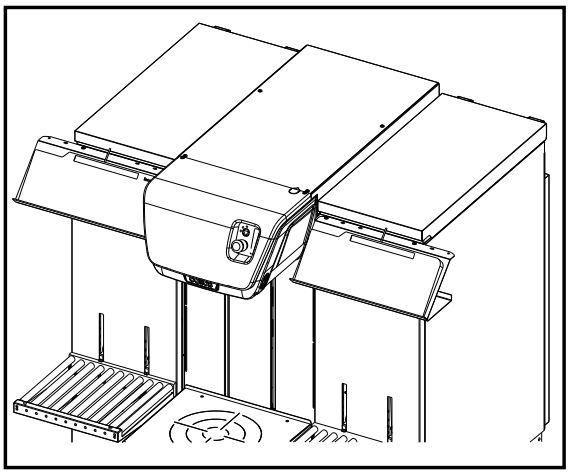

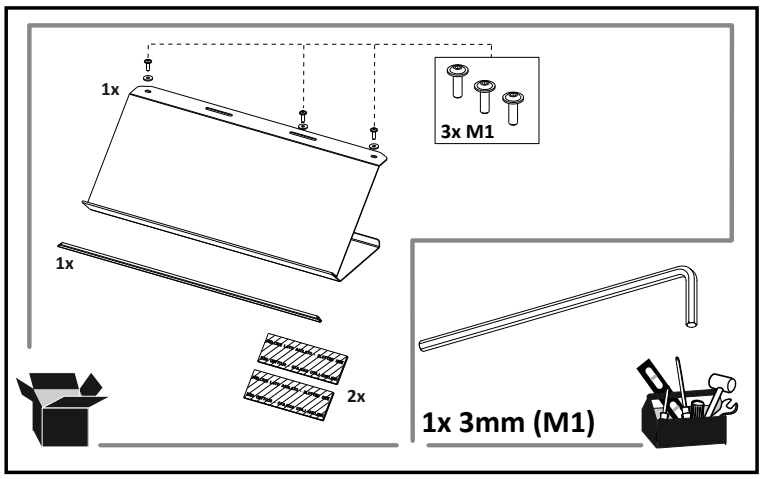

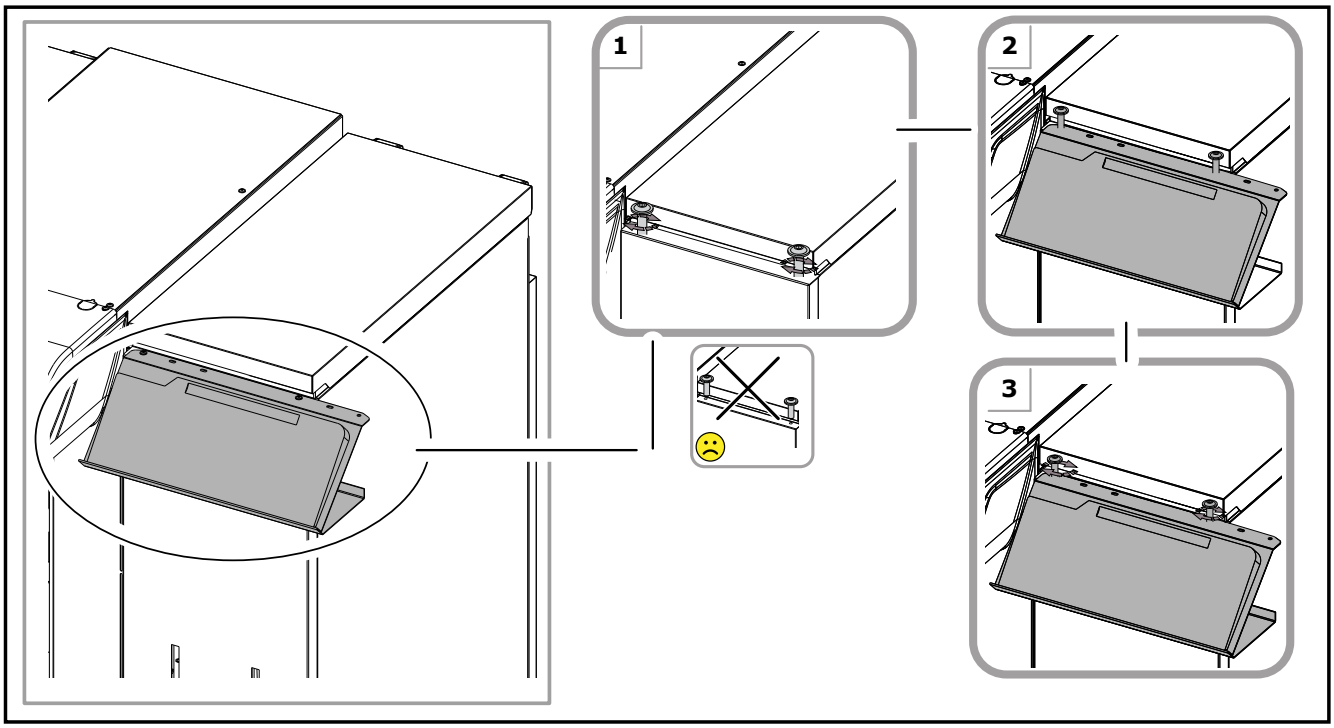

EVOPWR V02 - MOUSE/KEYBOARD/TOUCHSCREEN SUPPORT ASSEMBLY INSTRUCTIONS

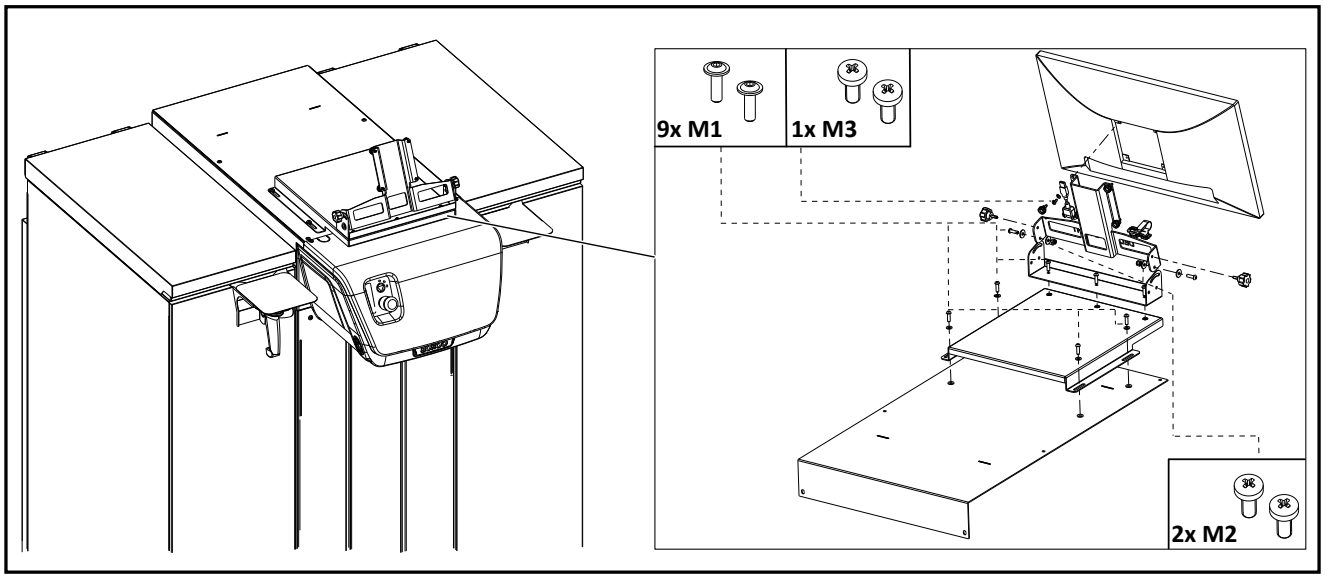

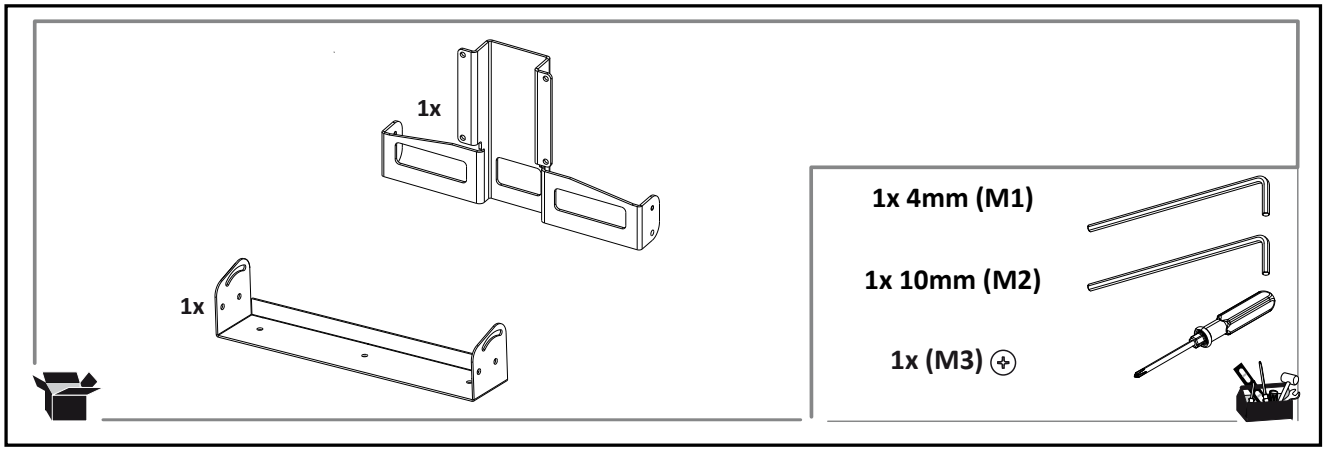

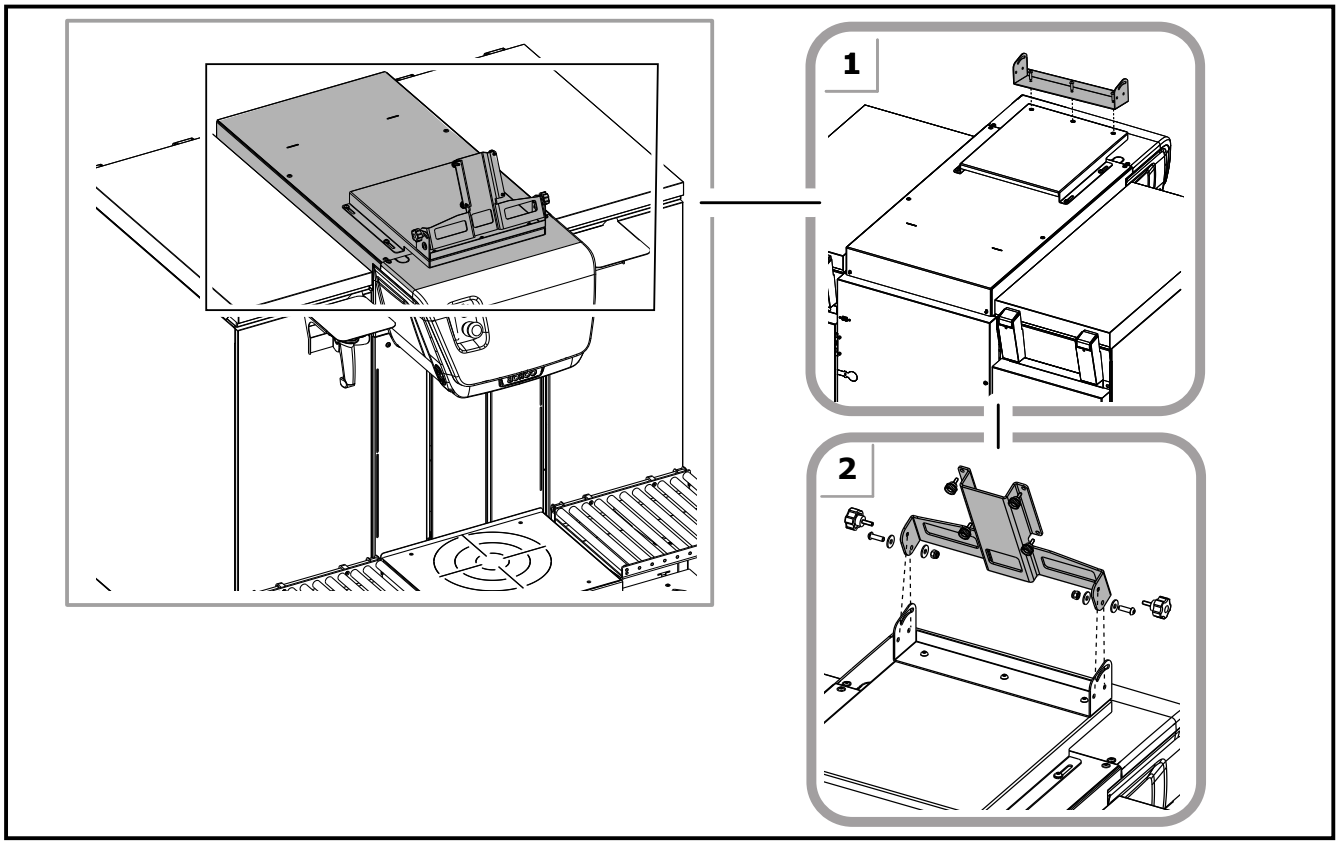

© COPYRIGHT 2023, COROB S.p.A.
All rights reserved in all countries

Tipping panel roll conveyor system - [LX] version only

An optional system made up of tipping panel roll conveyors is available to facilitate the loading cans; the conveyors are fixed to the front panels of the machine and allow heavy cans to be eased a far as the shelf.

The roll conveyor has several adjusting heights, that can be adjusted manually by the operator.

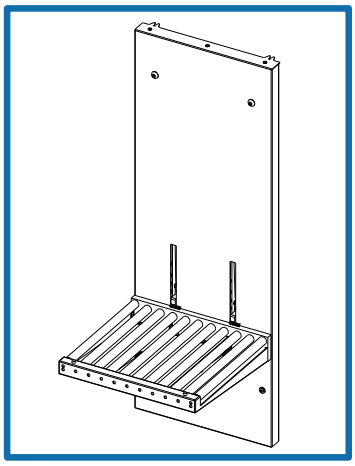

Working Table - [LX] version only

The working table is mounted frontally on the canister module and facilitates the loading of heavy cans on the shelf. The work surface is made of stainless steel plate. It also features a step that makes canister refilling operations easier for the operator. The working table has several adjusting heights: standard height is 700 mm [24.5”], table height adjustment is +/- 40 mm [+/- 1.57”].

It can be mounted on the left or right side of the machine.

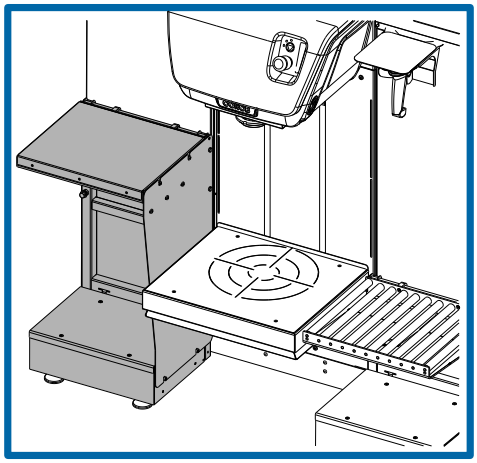

Riser - [LX] version only

The riser is a raised base that allows the machine to be raised by 280 mm [11.02”].

Steps are attached to the riser according to the number of modules of the machine. The steps allow the operator to carry out refilling more easily.

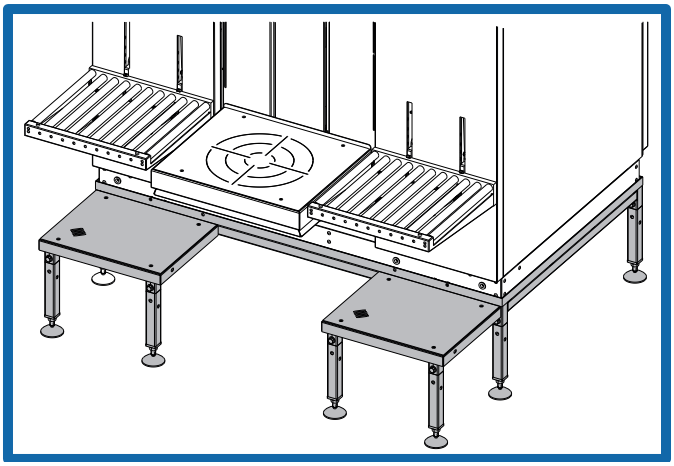

© COPYRIGHT 2023, COROB S.p.A.
All rights reserved in all countries

Dichiarazione CE di Conformità
EC Declaration of Conformity

Versione linguistica originale in Italiano

Translation of the original Italian version

DESCRIZIONE - *DESCRIPTION*	**DISPENSATORE AUTOMATICO** ***AUTOMATIC DISPENSER***
MODELLO - *MODEL*	MATRICOLA - *SERIAL No.*

[MACHINE NAME]

Fabbricante e persona autorizzata a costituire il fascicolo tecnico:
Manufacturer and person authorised to compile the technical file:

COROB S.p.A.

Via Agricoltura, 103 - 41038 San Felice s/P (MO) - Italy

Il fabbricante dichiara sotto la propria esclusiva responsabilità che la macchina alla quale questa dichiarazione si riferisce è conforme ai requisiti essenziali previsti dalle seguenti direttive:

- Direttiva Macchine 2006/42/CE
- Direttiva Compatibilità Elettromagnetica 2014/30/EU
- Direttiva 2011/65/EU come modificata da 2015/863/EU
- Direttiva WEEE 2012/19/EU
- Direttiva 2014/53/EU

Si garantisce poi che la progettazione della macchina e la relativa produzione è effettuata, e documentata, seguendo precise procedure aziendali conformi con la norma EN ISO 9001:2015 inerente i sistemi di gestione qualità.

The manufacturer certifies, under its own responsibility, that the machine to which this statement refers to, complies with the essential requirements foreseen by the regulations:

- *Machinery Directive 2006/42/EC*
- *Electromagnetic Compatibility Directive 2014/30/EU*
- *Directive 2011/65/EU as amended by 2015/863/EU*
- *WEEE Directive 2012/19/EU*
- *Directive 2014/53/EU*

It is furthermore guaranteed that the design of the machine and the relevant manufacturing are carried out, and supported by documents, following accurate factory procedures in accordance with the standard EN ISO 9001:2015 about quality management systems.

[Name and Surname of Special Proxy Holder in charge]
COROB S.p.A.
San Felice sul Panaro, DD/MM/YYYY

FAC-SIMILE

COROB S.p.A.

corob.com

con Socio Unico
Società soggetta a direzione e coordinamento da parte di Graco Inc.

Via Agricoltura, 103
41038 San Felice s/P (MO) - Italy
p +39 0535 663111
f +39 0535 663285

C.F./P.I./R.I. Modena 03754020968
Cap. Soc. € 12.150.000 i.v.
R.E.A. MO 343030

BG - Производителят, който е лицето упълномощено за изготвяне на техническата документация, декларира на собствена изключителна отговорност, че машината, за която се отнася тази декларация, е в съответствие със съществените изисквания, предвидени от следните Директиви: Директива 2006/42/EC - Машини - Директива 2014/30/EU относно Електромагнитна съвместимост - Директива 2011/65/EU изменена с 2015/863/EU - Директива WEEE 2012/19/EU - Директива 2014/53/EU. Освен това се гарантира, че проектирането на машината и съответното производство са извършени и документирани при спазване на конкретни фирмени процедури в съответствие със стандарт EN ISO 9001:2015, отнасящ се до системите за управление на качеството.

CS - Výrobce a osoba pověřená sestavením technické dokumentace stvrzují na svou vlastní zodpovědnost, že zařízení, ke kterému se toto toto prohlášení vztahuje, je v souladu se základními požadavky stanovenými následujícími směrnicemi: Směrnice o strojních zařízeních 2006/42/EC - Směrnice o elektromagnetické kompatibilitě 2014/30/EU - Směrnice 2011/65/EU ve znění 2015/863/EU - Směrnice WEEE 2012/19/EU - Směrnice 2014/53/EU. Dále se zaručuje, že stroj byl navržen a vyroben, a výroba je zdokumentována, v souladu s přesnými firemními postupy, které odpovídají normě EN ISO 9001:2015 o systémech řízení jakosti.

DA - Fabrikanten og personen bemyndiget til at udarbejde den tekniske dokumentation erklærer på eget ansvar at maskinen, som denne erklæring henviser til, er i overensstemmelse med de væsentlige krav i de følgende direktiver: Maskindirektivet 2006/42/EC - Direktivet om elektromagnetisk kompatibilitet 2014/30/EU - Direktivet 2011/65/EU som ændret ved 2015/863/EU - Direktivet WEEE 2012/19/EU - Direktivet 2014/53/EU. Det garanteres desuden, at designet af maskinen og den relevante produktionsproces er udført og dokumenteret ifølge præcise fabriksprocedurer i overensstemmelse med standarden EN ISO 9001:2015 vedrørende kvalitetsstyringssystemer.

DE - Der Hersteller und autorisierte Verfasser der technischen Dokumentation erklärt unter eigener exklusiver Verantwortung, dass die Maschine, auf die sich diese Erklärung bezieht, den Grundanforderungen entspricht, die von den folgenden Richtlinien vorgesehen werden: Maschinenrichtlinie 2006/42/EC - Richtlinie zur elektromagnetischen Verträglichkeit 2014/30/EU - Richtlinie 2011/65/EU geändert durch 2015/863/EU - Richtlinie WEEE 2012/19/EU - Richtlinie 2014/53/EU. Darüber hinaus wird garantiert, dass die Planung der Maschine und ihre Herstellung unter Befolgung von genauen Unternehmensprozessen, die der Norm EN ISO 9001:2015 hinsichtlich der Qualitätsmanagement-Systeme entsprechen, durchgeführt und dokumentiert wird.

EL - Ο κατασκευαστής, και ο εξουσιοδοτημένος συντάκτης του τεχνικού φακέλου, πιστοποιεί, ότι, με δική του υπαιτιότητα, το μηχάνημα στο οποίο αναφέρεται το παρόν, συμμορφώνεται με τις ουσιαστικές απαιτήσεις που προβλέπονται από τους κανονισμούς: Οδηγία Μηχανήματος 2006/42/EC - Οδηγία Ηλεκτρομαγνητικής Συμβατότητας 2014/30/EU - Οδηγία 2011/65/EU όπως τροποποιήθηκε από το 2015/863/EU - Οδηγία WEEE 2012/19/EU - Οδηγία 2014/53/EU. Εγγυάται περεταίρω ότι ο σχεδιασμός του μηχανήματος και η σχετική κατασκευή του εκτελείται και υποστηρίζεται από έγγραφα, ακολουθώντας τις ακριβείς εργοστασιακές διαδικασίες σύμφωνα με το πρότυπο EN ISO 9001:2015 σχετικά με τα συστήματα διαχείρισης ποιότητας.

ES - El fabricante y la persona autorizada para componer el fascículo técnico declara, bajo su propia y exclusiva responsabilidad, que la máquina a la que hace referencia esta declaración guarda conformidad con los requisitos esenciales previstos por las directivas siguientes: Directiva de máquinas 2006/42/EC - Directiva de compatibilidad electromagnética 2014/30/EU - Directiva 2011/65/EU modificada por 2015/863/EU - Directiva WEEE 2012/19/EU - Directiva 2014/53/EU. Se garantiza además que el diseño de la máquina y su producción se han efectuado y documentado de acuerdo con procedimientos de fábrica precisos conformes a la normativa EN ISO 9001:2015 relativa a los sistemas de gestión de calidad.

ET – Tootja ja tehnilise toimiku koostajaks volitatud isik kinnitavad oma täielikul vastutusel, et seade, millele käesolev avaldus viitab, vastab järgnevate regulatsioonide põhinõudmistele: Masinadirektiiv 2006/42/EC - Elektromagnetilise ühilduvuse direktiiv 2014/30/EU - Direktiiv 2011/65/EU muudetud 2015/863/EU-ga - Direktiiv WEEE 2012/19/EU - Direktiiv 2014/53/EU. Peale selle on garanteeritud, et seadme projekteerimisel ja tootmisel on järgitud täpseid tehaseprotseduure, mis vastavad standardile EN ISO 9001:2015 kvaliteedijuhtimissüsteemide kohta, ning et seda toetab ka vastav dokumentatsioon.

FI - Valmistaja ja henkilö, joka on valtuutettu laatimaan tekninen asiakirja-aineisto, vakuuttavat omalla vastuullaan, että kone, johon tämä lausunto viittaa, vastaa seuraavien direktiivien olennaisia vaatimuksia: Konedirektiivi 2006/42/EC - Sähkömagneettista yhteensopivuutta koskeva direktiivi (EMC) 2014/30/EU ja Direktiivi 2011/65/EU sellaisena kuin se on muutettuna direktiivillä 2015/863/EU - Direktiivi WEEE 2012/19/EU - Direktiivi 2014/53/EU. Lisäksi taataan, että koneen suunnittelussa ja valmistelussa ja näiden dokumentoinnissa noudatetaan tehtaan tarkkoja menettelytapoja, jotka täyttävät laadunhallintaa koskevan EN ISO 9001:2015 -standardin vaatimukset.

FR - Le fabricant, et toute personne autorisée à établir le dossier technique, déclare sous sa propre responsabilité que la machine à laquelle se rapporte cette déclaration est conforme aux exigences essentielles prévues par les directives suivantes : Directive Machines 2006/42/EC - Directive Compatibilité Électromagnétique 2014/30/EU - Directive 2011/65/EU telle que modifiée par 2015/863/EU - Directive WEEE 2012/19/EU - Directive 2014/53/EU. Le fabricant garantit également que la conception de la machine, ainsi que sa production, ont été effectuées et documentées, en suivant des procédures d'entreprise précises conformes à la norme EN ISO 9001:2015 relative aux systèmes de gestion qualité.

GA - Dearbhaíonn an déantóir, agus an duine atá údaraithe chun an comhad teicniúil a chur le chéile, ar a fhreagracht féin go bhfuil an gléas a mbaineann an ráiteas seo leis i gcomhréir leis na riachtanais atá leagtha amach sna treoracha seo a leanas: Treoir um Innealra 2006/42/EC - Treoir um Chomhoiriúnacht Leictreamaighnéadach 2014/30/EU - Treoir 2011/65/EU arna leasú le 2015/863/EU - Treoir WEEE 2012/19/EU - Treoir 2014/53/EU. Deimhnítear freisin go bhfuil dearadh an ghléis agus a dhéantús déanta, agus doiciméadaithe, de réir gnásanna beachta an chomhlachta atá i gcomhréir leis an riail EN ISO 9001:2015 a bhaineann le córais bainistíochta cáilíochta.

HR - Proizvođač, i osoba ovlaštena za sastavljanje tehničke dokumentacije, izjavljuje pod svojom punom odgovornošću da je stroj na koji se odnosi ova izjava sukladan bitnim zahtjevima slijedećih direktiva: Direktive o strojevima 2006/42/EC - Direktive o eklektromagnetskoj kompatibilnosti 2014/30/EU - Direktive 2011/65/EU izmijenjena i dopunjena 2015/863/EU - Direktive WEEE 2012/19/EU - Direktive 2014/53/EU. Također, jamči se da su projektiranje stroja i njegova proizvodnja izvedeni i dokumentirani sljedeći precizne tvorničke procedure sukladne normi EN ISO 9001:2015 o sustavima upravljanja kvalitetom.

HU - A gyártó, valamint a műszaki füzet összeállítására felhatalmazott személy saját felelősségük tudatában kijelentik, hogy a jelen nyilatkozat tárgyát képező gép megfelel az alábbi irányelvek alapvető rendelkezéseinek: 2006/42/EC Gépek irányelv - 2014/30/EU Elektromágneses kompatibilitás irányelv - 2011/65/EU irányelv, módosítással módosított 2015/863/EU irányelv - WEEE 2012/19/EU irányelv - 2014/53/EU irányelv. A gyártó garantálja továbbá, hogy a gép tervezése, kivitelezése, valamint a folyamat dokumentálása az üzemi előírások precíz betartásával történt, a minőségkezelési rendszerekkel foglalkozó EN ISO 9001:2015 szabványnyal összhangban.

IS - Framleiðandinn, og einstaklingurinn sem hefur heimild til að taka saman tækniskjölin, vottar, á eigin ábyrgð, að vélin sem vísað er til í þessari yfirlýsingu, sé í samræmi við þær grunnkröfur sem gert er ráð fyrir í eftirfarandi reglugerðum: Vélatilskipun 2006/42/EC - Tilskipun um rafsegulsviðssamhæfi 2014/30/EU - Tilskipun 2011/65/EU eins og henni var breytt með 2015/863/EU - Tilskipun WEEE 2012/19/EU - Tilskipun 2014/53/EU. Ennfremur er ábyrgst að hönnun vélarinnar og tengd framleiðsla fer fram, og er það skjalfest, í samræmi við nákvæmt framleiðsluferli og í samræmi við EN ISO 9001:2015 staðalinn um gæðastjórnunarkerfi.

LT - Gamintojas ir asmuo įgaliotas sudaryti techninę dokumentaciją, savo atsakomybe pareiškia, kad staklės, kurioms skirta ši deklaracija, atitinka esminius šių direktyvų reikalavimus: Mašinų direktyva 2006/42/EC - Elektromagnetinio suderinamumo direktyva 2014/30/EU - Direktyva 2011/65/EU su pakeitimais, padarytais 2015/863/EU - Direktyva WEEE 2012/19/EU - Direktyva 2014/53/EU. Taip pat užtikrinama ir dokumentais patvirtinama, kad staklės buvo sukurtos ir pagamintos tiksliai laikantis gamybos reikalavimų pateiktų EN ISO 9001:2015 standarte, dėl kokybės valdymo sistemų.

LV - Ražotājs un persona, kas ir pilnvarota sastādīt tehnisko dokumentāciju, apliecina uz savu atbildību, ka mašīna, uz kuru šī deklarācija attiecas, atbilst šādu direktīvu: pamatprasībām Mašīnu Direktīva 2006/42/EC - Elektromagnētiskās saderības Direktīva 2014/30/EU - Direktīva 2011/65/EU grozīta ar 2015/863/EU pantu - Direktīva WEEE 2012/19/EU - Direktīva 2014/53/EU. Tiek arī nodrošināts, ka mašīnas dizains, pēc precīziem biznesa procesiem atbilst standarta EN ISO 9001:2015 prasībām attiecībā uz vadības sistēmu kvalitāti.

MT - Il-manifattur, u l-persuna awtorizzata biex tikkompila l-fajl tekniku jiddikjaraw taħt ir-responsabilità tagħhom stess li l-magna li għaliha qed issir din id-dikjarazzjoni hija konformi ghar-rekwiżiti essenzjali previsti mid direttivi li ġejjin: Direttiva dwar il-Magni 2006/42/EC - Direttiva dwar il-Kompatibilità Elettromanjetika 2014/30/EU - Direttiva 2011/65/EU kif emendata b'2015/863/EU - Direttiva WEEE 2012/19/EU - Direttiva 2014/53/EU. Dan jiżgura wkoll li d disinn tal magna u l-produzzjoni tagħha jsiru, u jiġu ddokumentati wara proċessi tan-negozju preċiżi li huma konformi ma' EN ISO 9001:2015 dwar is-sistemi ta' ġestjoni tal-kwalità.

NL - De fabrikant en gemachtigde voor het samenstellen van het technisch dossier verklaart dat het betreffende toestel voldoet aan de toepasselijke fundamentele voorschriften van de volgende richtlijnen: Machinerichtlijn 2006/42/EC - EMC-richtlijn 2014/30/EU - Richtlijn 2011/65/EU zoals gewijzigd bij 2015/863/EU - Richtlijn WEEE 2012/19/EU - Richtlijn 2014/53/EU. Verder wordt gegarandeerd dat het ontwerp en de productie van het toestel werd gedocumenteerd en geïmplementeerd volgens de vereisten van de norm EN ISO 9001:2015 voor kwaliteitsmanagementsystemen.

NO - Produsenten og den personen som er autorisert til å utstede den tekniske dokumentasjonen, erklærer under eget ansvar, at den maskinen denne erklæringen viser til, er i samsvar med de grunnleggende kravene som fremsettes i følgende direktiv: Maskindirektivet 2006/42/EC - Direktivet om elektromagnetisk kompatibilitet 2014/30/EU - Direktiv 2011/65/EU som endret ved 2015/863/EU - Direktiv WEEE 2012/19/EU - Direktiv 2014/53/EU. Det garanteres videre at utformingen av maskinen og den påfølgende framstillingen er blitt utført og dokumentert etter spesifikke prosedyrer for selskapet, i samsvar med regelverket NS-EN ISO 9001:2015 om ledelsessystem for kvalitet.

PL - Producent oraz osoba upoważniona do sporządzenia dokumentacji technicznej zaświadczają na własną, wyłączną odpowiedzialność, że maszyna, której dotyczy niniejsza deklaracja, jest zgodna z zasadniczymi wymaganiami przewidzianymi w następujących dyrektywach: Dyrektywa Maszynowa 2006/42/EC - Dyrektywa Kompatybilności Elektromagnetycznej 2014/30/EU - Dyrektywa 2011/65/EU zmieniona przez 2015/863/EU - Dyrektywa WEEE 2012/19/EU - Dyrektywa 2014/53/EU. Ponadto gwarantuje się, że fazy projektowania oraz produkcji maszyny zostały przeprowadzone oraz są udokumentowane według dokładnych procedur zakładowych, zgodnych z normą EN ISO 9001:2015, dotyczącą systemów zarządzania jakością.

PT - O Fabricante e a pessoa autorizada a preencher o documento técnico declaram, à sua inteira e exclusiva responsabilidade, que a máquina a que se refere esta declaração está em conformidade com os requisitos essenciais estabelecidos pelas seguintes diretivas: Diretiva Máquinas 2006/42/EC - Diretiva Compatibilidade Eletromagnética 2014/30/EU - Diretiva 2011/65/EU alterada pela 2015/863/EU - Diretiva WEEE 2012/19/EU - Diretiva 2014/53/EU. É também garantido que a conceção e produção da máquina são efetuadas e documentadas de acordo com procedimentos empresariais específicos em conformidade com a norma EN ISO 9001:2015 relativa aos sistemas de gestão da qualidade.

RO - Fabricantul şi persoana autorizată pentru realizarea dosarului tehnic declară pe propria răspundere că maşina la care se referă prezenta declaraţie se conformează cerinţelor esenţiale prevăzute de următoarele directive: Directiva 2006/42/EC Maşini - Directiva 2014/30/EU Compatibilitatea electromagnetică - Directiva 2011/65/EU astfel cum a fost modificat de 2015/863/EU - Directiva WEEE 2012/19/EU - Directiva 2014/53/EU. Se garantează, de asemenea, că proiectarea maşinii şi producţia acesteia, documentate corespunzător, se efectuează cu respectarea unor proceduri de întreprindere specifice, conforme cu standardul EN ISO 9001:2015 aferent sistemelor de management al calităţii.

SK - Výrobca a osoba poverená vypracovaním technickej dokumentácie na vlastnú zodpovednosť prehlasujú, že stroj, na ktorý sa toto prehlásenie vzťahuje, je v súlade so základnými požiadavkami, ktoré vyžadujú nasledujúce smernice: Smernica o strojných zariadeniach 2006/42/EC - Smernica o elektromagnetickej kompatibilite 2014/30/EU - Smernica 2011/65/EU zmenená a doplnená 2015/863/EU - Smernica WEEE 2012/19/EU - Smernica 2014/53/EU. Ďalej sa zaručuje, že stroj bol navrhnutý a vyrobený, a výroba je zdokumentovaná, v súlade s presnými firemnými postupmi, ktoré zodpovedajú norme EN ISO 9001:2015 o systémoch riadenia kvality.

SL - Proizvajalec in oseba, pooblaščena za sestavo tehničnega dokumenta, s polno odgovornostjo izdaja potrdilo, da je stroj, predmet te izjave, izdelan v skladu z osnovnimi zahtevami, kot jih določajo predpisi: Direktiva o strojih 2006/42/EC - Direktiva o elektromagnetni združljivosti 2014/30/EU - Direktiva 2011/65/EU kakor je bila spremenjena z 2015/863/EU - Direktiva WEEE 2012/19/EU - Direktiva 2014/53/EU. Jamčimo tudi za obliko sistema in predmetno izdelavo, pri katerih smo opravili postopke in pripravili ustrezno dokumentacijo v skladu z ustrezno tovarniško prakso in predpisom EN ISO 9001:2015, ki velja za sisteme zagotavljanja kakovosti.

SV - Tillverkaren och den person som har befogenhet att sammanställa den tekniska dokumentationen intygar, på eget ansvar, att maskinen denna försäkran hänvisar till överensstämmer med de väsentliga krav som ställs av följande direktiv: Maskindirektivet 2006/42/EC - Direktivet om elektromagnetisk kompatibilitet 2014/30/EU - Direktivet 2011/65/EU ändrat genom 2015/863/EU - Direktivet WEEE 2012/19/EU - Direktivet 2014/53/EU. Det garanteras vidare att utformningen av maskinen och därtill hörande tillverkning genomförs dokumenterat, i enlighet med exakta fabriksförfaranden som följer standard EN ISO 9001:2015 om system för kvalitetsstyrning.

TR - Üretici ve teknik dosyayı oluşturmakla görevli kişi bu beyanın ilgili olduğu makinenin, aşağıdaki direktifler tarafından öngörülen temel gerekliliklere uygun olduğunu kendi sorumluluğu altında beyan eder: 2006/42/EC Makine Direktifi - 2014/30/EU Elektromanyetik Uyumluluk Direktifi - 2015/863/EU tarafından değiştirilen 2011/65/EU sayılı Direktif - WEEE 2012/19/EU Direktifi - 2014/53/EU Direktifi. Bundan başka, makinenin tasarım ve ilgili üretimi, kalite yönetim sistemlerine ilişkin EN ISO 9001:2015 standardına uygun kesin işletme prosedürlerinin izlenmesi yoluyla gerçekleştirilmesi ve belgelendirilmesi sağlanır.

FAC-SIMILE

COROB S.p.A.

corob.com

con Socio Unico
Società soggetta a direzione e
coordinamento da parte di Graco Inc.

Via Agricoltura, 103
41038 San Felice s/P (MO) - Italy
p +39 0535 663111
f +39 0535 663285

C.F./P.I./R.I. Modena 03754020968
Cap. Soc. € 12.150.000 i.v.
R.E.A. MO 343030

UK Declaration of Conformity

Description	**AUTOMATIC DISPENSER**
Model	**[MACHINE NAME]**
Serial Number	
Manufacturer:	**COROB S.p.A.** **Via Agricoltura, 103 - 41038 San Felice s/P (MO) – Italy**

The manufacturer certifies, under its own responsibility, that the machine to which this statement refers to, complies with the relevant statutory requirements applicable to the specific machine:

- **The Supply of Machinery (Safety) Regulations 2008 (S.I. 2008:1957)**
- **The Electrical Equipment (Safety) Regulations 2016 (S.I. 2016:1101)**
- **The Electromagnetic Compatibility Regulations 2016 (S.I. 2016:1091)**
- **The Restriction of the Use of Certain Hazardous Substances in Electrical and Electronic Equipment Regulations 2012 (S.I. 2012 No. 3032)**
- **The Waste Electric and Electronic Equipment (WEEE) Regulations 2013**
- **The Radio Equipment Regulations 2017 (S.I. 2017:1206)**

[Name and Surname of Special Proxy Holder in charge]
COROB S.p.A.
San Felice sul Panaro, DD/MM/YYYY

FAC-SIMILE

COROB S.p.A.
corob.com

con Socio Unico
Società soggetta a direzione e
coordinamento da parte di Graco Inc.

Via Agricoltura, 103
41038 San Felice s/P (MO) - Italy
p +39 0535 663111
f +39 0535 663285

C.F./P.I./R.I. Modena 03754020968
Cap. Soc. € 12.150.000 i.v.
R.E.A. MO 343030