corob

COROB D600 - D700 - D800TX

Dispensatore automatico
Manuale d'uso

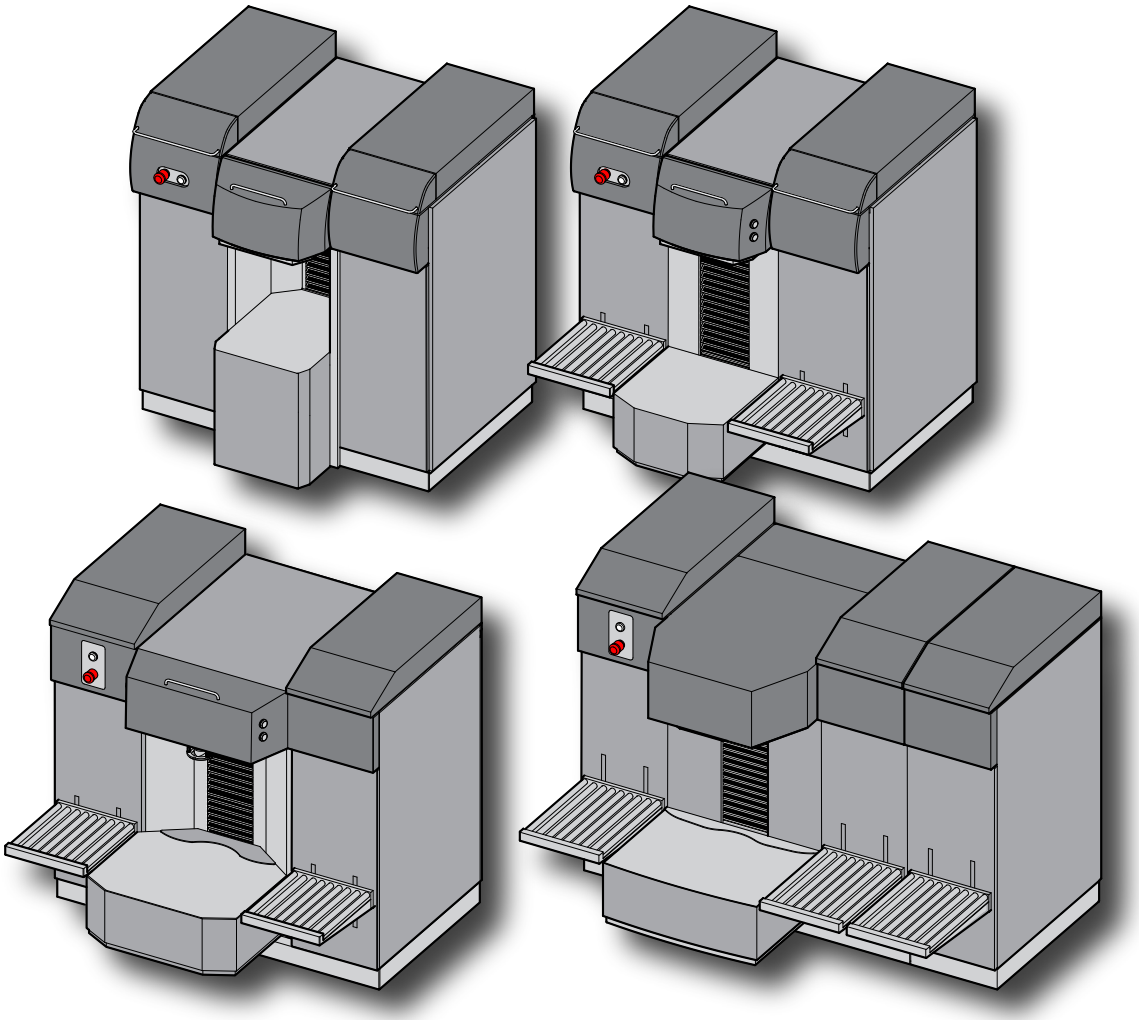

207118 - ITALIANO - ITALIAN

V3.0 - R6 (01/2023)

Manuale d'uso
Dispensatore automatico
COROB D600 - D700 - D800TX
Versione 3.0 - R6 (01/2023)
ISTRUZIONI ORIGINALI

© COPYRIGHT 2023, COROB S.p.A.
Tutti i diritti riservati in tutti i paesi
Richieste di ulteriori copie di questo prodotto o di informazioni tecniche sullo stesso, vanno indirizzate a:

COROB S.p.A.
Via Agricoltura 103 • 41038 San Felice s/P • Modena • Italy
Phone: +39-0535-663111 • Fax: +39-0535-663285
Web site: www.corob.com
Email: info.it@corob.com

DIRITTI DI PROPRIETÀ INTELLETTUALE E DISCLAIMER

Nessuna parte di questo manuale può essere tradotta in altra lingua e/o adattata e/o riprodotta in altra forma e/o mezzo meccanico, elettronico, per fotocopie, registrazioni o altro, senza una precedente autorizzazione scritta da parte di COROB S.p.A..

COROB è un marchio commerciale e/o registrato in uso esclusivo da parte di COROB S.p.A. e delle sue consociate (di seguito "COROB").

La mancata menzione di altri marchi, commerciali o registrati, nella presente dichiarazione, non implica una rinuncia da parte di COROB all'esercizio dei diritti di proprietà intellettuale connessi ai suddetti marchi.

I contenuti del presente manuale si riferiscono a know-how, disegni, applicazioni tecnologiche, usate su base esclusiva da COROB, frequentemente coperte da brevetti o domande di brevetto, e pertanto protette dalle leggi nazionali e internazionali in materia di proprietà intellettuale.

Qualsiasi riferimento a nomi, dati, e indirizzi di altre società diversi da COROB e dalle sue consociate è casuale e, salvo diversa indicazione, è riportato a titolo puramente esemplificativo, allo scopo di meglio chiarire l'utilizzo dei prodotti COROB.

L'elaborazione del testo e delle immagini è stata vagliata con la massima cura, nonostante ciò COROB si riserva il diritto di modificare e/o aggiornare le informazioni qui contenute per correggere errori tipografici e/o imprecisioni, senza preavviso o alcun impegno da parte della stessa.

Il presente manuale contiene tutte le informazioni necessarie all'uso normale e prevedibile dei prodotti COROB da parte dell'utilizzatore finale.

Il presente manuale non contiene linee guida e/o informazioni per la riparazione del prodotto. Per ragioni di sicurezza questi interventi devono essere eseguiti esclusivamente da personale tecnico addestrato e autorizzato. La mancata osservanza di questo requisito, può comportare il rischio di danni fisici per l'utente o danni al prodotto.

Pertanto per l'esecuzione dei suddetti interventi COROB ha designato dei tecnici autorizzati.

Per tecnici autorizzati si intende personale tecnico che ha partecipato a corsi di addestramento organizzati da COROB e/o sue consociate.

Interventi non autorizzati potrebbero rendere nulla la garanzia del prodotto COROB, come disciplinata nel contratto di vendita o nelle Condizioni Generali di Vendita, entro i cui limiti COROB si ritiene responsabile.

La presente clausola non ha lo scopo di limitare, né di escludere la responsabilità di COROB, in violazione di disposizioni inderogabili di legge. La suddetta limitazione o esclusione di responsabilità potrebbe quindi non essere applicabile.

Per conoscere quale è il punto di assistenza tecnica più vicino, l'utente finale può contattare COROB o visitare il sito www.corob.com.

GUIDA RAPIDA

All'inizio della giornata lavorativa

- Controllare le condizioni di pulizia del centro ugelli.
- (Con umidificatore al solvente o senza umidificatore) Controllare le condizioni di pulizia e saturazione della spugna; se è necessario saturare, utilizzare il liquido appropriato (la scelta del liquido dipende dalla natura dei coloranti e deve essere fatta direttamente dal fabbricante dei prodotti utilizzati).
- (Con umidificatore all'acqua) Controllare che il livello dell'acqua nella bottiglia non sia inferiore al minimo.
- Eseguire l'Inizializzazione e lo Spurgo del sistema.

Cose da ricordare

- Non lasciare mai spenta la macchina.
- Nei serbatoi, l'agitazione di ciascun colorante avviene automaticamente (tempi personalizzabili).
- Attenzione a non riempire troppo i serbatoi con il colorante. In caso di eccessivo riempimento operare come indicato nel manuale d'uso.
- Agitare manualmente il colorante da versare nei serbatoi. Non utilizzare agitatori automatici.
- Richiudere i serbatoi con i coperchi subito dopo il riempimento.
- Ricordarsi di aggiornare correttamente i livelli di riempimento dei serbatoi nel software di gestione.
- (Con umidificatore al solvente o senza umidificatore) La saturazione della spugna deve essere eseguita almeno due volte alla settimana (la frequenza di intervento è indicativa in quanto dipende dalla natura dei coloranti e dalle condizioni ambientali).
- (Con umidificatore all'acqua) Effettuare il rabbocco dell'acqua nella bottiglia non appena viene raggiunto il livello minimo. Non superare il livello massimo.

Alla fine della giornata lavorativa

- Riempire i serbatoi.
- Aggiornare i livelli di riempimento nel software di gestione.
- Spegnere il computer. Non spegnere la macchina.

Si raccomanda di leggere attentamente il manuale d'uso.

SOMMARIO

1 INFORMAZIONI GENERALI 7
1.1 Scopo e utilizzo del manuale 7
1.1.1 Convenzioni grafiche 7
1.2 Definizioni 7
2 CARATTERISTICHE 9
2.1 Descrizione della macchina 9
2.2 Descrizione delle parti 10
2.3 Configurazione di serie e configurazioni opzionali 12
2.4 Confezioni trattabili 12
2.5 Uso previsto 13
2.6 Dati di identificazione 13
3 SICUREZZA 15
3.1 Avvertenze di sicurezza e usi non consentiti 15
3.2 Avvertenze sull'uso dei coloranti 16
3.3 Rischi residui 17
3.4 Posizionamento etichette 18
3.5 Dispositivi di sicurezza 19
3.6 Requisiti del luogo di installazione 20
4 TRASPORTO E MOVIMENTAZIONE 21
4.1 Avvertenze generali 21
4.2 Disimballaggio e posizionamento 21
4.2.1 Regolazione dei piedi 24
4.2.2 Materiale in dotazione 25
4.3 Installazione 25
4.4 Immagazzinamento 25
4.5 Smaltimento e riciclaggio 26
5 MESSA IN SERVIZIO 27
5.1 Avvertenze generali 27
5.2 Comandi e connessioni 28
5.3 Collegamento elettrico e accensione 29
5.4 Inizializzazione 29
5.5 Arresto d'emergenza 30
5.6 Disattivazione 30
6 UTILIZZO DEL DISPENSATORE 31
6.1 Avvertenze generali 31
6.2 All'inizio della giornata lavorativa 31
6.3 Conduzione 31
6.3.1 Caricamento della confezione - Sgabello semiautomatico 32
6.3.2 Caricamento della confezione - Sgabello automatico 33
6.3.3 Caricamento della confezione - Rulliera 33
6.3.4 Uso del centrabarattoli 34
6.3.5 Uso del Bung Hole Locator 34
6.3.6 Perforazione della confezione 35
6.3.7 Dispensazione 36
6.4 Processi automatici 36
6.5 Rabbocco dei serbatoi 37
6.6 Anomalie 39
7 MANUTENZIONE ORDINARIA 41
7.1 Avvertenze generali 41
7.2 Tabella di manutenzione 41
7.3 Prodotti da utilizzare 41
7.4 Pulizia esterna 42

7.5 Pulizia del centro ugelli 42
7.6 Pulizia e umidificazione della spugna del tappo umidificatore 43
7.7 Controllo e sostituzione del punzone del perforatore..... 45
7.8 Rabbocco bottiglia umidificatore 46
8 DATI TECNICI 47
8.1 Dati tecnici 47
8.2 Dimensioni 48
8.3 Dichiarazione di conformità..... 50
8.4 Garanzia 50

1 INFORMAZIONI GENERALI

1.1 Scopo e utilizzo del manuale

Leggere attentamente questo manuale prima di utilizzare la macchina.

Questo manuale, che si trova nell'imballo del prodotto, contiene le istruzioni relative all'uso e la manutenzione ordinaria necessaria per mantenere le prestazioni della macchina nel tempo. In esso sono contenute tutte le informazioni necessarie al corretto utilizzo della macchina e per evitare infortuni.

Il manuale è da considerarsi parte integrante della macchina e deve essere conservato fino allo smantellamento finale.

Contiene tutte le informazioni disponibili alla data di preparazione dello stesso relative alla macchina e agli eventuali accessori; per gli accessori vengono riportate le varianti o modifiche che implicano diverse modalità operative.

Nel caso venga smarrito o parzialmente rovinato e quindi non sia più possibile leggere completamente il suo contenuto è obbligatorio richiedere un nuovo manuale alla casa costruttrice.

Qualora le immagini contenute nel presente manuale mostrino la macchina priva delle protezioni e/o gli addetti privi dei dispositivi di protezione individuale, è solamente allo scopo di rendere maggiormente chiara la trattazione degli argomenti.

Alcune illustrazioni contenute in questo manuale sono state ricavate da prototipi, le macchine della produzione standard possono differire in alcuni particolari.

1.1.1 Convenzioni grafiche

Lo stile **grassetto** viene utilizzato per dare particolare risalto a note o indicazioni di maggiore importanza.

PERICOLO

Segnala il rischio di danni alla persona.

AVVERTENZA

Segnala il rischio di danni alla macchina che potrebbero comprometterne il funzionamento.

Evidenzia istruzioni importanti riferite a norme precauzionali e/o accorgimenti da adottare.

Evidenzia situazioni e/o operazioni che coinvolgono il software di gestione installato sul computer.

Indica che per eseguire l'intervento descritto è necessario l'uso degli attrezzi indicati.

1.2 Definizioni

OPERATORE
Colui che ha conoscenze sui metodi per ottenere pitture, vernici o simili, istruito e autorizzato alla conduzione e utilizzazione della macchina attraverso l'uso dei comandi e delle operazioni di carico e scarico dei materiali di produzione con le protezioni installate e attive. Deve operare solo in condizioni di sicurezza e può eseguire operazioni di manutenzione ordinaria.

MANUTENTORE/INSTALLATORE
Specialista preparato, addestrato nel campo tecnico (meccanico ed elettrico) e incaricato dal fabbricante di intervenire sulla macchina per l'installazione della stessa o per effettuare regolazioni, riparazione guasti o interventi di manutenzione.

2 CARATTERISTICHE

2.1 Descrizione della macchina

I dispensatori automatici **COROB D600 - D700 - D800TX** sono dispositivi per il dosaggio (o erogazione) automatico di prodotti fluidi coloranti in contenitori (barattoli, latte o bidoni di metallo o di plastica) delle dimensioni specificate in questo manuale, preriempiti di base, al fine di ottenere prodotti finiti quali vernici, pitture, smalti, inchiostri aventi la tinta richiesta scelta attraverso il software di gestione della macchina.

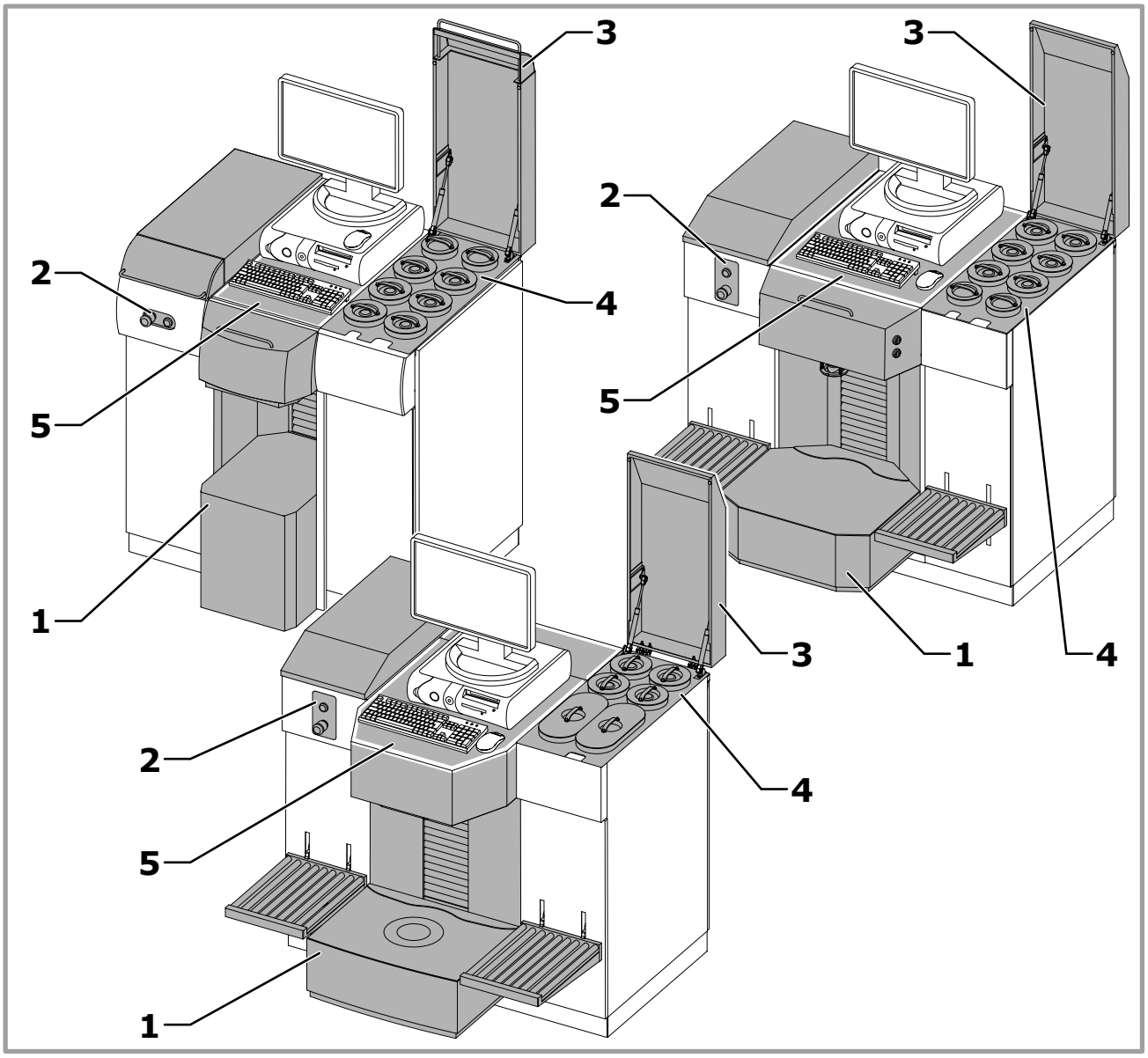

Il dispensatore è composto da:

1. Area di dispensazione e servizio per il posizionamento delle confezioni.
2. Pannello comandi.
3. Coperchi superiori.
4. Zona riempimento serbatoi.
5. Piano di appoggio computer.

La gestione del dispensatore è affidata ad un comune personal computer che può essere fornito su richiesta, non essendo un componente di dotazione della macchina. Il costruttore fornisce una ampia gamma di applicativi software per la gestione di tutte le funzionalità della macchina.

2.2 Descrizione delle parti

Serbatoi

I serbatoi della macchina possono essere di diverse capacità e sono adatti a contenere il prodotto da dosare. Nella parte superiore della macchina, i coperchi permettono l'accesso per il riempimento dei serbatoi; ciascun serbatoio è provvisto di coperchio di chiusura.

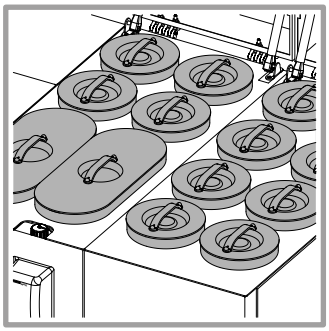

Centro ugelli

Le terminazioni dei tubi di dispensazione provenienti dai serbatoi convergono e sono fissati al centro ugelli dal quale fuoriesce il prodotto per il riempimento della confezione.

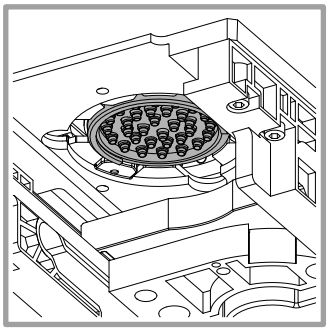

Sgabello

Lo sgabello consente la corretta collocazione della confezione in corrispondenza del centro ugelli di dispensazione.

Lo *Sgabello automatico* è gestito dal computer che ne comanda la movimentazione e controlla che la confezione appoggiata su di esso corrisponda effettivamente a quella scelta per la dispensazione. Una fotocellula controlla la presenza della confezione e il corretto posizionamento dello sgabello.

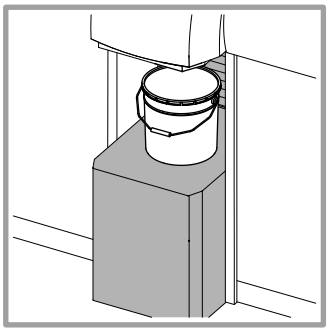

Lo *Sgabello semiautomatico* è comandato dall'operatore attraverso i pulsanti di attivazione (comando a due mani); lo sgabello si arresta quando la confezione viene intercettata dalla fotocellula.

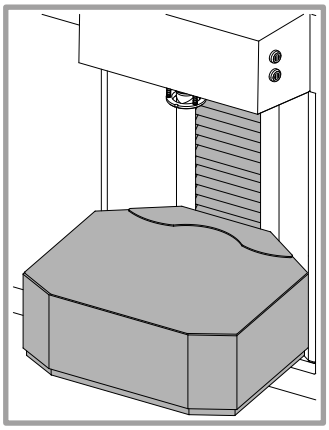

Rulliere a pannello

Un sistema opzionale di rulliere ribaltabili fissate ai pannelli anteriori della macchina agevolano il caricamento delle confezioni pesanti permettendone l'accompagnamento fino allo sgabello.

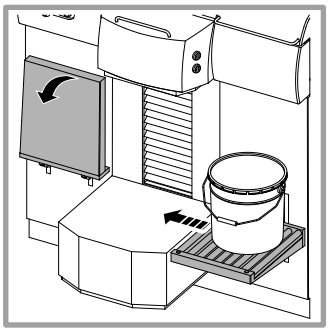

Centrabarattoli

Sulla macchina accessoriata di perforatore, è prevista la presenza di un centrabarattoli realizzato su misura in base alle dimensioni delle confezioni utilizzate. È utile per collocare i barattoli in asse rispetto al centro ugelli così da perforare il coperchio nel centro ed erogare esattamente nel foro creato. Il centrabarattoli è richiedibile come optional anche con macchina standard, utile per posizionare i barattoli con i coperchi pre-forati in asse rispetto al centro ugelli.

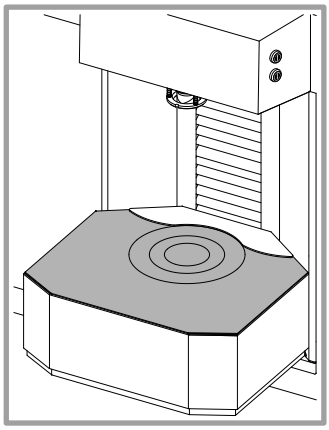

Bung Hole Locator (B.H.L.)

Si tratta di un sistema che emette dei raggi laser i quali consentono di posizionare i barattoli pre-forati in modo che il foro sia in asse con il centro ugelli di dispensazione.

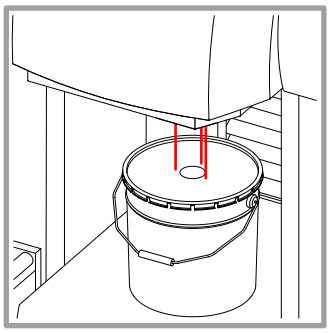

Tappo umidificatore del centro ugelli

I coloranti hanno la tendenza ad essiccare in funzione della loro natura e delle condizioni ambientali (temperatura, umidità relativa ecc..). Per impedirne l'essiccazione nel centro di dispensazione, la macchina è dotata di un tappo umidificatore che richiede una manutenzione costante.

L'*Autocap a risalita* è un tappo automatico che garantisce la chiusura ermetica del centro di dispensazione; è gestito dal software che, automaticamente, lo apre prima di una dispensazione e lo richiude subito dopo.

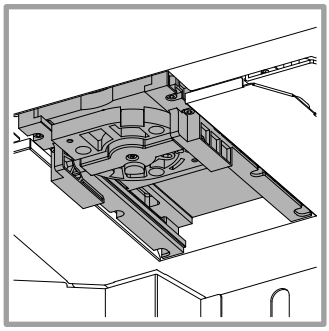

Perforatore automatico ad azionamento manuale

Il perforatore è un dispositivo che permette di forare il coperchio del barattolo. La perforazione viene eseguita dall'operatore tramite l'attivazione contemporanea dei pulsanti di azionamento dello sgabello semiautomatico (comando a due mani), che con un movimento in salita spinge la confezione appoggiata su di esso contro il punzone del perforatore e con un movimento in discesa la riporta nella posizione corretta per la dispensazione.

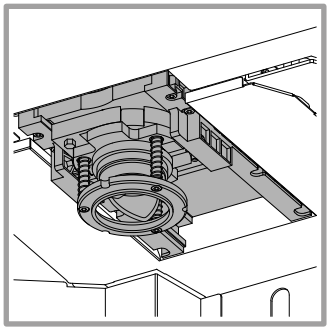

Sistema di umidificazione No-Dry-Nozzle

Il sistema di umidificazione per coloranti all'acqua garantisce l'umidificazione degli ugelli non solo con l'Autocap chiuso ma anche durante la dispensazione. L'aria inumidita utilizzando l'acqua contenuta nella bottiglia, viene trasferita nella zona degli ugelli. In base al livello di umidità rilevato, il sistema si attiva e disattiva automaticamente quando necessario.

Il sistema di umidificazione per coloranti a solvente consente l'umidificazione degli ugelli quando l'Autocap è chiuso. Il solvente presente in un piccolo serbatoio ricavato all'interno dell'Autocap mantiene l'area degli ugelli costantemente satura.

I due sistemi possono essere presenti singolarmente o insieme in base al sistema tintometrico utilizzato sulla macchina.

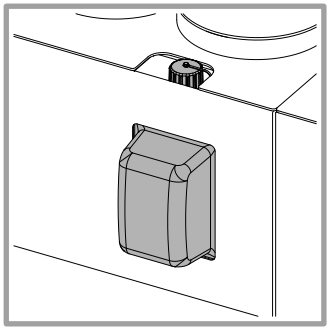

2.3 Configurazione di serie e configurazioni opzionali

	D600 TE	D600 TI	D700	D800TX
Capacità serbatoi	3 - 4 - 6 - 15 litri 9 - 20 litri *(solo sui moduli serbatoi aggiuntivi larghi)*			
Numero circuiti	fino a 24		fino a 32	
Circuito con pompa Standard	di serie			
Diametro di flusso del centro ugelli*	28 mm (16) 39 mm (17-20) 45 mm (21-24)		28 mm (16) 39 mm (17-20) 45 mm (21-32)	
Diametro di perforazione	47 mm (20) 55 mm (21-24)		47 mm (20) 55 mm (21-32)	
Moduli serbatoi aggiuntivi	fino a 2		fino a 4	
Autocap a risalita	di serie			
Sgabello semiautomatico	di serie	opzionale	di serie	
Sgabello automatico	opzionale	di serie	\	opzionale
Perforatore automatico ad azionamento manuale	opz. *(con sgabello semiautomatico)*		opzionale	opz. *(con sgabello semiautomatico)*
Rulliere a pannello	di serie		opzionale	
Bung Hole Locator (B.H.L.) Laser	opzionale			
Sistema di umidificazione No-Dry-Nozzle	opzionale			
Circuito con pompa LAB	opzionale			
Circuito con pompa HF**	opzionale			

** Diametro del foro per confezioni pre-forate = diametro di flusso + 15 mm. Il diametro può inoltre variare in base alla partizione circuiti acqua/circuiti solvente della macchina.*

*** Un circuito HF sostituisce due circuiti standard.*

2.4 Confezioni trattabili

	D600 TE		D600 TI		D700		D800TX	
	Standard	Con perforatore	Standard	Con perforatore	Standard	Con perforatore	Standard	Con perforatore
MAX	505 mm	450 mm	405 mm	345 mm	490 mm	430 mm	450 mm	390 mm
MIN *	70 mm	130 mm	61,5 mm	130 mm	70 mm	130 mm	70 mm	155 mm
MAX	360 mm 235 mm		340 mm	320 mm	360 mm		360 mm	
MIN	60 mm	100 mm	60 mm	100 mm	60 mm	100 mm	100 mm	

** A causa dell'alto livello di riempimento nelle confezioni da 0,5 litri e 1 litro, COROB ne sconsiglia la perforazione.*

2.5 Uso previsto

La macchina è destinata ad un uso professionale per il dosaggio di coloranti in punti vendita di piccole, medie e grandi dimensioni o centri professionali per la preparazione di pitture e vernici colorate.

La macchina deve essere utilizzata con confezioni nei limiti indicati nel capitolo 2.4 (Confezioni trattabili) con coloranti indicati nella tabella al capitolo 8.1 (Dati tecnici) e con le modalità indicate nel presente manuale.

Ogni altro uso della macchina diverso da quello dichiarato, non compreso o deducibile dal presente manuale, è considerato uso improprio e non previsto pertanto fa decadere ogni responsabilità del costruttore derivante dalla non osservanza di queste prescrizioni.

2.6 Dati di identificazione

La macchina è provvista di una targhetta di identificazione (capitolo 3.4) indicante:

1. Nome del costruttore.
2. Marcatura CE e marcatura WEEE.
3. Modello della macchina.
4. Anno di fabbricazione.
5. Numero di matricola.
6. Caratteristiche elettriche.

Non asportare o manomettere in qualunque modo la targhetta di identificazione.

3 SICUREZZA

3.1 Avvertenze di sicurezza e usi non consentiti

OBBLIGATORIO

- **Leggere attentamente il manuale d'uso prima di effettuare operazioni sulla macchina.**
- La macchina deve essere impiegata solo per la destinazione d'uso per la quale è stata costruita.
- Prestare attenzione alle segnalazioni poste sulla macchina.
- Quando prescritto, utilizzare i dispositivi di protezione individuale.
- Solamente il personale qualificato e opportunamente addestrato (MANUTENTORE) è autorizzato ad accedere alle parti della macchina protette da pannelli per le operazioni di manutenzione straordinaria e riparazione.
- Qualsiasi intervento di manutenzione ordinaria da parte dell'operatore deve essere eseguito a macchina spenta e con il cavo di alimentazione scollegato dalla presa di corrente.
- La macchina deve essere utilizzata da **un solo operatore**; è vietata la presenza di altri addetti oltre all'operatore che possano raggiungere e toccare parti della macchina durante l'utilizzo.
- La macchina deve essere utilizzata da operatore che abbia raggiunto la maggiore età e che sia in condizioni psicofisiche definite idonee da un medico del lavoro.
- Le sostanze che possono essere utilizzate sulla macchina come coloranti, vernici, solventi, lubrificanti e detergenti potrebbero essere dannose alla salute; maneggiare, immagazzinare e smaltire tali sostanze in accordo con le norme vigenti e con le istruzioni date con il prodotto.

VIETATO

- La macchina non deve essere utilizzata con confezioni oltre i limiti indicati nel capitolo 2.4 (Confezioni trattabili) e con coloranti diversi da quelli indicati nella tabella dei dati tecnici.
- **LA MACCHINA NON DEVE ESSERE UTILIZZATA IN AMBIENTI CON PERICOLO DI ESPLOSIONE.**
- Non usare fiamme libere o utilizzare materiale che potrebbe formare scintille e innescare un incendio.
- La macchina non deve essere utilizzata per uso alimentare.
- L'OPERATORE non deve eseguire operazioni riservate al MANUTENTORE o all'INSTALLATORE. Il costruttore NON risponde di danni derivanti dalla mancata osservanza di questo divieto.
- È vietato utilizzare la macchina senza protezioni o con gli eventuali dispositivi di sicurezza presenti sulla macchina disattivati, in avaria o mancanti. I pannelli devono essere mantenuti rigorosamente chiusi.
- Non guardare mai direttamente la sorgente luminosa del Bung Hole Locator laser (prodotto laser di Classe II).
- Nel caso in cui la macchina prenda fuoco **non usare mai acqua**. Utilizzare solamente estintori d'incendio a polvere secca o ad anidride carbonica seguendo le modalità d'uso e le avvertenze indicate dal fabbricante e riportate sull'estintore.

PERICOLO ELETTRICO

- **ALIMENTARE SEMPRE LA MACCHINA DA UNA PRESA IN GRADO DI GARANTIRE IL COLLEGAMENTO DI TERRA.** La linea deve essere protetta da sovraccarichi, cortocircuiti e contatti diretti secondo le vigenti norme antinfortunistiche. Un'esecuzione scorretta della messa a terra può comportare il rischio di scosse elettriche.
- La macchina non deve essere alimentata elettricamente con una sorgente di alimentazione avente caratteristiche diverse da quelle indicate sulla targhetta di identificazione.
- In caso di improvvisa interruzione di alimentazione, il ripristino provoca la riaccensione automatica della macchina per consentire l'esecuzione automatica dei processi che evitano l'essiccazione dei prodotti.
- Per evitare il rischio di scosse elettriche o ferite, utilizzare la macchina solo in ambienti interni. È vietato utilizzare la macchina all'aperto dove può essere esposta a pioggia o forte umidità.
- Scollegare sempre il cavo di alimentazione elettrica dalla presa di corrente prima di effettuare qualsiasi operazione di manutenzione.

SICUREZZA

- La macchina viene isolata dalla rete di alimentazione elettrica sconnettendo la spina di alimentazione, pertanto deve essere installata nelle vicinanze di una presa di corrente facilmente accessibile.
- Non utilizzare cavi di prolunga per alimentare la macchina.
- Non utilizzare prese multiple per connettere altre apparecchiature alla presa che alimenta la macchina. Assicurarsi che l'alimentazione elettrica delle apparecchiature collegate alla macchina via seriale come il computer, sia equipotenziale (che abbia un unico riferimento di messa a terra) poiché differenze di potenziale causano disturbi e/o danni alle porte seriali.
- Controllare periodicamente le condizioni del cavo di alimentazione, nel caso risulti danneggiato sostituirlo con un cavo nuovo fornito dal costruttore.

3.2 Avvertenze sull'uso dei coloranti

PERICOLO

La macchina è adatta all'utilizzo di prodotti coloranti in genere, attenersi scrupolosamente alle istruzioni d'uso riportate sulla confezione del colorante e leggere attentamente le **SCHEDE di SICUREZZA (MSDS - Material Safety Data Sheet)** che il venditore o fabbricante del prodotto deve fornire.

Attenersi a tutte le disposizioni di sicurezza indicate e, quando è obbligatorio, utilizzare equipaggiamento protettivo previsto.

Di seguito sono riportate alcune tra le più comuni avvertenze e precauzioni di sicurezza fornite dai produttori di colorante.

1. Dannoso se ingerito.
2. Evitare il contatto con la pelle e gli occhi. In caso di contatto con la pelle e con gli occhi, risciacquare con abbondante acqua.
3. Tenere fuori dalla portata dei bambini.
4. Quando è obbligatorio, utilizzare equipaggiamento protettivo indicato.
5. In caso di fuoriuscita o rovesciamento accidentale del prodotto, ventilare accuratamente la zona e procedere come indicato nel presente manuale e nelle istruzioni fornite con il prodotto stesso.
6. Non disperdere il colorante nelle fogne. Per lo smaltimento dei residui attenersi alle disposizioni di legge locali in materia.

3.3 Rischi residui

Rischio		Misura preventiva	D.P.I.	Rif. nel manuale
	Rischio di folgorazione - Rischio di scossa elettrica se si alimenta la macchina da una presa di corrente elettrica non dotata di messa a terra.	Alimentare la macchina da una presa di corrente elettrica dotata di messa a terra.	\	cap. 5
	Rischio di folgorazione - Rischio di scossa elettrica se si accede alle parti della macchina protette da pannelli senza aver prima tolto la tensione elettrica.	L'operatore non è autorizzato ad accedere alle parti della macchina protette da pannelli. Per il manutentore: prima di eseguire qualsiasi intervento di manutenzione, spegnere la macchina e scollegare il cavo di alimentazione dalla presa di corrente.	\	
	Lesioni dorso-lombari - La movimentazione di carichi pesanti durante la movimentazione della macchina e il caricamento delle confezioni sullo sgabello, può provocare lesioni.	Non superare i limiti di peso definiti dalle norme vigenti (kg 20 per le donne, kg 25 per gli uomini). Se necessario, utilizzare adeguati mezzi di sollevamento.		cap. 4 - 6
	Rischio di caduta di oggetti / Schiacciamento - Durante il posizionamento della confezione sullo sgabello, un barattolo può ribaltarsi e cadere addosso all'operatore.	Posizionare il barattolo assicurandosi che l'intera base appoggi sul piano dello sgabello.		cap. 6
	Rischio di schiacciamento / Impigliamento - La movimentazione automatica del tappo umidificatore e dello sgabello può provocare lesioni.	La macchina deve essere utilizzata da un unico operatore. Non mettere le mani nell'area di dispensazione durante la conduzione della macchina.		cap. 6
	Rischio di schiacciamento / Impigliamento - Durante l'operazione di rabbocco del colorante può avviarsi automaticamente la rotazione dell'agitatore nel serbatoio.	Premere il pulsante di emergenza prima di intervenire.		cap. 6.5
	Rischio di taglio - Durante le operazioni di perforazione o la manutenzione al perforatore, il contatto con la lama del punzone può provocare lesioni.	La macchina deve essere utilizzata da un unico operatore. Non mettere le mani nell'area di dispensazione durante la conduzione della macchina. Utilizzare l'apposito attrezzo per smontare il punzone.		cap. 6 - 7
	Rischio di scivolamento / Caduta - L'utilizzo improprio dello sgabello può provocare lesioni.	Non salire con i piedi e/o sedersi sullo sgabello.		cap. 6.3
	Rischio di esplosione - I vapori generati dai coloranti utilizzati possono provocare un'esplosione.	Non utilizzare la macchina in ambienti con pericolo di esplosione. Non usare fiamme libere o utilizzare materiale che potrebbe formare scintille e innescare un incendio.	\	
	Rischio di esposizione a raggio laser - Il Bung Hole Locator (B.H.L.) utilizza sorgenti luminose a laser rosso che possono essere potenzialmente pericolose per gli occhi.	Non guardare mai direttamente la sorgente luminosa.		cap. 6
	Rischio di avvelenamento e sensibilizzazione - I vapori generati dai coloranti utilizzati possono provocare avvelenamento e/o sensibilizzazione durante le operazioni di rabbocco dei serbatoi, di pulizia e di smaltimento della macchina.	Leggere le avvertenze che si trovano nelle schede di sicurezza dei coloranti utilizzati che devono essere obbligatoriamente fornite dal produttore di coloranti (schede MSDS Material Safety Data Sheet). Mantenere il locale adeguatamente aerato.	Dispositivi di protezione individuale raccomandati nelle schede MSDS.	cap. 3.2 - 4 - 6 - 7

3.4 Posizionamento etichette

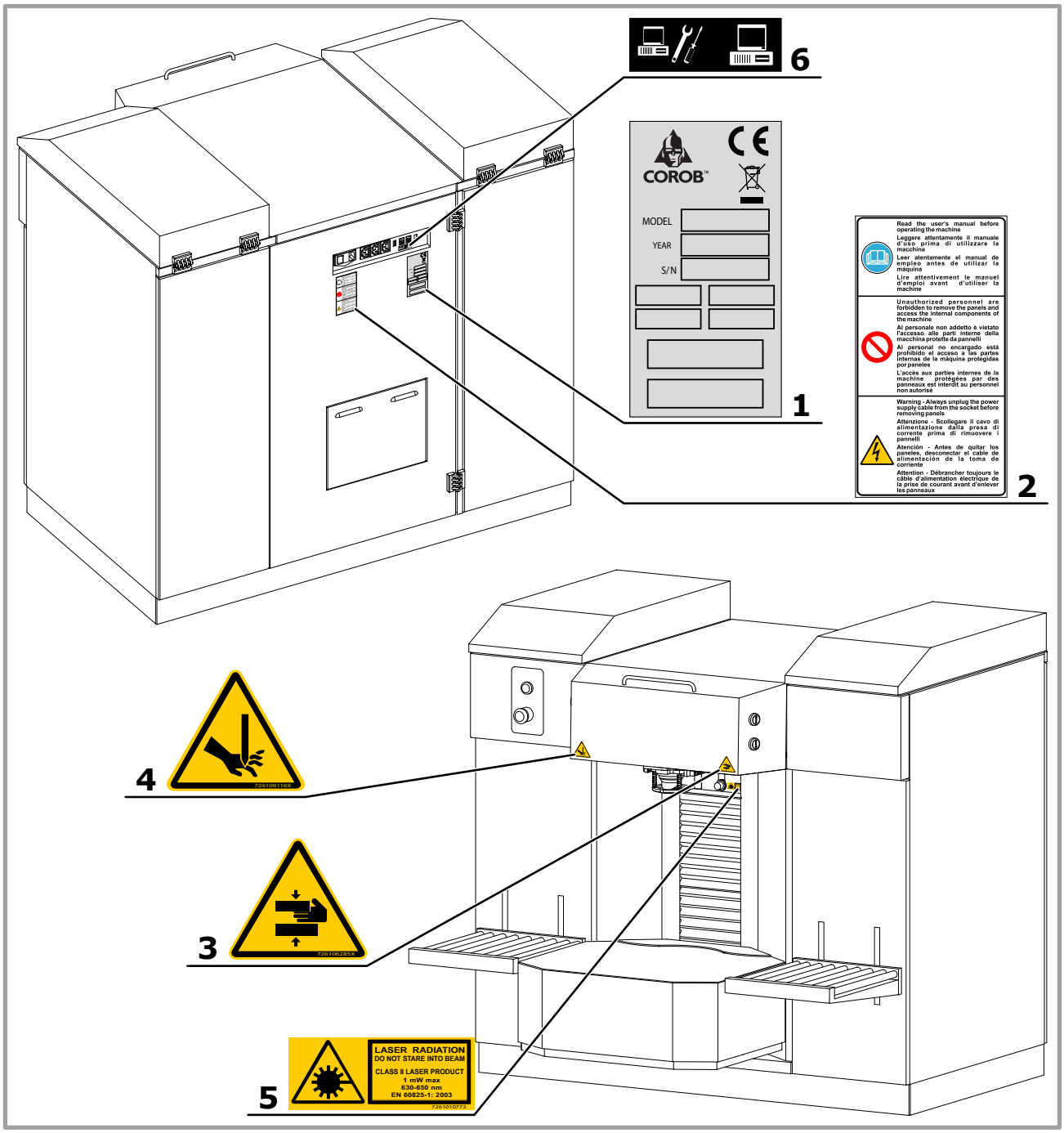

1. Targhetta di identificazione (capitolo 2.4)
2. Etichetta "Avvertenze generali"
3. Etichetta "Pericolo di schiacciamento"
4. Etichetta "Pericolo di taglio"
5. Etichetta "Pericolo Laser"
6. Etichetta "Seriali"

Evitare di togliere o rendere illeggibili le etichette di sicurezza o istruzione. Sostituire qualsiasi etichetta che non sia più leggibile o sia venuta a mancare richiedendola al costruttore.

3.5 Dispositivi di sicurezza

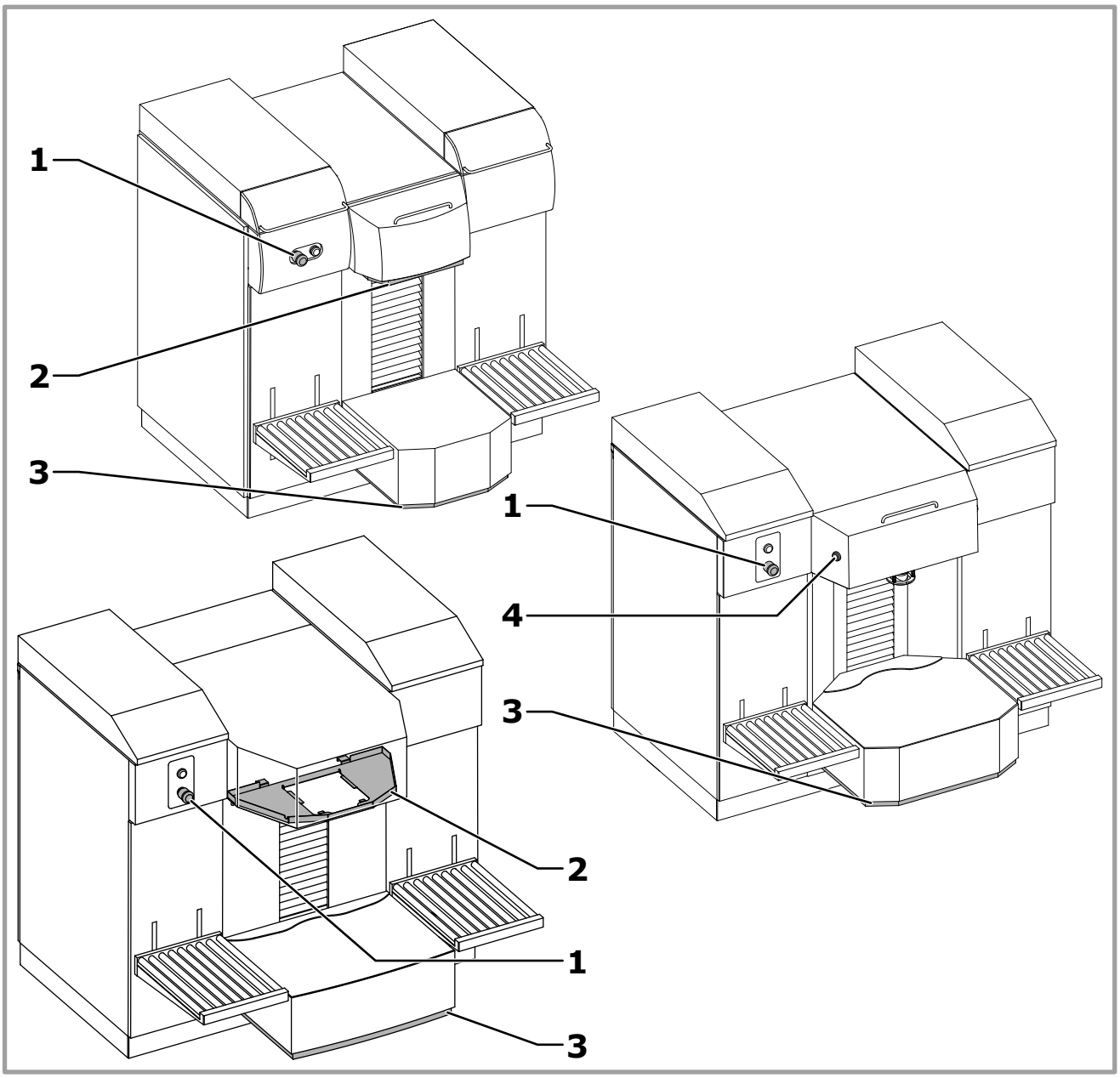

	D600 TE	D600 TI	D700	D800TX
1. Pulsante di emergenza.	✓	✓	✓	✓
2. Piattello di sicurezza superiore sgabello (con sgabello automatico).	✓	✓		✓
3. Piattello di sicurezza inferiore sgabello.	✓		✓	✓
4. Pulsante di sicurezza per abilitazione sgabello (con sgabello semiautomatico).	✓	✓	✓	✓

PERICOLO

In caso di guasti dei dispositivi di sicurezza, è vietato l'utilizzo di componenti non forniti dal costruttore. In caso di necessità rivolgersi esclusivamente al servizio di assistenza autorizzato dal costruttore.

3.6 Requisiti del luogo di installazione

Requisiti dell'ambiente dove utilizzare la macchina:

- Pulito e privo di polvere.
- Con pavimento piano e stabile.
- Dotato di presa di alimentazione con messa a terra.
- Dotato di illuminazione che garantisca una buona visibilità in ogni punto della macchina (valore di illuminazione non inferiore a 500 Lux).
- Dotato di una adeguata aerazione che impedisca la concentrazione di vapori dannosi.
- Temperatura da 10 °C a 40 °C e umidità relativa dal 5% al 85% non condensata.

AVVERTENZA

Le condizioni ambientali di funzionamento sono strettamente legate alla tipologia dei coloranti utilizzati (indicazioni da richiedere al fabbricante dei prodotti). I requisiti riportati hanno validità esclusivamente per la macchina.

Non posizionare la macchina vicino ad una fonte di calore o esporla alla luce diretta del sole. Evitare possibili sorgenti di umidità. Utilizzare la macchina solo in ambienti interni.

Condizioni ambientali al di fuori dei valori indicati (capitolo 8.1) possono provocare gravi danni alla macchina e in particolare alle apparecchiature elettroniche.

PERICOLO

Quando si usano **coloranti contenenti solventi volatili**, installare la macchina in un locale spazioso, con buona ventilazione (ricambio d'aria) e non addossare o stoccare parti di vario tipo in prossimità della macchina.

4 TRASPORTO E MOVIMENTAZIONE

4.1 Avvertenze generali

È necessario che gli addetti a queste operazioni indossino le seguenti protezioni individuali.

PERICOLO

Per evitare danni a persone e cose, prestare la massima attenzione e cura durante la movimentazione della macchina e seguire attentamente le istruzioni riportate in questo capitolo.

Evitare di sollevare l'imballo inserendo le forche del sistema di sollevamento sul lato lungo.

AVVERTENZA

La movimentazione dell'imballo deve essere effettuata da personale qualificato attraverso idonei mezzi di movimentazione. Vietato sovrapporre colli sull'imballo.

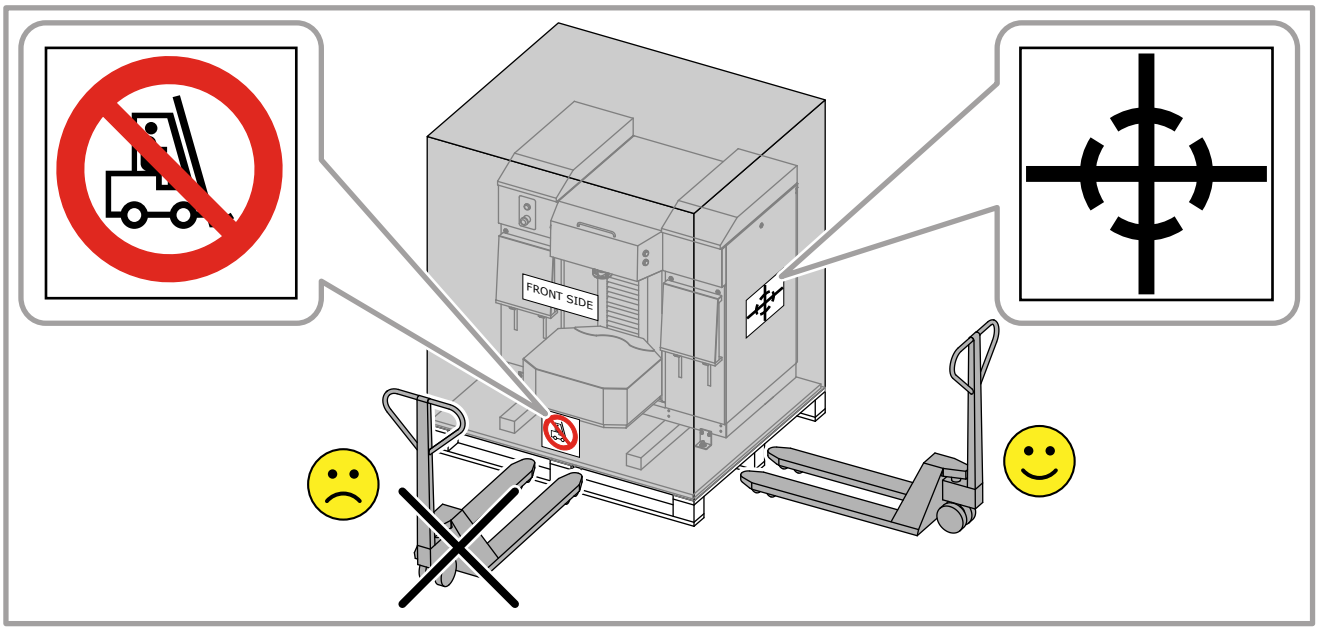

Nel caso in cui la macchina venga installata in prossimità di un muro, tenerla ad almeno 10 cm di distanza per consentire l'apertura dei coperchi superiori ed evitare lo schiacciamento dei cavi.

4.2 Disimballaggio e posizionamento

		1 x 10 mm 2 x 17 mm	Rimozione staffe di fissaggio al pallet

PERICOLO

La seguente procedura richiede l'opera di almeno 2 persone.

Riporre il materiale di imballaggio per future necessità o smaltirlo secondo le norme vigenti. In ogni caso si consiglia di conservarlo per tutta la durata della garanzia della macchina.

Verificare che l'imballo non abbia subito danni o manomissioni durante il trasporto; diversamente rivolgersi all'assistenza tecnica autorizzata oppure al venditore.

1. Tagliare le regge che avvolgono l'imballo.
2. Rimuovere la copertura dal pallet.

3. Rimuovere il rivestimento che avvolge la macchina. Prelevare eventuali accessori e/o materiale in dotazione.

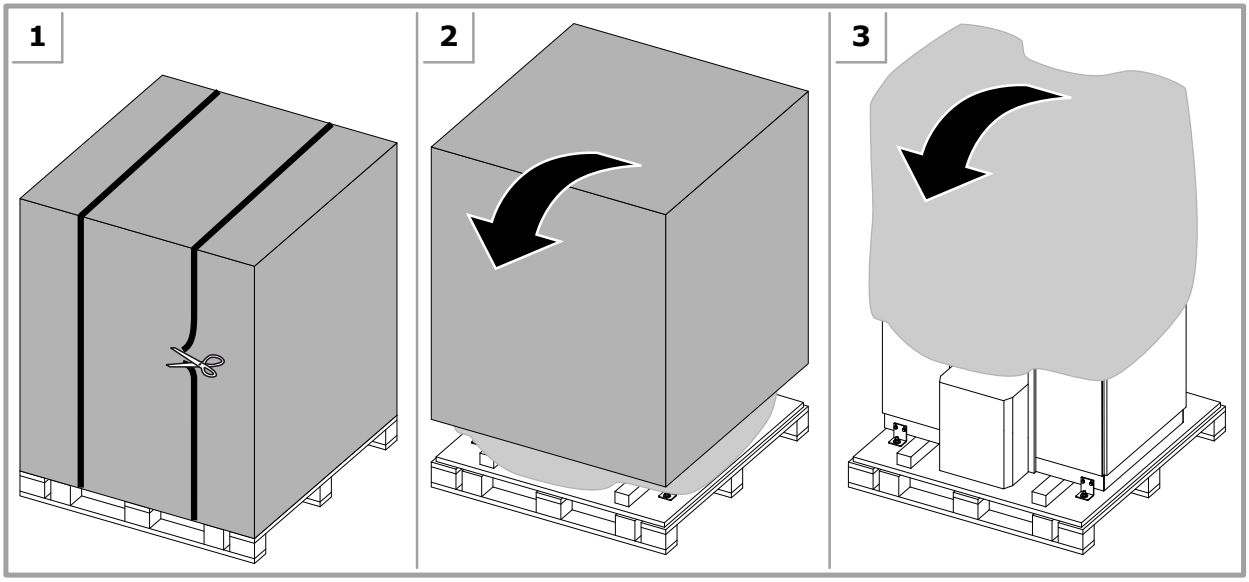

PERICOLO

Se la macchina dovesse apparire danneggiata a causa del trasporto non cercare di metterla in funzione e rivolgersi all'assistenza tecnica autorizzata oppure al venditore.

4. Allentare tutte le viti **A** che fissano le staffe alla macchina.
5. Abbassare i piedi (capitolo 4.2.1) così da sollevare leggermente la macchina dai travetti sui quali è in appoggio.
6. Rimuovere i travetti di legno **B**.
7. Svitare completamente e togliere tutte le viti ed i dadi che fissano ogni staffa **C** al pallet.
8. Sollevare i piedi (capitolo 4.2.1) fino a quando la macchina si muove agevolmente sulle ruote.
9. Abbassare entrambe le pedane.
10. Afferrare la macchina ai lati (è indispensabile l'opera di almeno due persone), farla scorrere lentamente sulle pedane per mezzo delle apposite ruote, quindi portarla a terra.

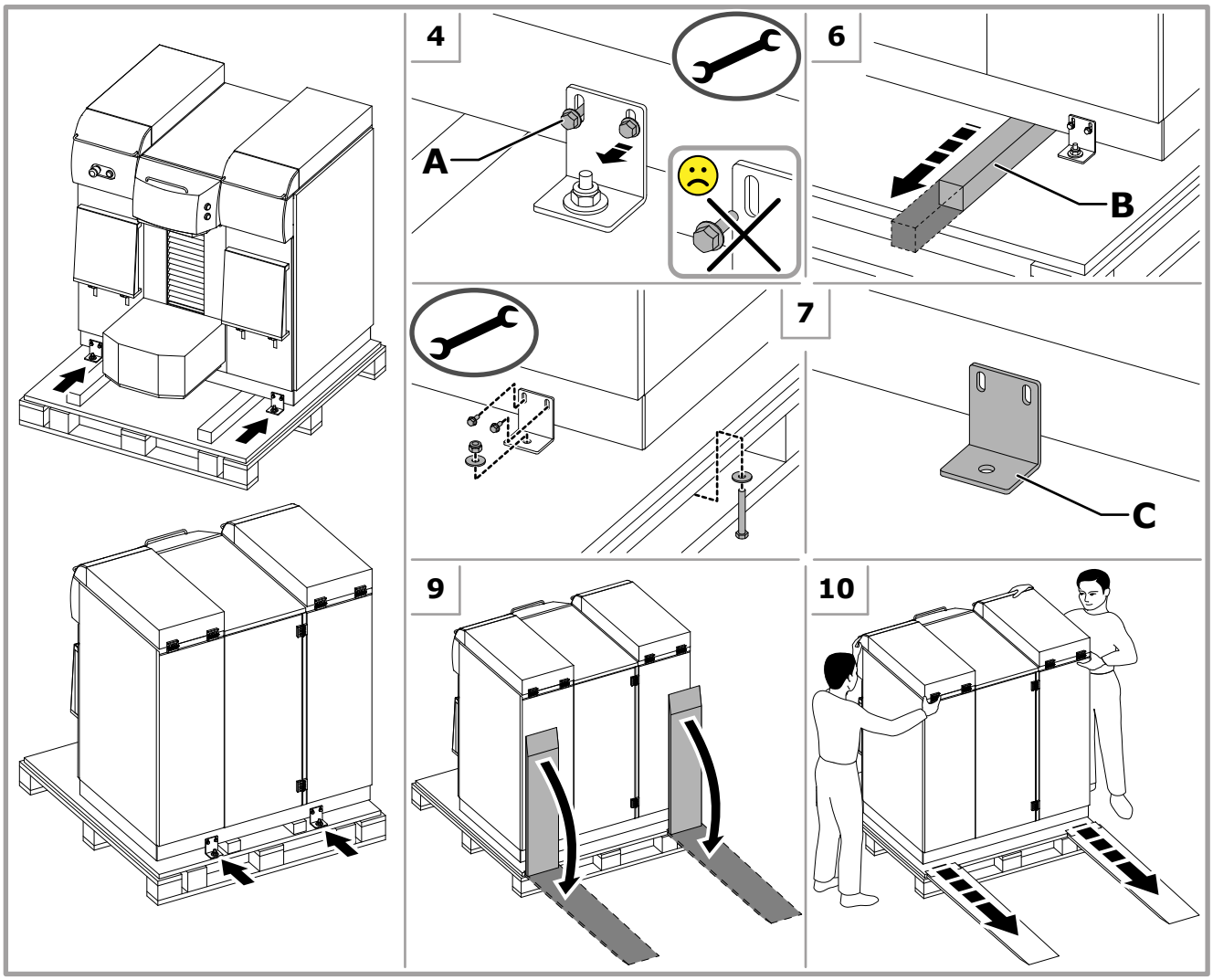

11. Abbassare i piedi (capitolo 4.2.1) per ottenere la corretta condizione di livellamento della macchina e verificare che le ruote non siano in appoggio.

Se necessario imballare nuovamente la macchina, ripetere la procedura inversa descritta per il disimballaggio. Ogni volta che la macchina deve essere trasportata o spedita è consigliabile riconfezionarla utilizzando gli imballi originali.

4.2.1 Regolazione dei piedi

			Apertura pannelli
		1 x 19 mm	Regolazione piedi

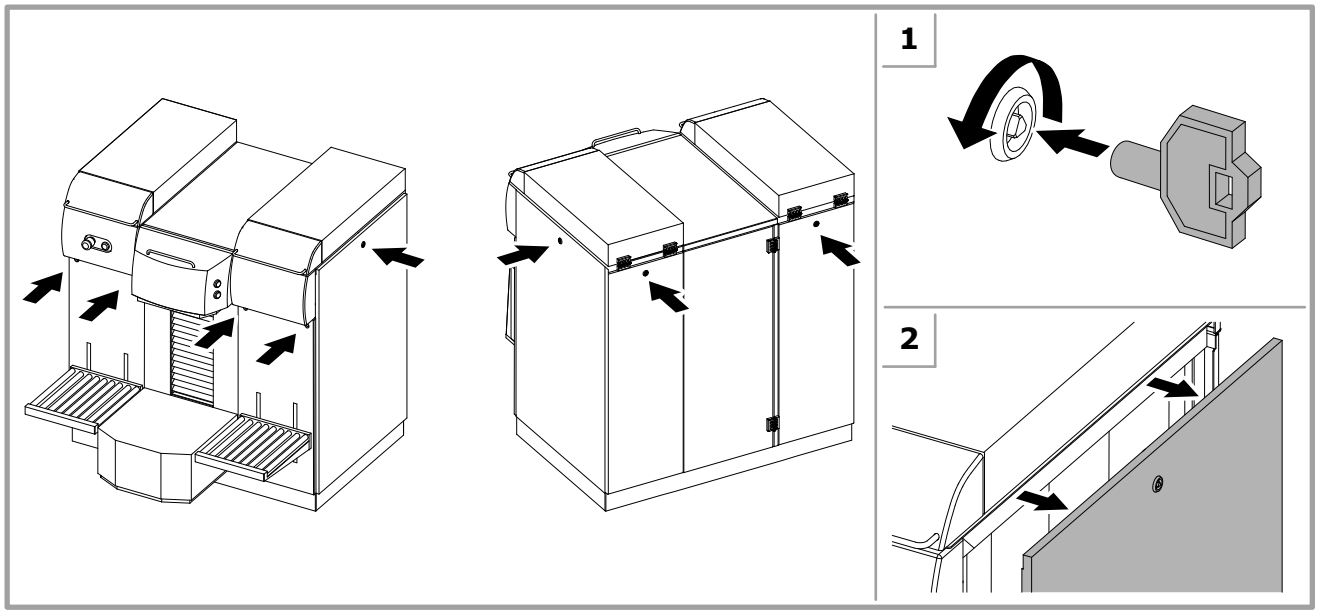

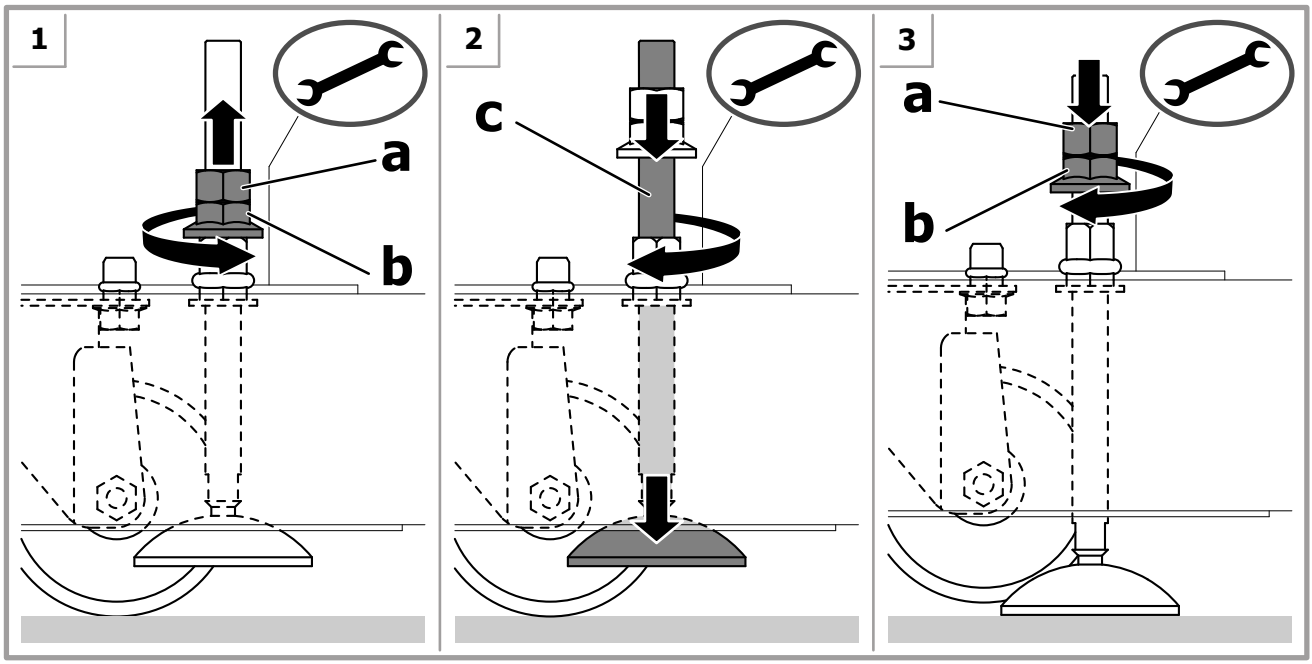

4.2.2 Materiale in dotazione

Dopo aver disimballato la macchina, verificare la presenza del seguente materiale in dotazione:

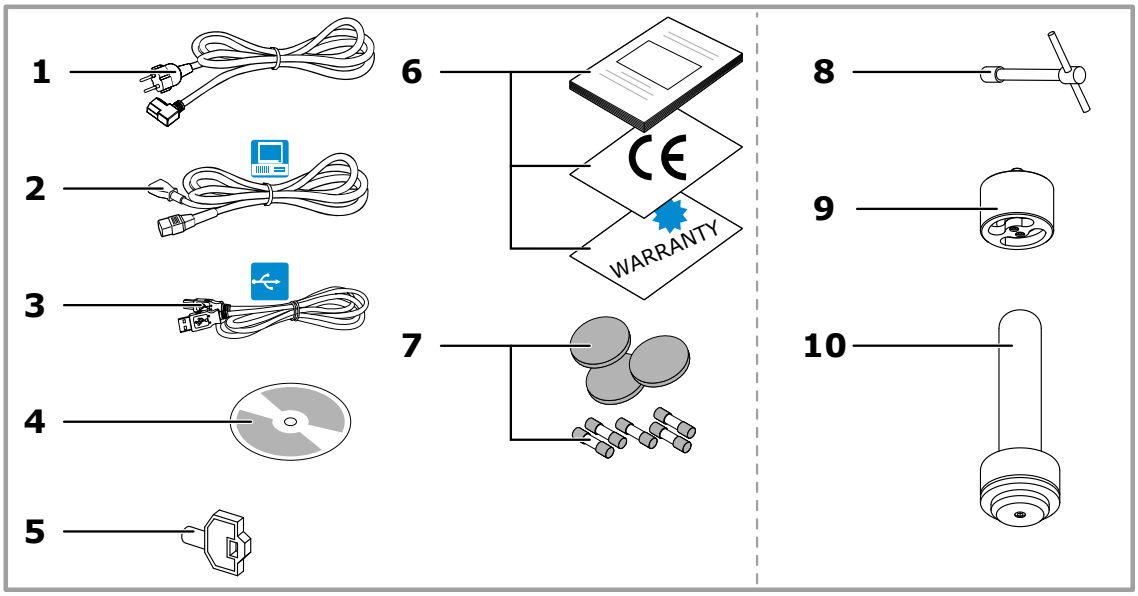

1. Cavo di alimentazione elettrica.
2. Cavi per l'alimentazione del computer.
3. Cavo USB.
4. CD software di dotazione.
5. Chiave per pannelli.
6. Manuale d'uso e documentazione di prodotto.
7. Parti di ricambio.

Solo con perforatore:

8. Chiave a T.
9. Attrezzo per rimozione punzone.
10. Mettitappo manuale.

In funzione di quanto specificato sull'ordine d'acquisto potrete trovare inoltre:

- Software di gestione.
- Eventuali accessori da installare sulla macchina.

Verificare che quanto indicato sopra sia contenuto nell'imballo; in caso contrario rivolgersi al costruttore.

4.3 Installazione

Dopo aver disimballato la macchina e averla collocata nel luogo dove verrà messa in funzione è possibile procedere con la sua installazione.

AVVERTENZA

Solamente il personale qualificato e opportunamente addestrato è autorizzato ad effettuare l'installazione della macchina.

4.4 Immagazzinamento

Se immagazzinata, la macchina deve essere tenuta in un ambiente sicuro e protetto, con un adeguato grado di temperatura, umidità e protetta dalla polvere.

4.5 Smaltimento e riciclaggio

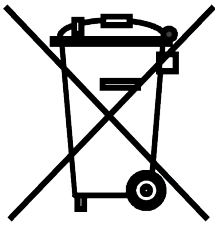

Questa apparecchiatura non deve essere smaltita insieme ai rifiuti domestici. Effettuare una raccolta separata.

In conformità con la Direttiva WEEE, la raccolta, il trattamento, il recupero e lo smaltimento ecologicamente corretto dei Rifiuti da Apparecchiature Elettriche e Elettroniche (RAEE, o WEEE = Waste Electrical and Electronic Equipment) devono essere eseguiti in base alle disposizioni nazionali di ogni stato membro della Comunità Europea che recepisce la Direttiva.

Procedere alla differenziazione delle parti che costituiscono la macchina secondo i diversi tipi di materiali di costruzione (plastica, ferro ecc.).

Per il colorante residuo nei serbatoi, per i componenti della macchina maggiormente sporchi di colorante e nel caso in cui siano stati utilizzati prodotti che necessitano di particolari procedure di smaltimento, attenersi alle disposizioni di legge locali in materia.

5 MESSA IN SERVIZIO

5.1 Avvertenze generali

È necessario che gli addetti a queste operazioni indossino le seguenti protezioni individuali.

PERICOLO

QUESTA APPARECCHIATURA DEVE ESSERE COLLEGATA A TERRA. Verificare la corretta messa a terra dell'impianto di alimentazione elettrica prima di collegare la macchina.

Non utilizzare cavi di prolunga per alimentare la macchina.

Il computer ed eventuali altri dispositivi collegati alla macchina attraverso linea seriale o collegati al computer stesso, devono essere alimentati dalle prese ausiliarie.

Non collegare alle prese ausiliarie, dispositivi diversi da computer, stampante di etichette o bilancia di calibrazione.

Non utilizzare prese multiple per connettere altre apparecchiature alla presa che alimenta la macchina.

AVVERTENZA

Non cercare di alimentare la macchina da una sorgente di alimentazione avente caratteristiche diverse da quelle indicate sulla targhetta di identificazione.

La macchina viene isolata dalla rete di alimentazione sconnettendo la spina di alimentazione, pertanto deve essere installata nelle vicinanze di una presa di corrente facilmente accessibile.

Non utilizzare prese multiple per connettere altre apparecchiature alle prese ausiliarie della macchina.

L'alimentazione elettrica delle apparecchiature collegate alla macchina via seriale come il computer deve essere equipotenziale (avere un unico riferimento di messa a terra) poiché differenze di potenziale causano disturbi e/o danni alle porte seriali.

5.2 Comandi e connessioni

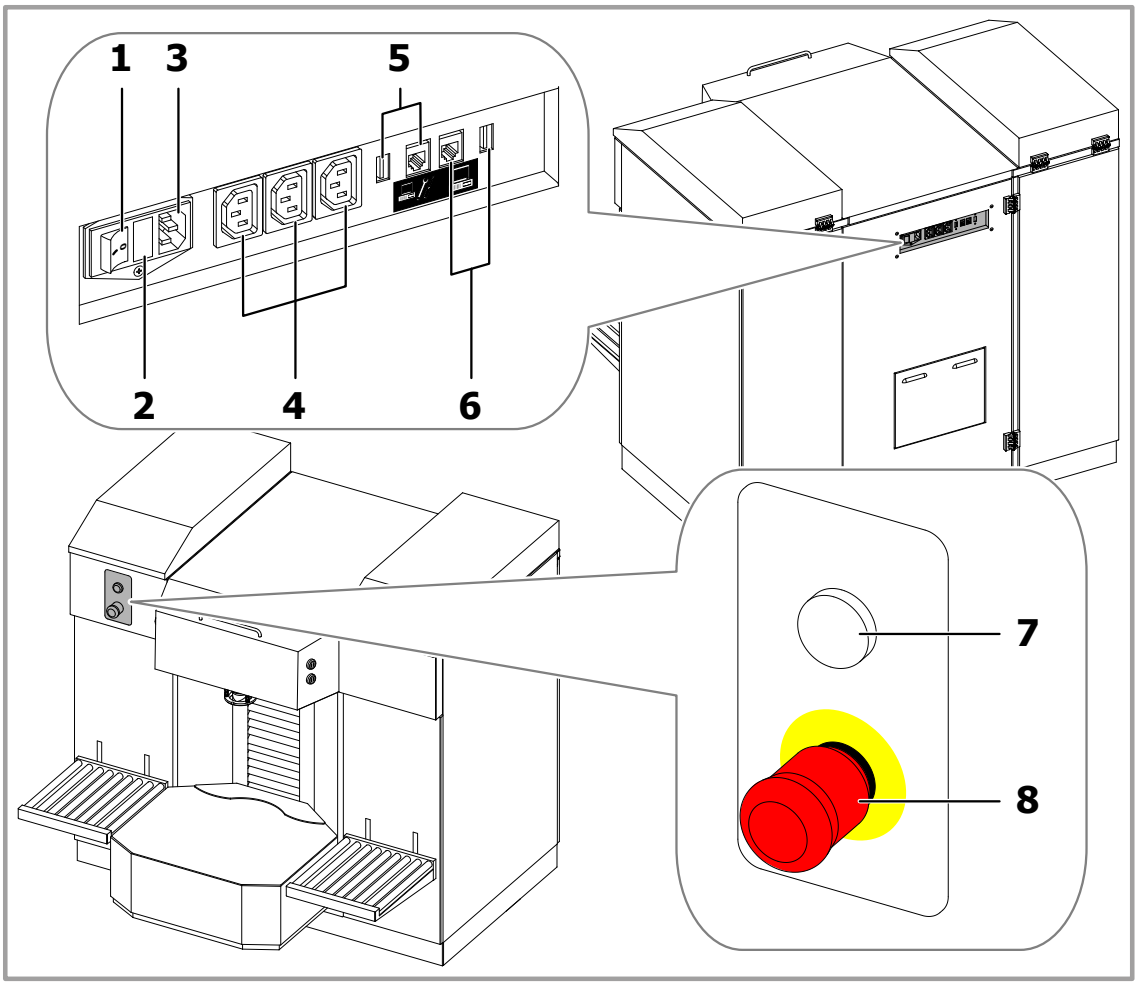

1. Interruttore generale della macchina.	
2. Vano di alloggiamento fusibili.	Il valore dei fusibili è riportato nella tabella dei dati tecnici (capitolo 8.1).
3. Spina di alimentazione generale.	
4. Prese ausiliarie.	Per l'alimentazione elettrica del computer e di altre apparecchiature (bilancia di calibrazione o stampante di etichette).
5. Porte per computer di servizio.	Per il collegamento USB o RS232 con il computer di servizio.
6. Porte per computer di gestione.	Per il collegamento USB o RS232 con il computer di gestione.
7. Spia ON.	La spia accesa indica che la macchina è alimentata e l'interruttore generale è in posizione inserito (I).
8. Pulsante di emergenza.	Pulsante a fungo di colore rosso per arresto di emergenza della macchina in caso di guasto o in condizioni di pericolo (capitolo 5.5).

5.3 Collegamento elettrico e accensione

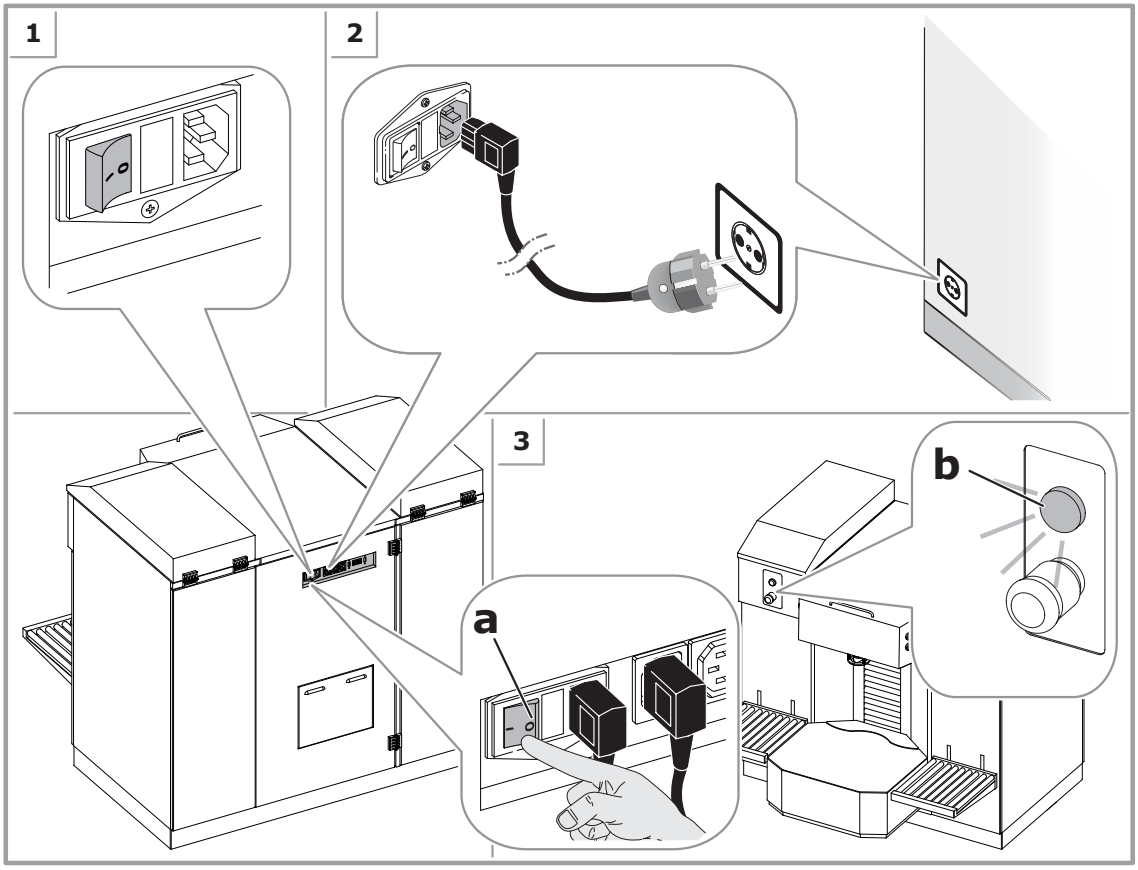

Se la spia ON non si accende, assicurarsi che il pulsante di emergenza non sia premuto (capitolo 5.5). Se il computer e il monitor non si accendono, verificare che i cavi di alimentazione siano correttamente collegati alle prese ausiliarie e che gli interruttori siano accesi.

All'avvio del software vengono proposte all'operatore una serie di richieste per l'esecuzione di procedure tra le quali l'inizializzazione (capitolo 5.4). Questa operazione è strettamente legata al tipo di software di gestione utilizzato.

5.4 Inizializzazione

L'**INIZIALIZZAZIONE** è una predisposizione iniziale che deve essere eseguita all'accensione della macchina.

Nel caso in cui venga spento e successivamente riacceso il computer, l'inizializzazione, anche se richiesta dal software, non è strettamente necessaria ma è ad esclusiva discrezione dell'operatore.

PERICOLO

Se l'Autocap è aperto, l'inizializzazione ne provoca la chiusura automatica.

Se lo sgabello automatico si trova ad una certa altezza, si abbassa completamente.

Inoltre, l'inizializzazione della macchina deve essere eseguita in questi casi:

- Ad inizio turno di lavoro, anche se nel periodo di non utilizzo è stato spento solo il computer.
- Per inviare nuovi parametri di funzionamento impostati nel software di gestione.
- Dopo un arresto d'emergenza (capitolo 5.5).

Per maggiori informazioni sulla funzione di Inizializzazione consultare il manuale d'uso del software.

5.5 Arresto d'emergenza

In caso di guasto o in condizioni di pericolo, premere il pulsante di emergenza. Premendo il pulsante viene tolta alimentazione a tutta la macchina e si provoca l'arresto di tutti i movimenti.

Il pulsante di emergenza non provoca lo spegnimento del computer il quale richiede particolari procedure di arresto (le prese ausiliarie rimangono alimentate).

Dopo aver eliminato la causa del malfunzionamento o risolto la situazione pericolosa, riarmare il pulsante tirandolo verso l'esterno.

AVVERTENZA

Al ripristino del normale funzionamento occorre effettuare l'inizializzazione della macchina (capitolo 5.4).

5.6 Disattivazione

AVVERTENZA

È CONSIGLIABILE NON SPEGNERE MAI LA MACCHINA nemmeno negli orari di chiusura degli esercizi, perché le funzioni automatiche temporizzate consentano di mantenere il colorante nelle migliori condizioni di conservazione e omogeneità.

Nel caso in cui fosse indispensabile spegnere la macchina, evitare di tenerla spenta per un lungo periodo di tempo. Quando la macchina non viene utilizzata, spegnere eventualmente solamente il computer.

La potenza assorbita dalla macchina accesa, durante la sua inattività o durante un ciclo di agitazione, è molto bassa.

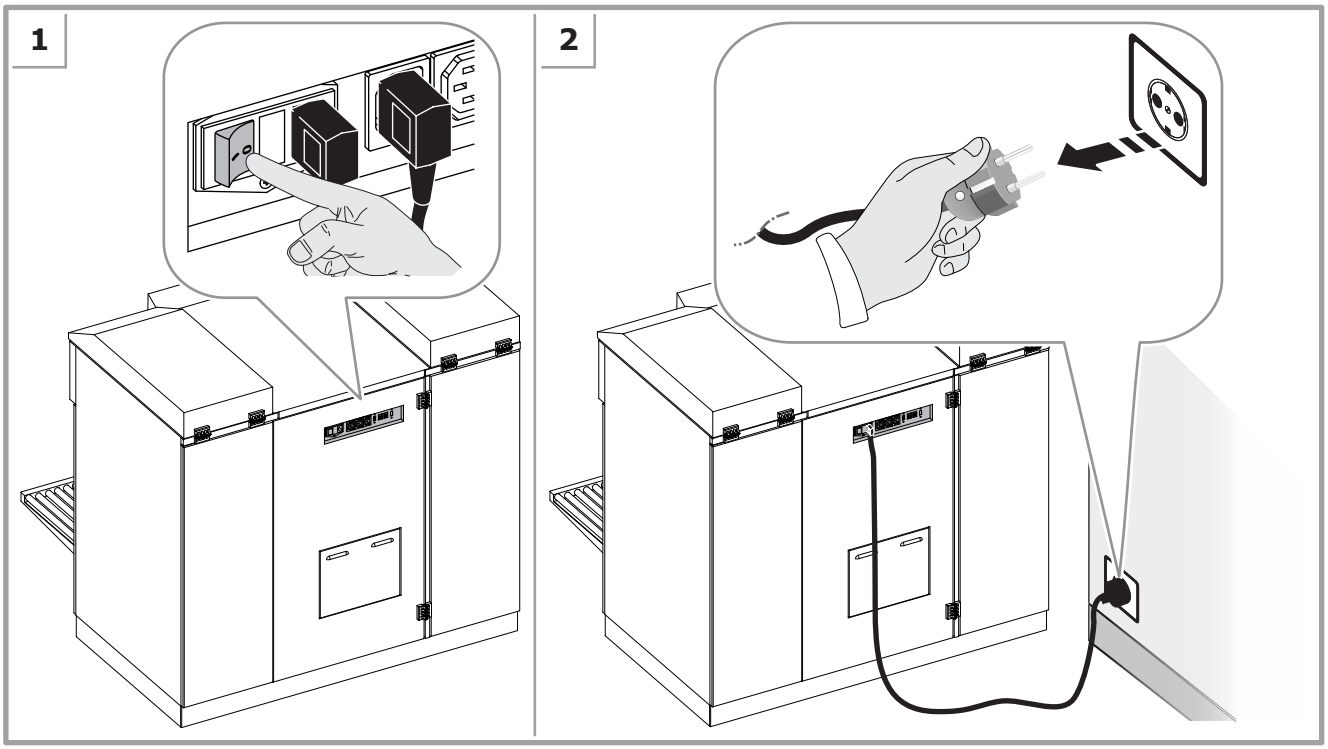

6 UTILIZZO DEL DISPENSATORE

6.1 Avvertenze generali

È necessario che gli addetti a queste operazioni indossino le seguenti protezioni individuali.

PERICOLO

La macchina deve essere utilizzata da un solo operatore; è vietata la presenza di altri addetti che possano raggiungere e toccare parti della macchina durante il funzionamento.

È vietato utilizzare la macchina senza protezioni o con gli eventuali dispositivi di sicurezza presenti sulla macchina disattivati, in avaria o mancanti. I pannelli devono essere mantenuti rigorosamente chiusi.

Non mettere per nessun motivo le mani nell'area di dispensazione durante la conduzione della macchina se non per caricare e scaricare le confezioni.

Durante la movimentazione delle confezioni, non superare i limiti di peso definiti dalle norme vigenti (kg 20 per le donne, kg 25 per gli uomini).

6.2 All'inizio della giornata lavorativa

Ad ogni inizio turno di lavoro eseguire sempre le seguenti operazioni:

- Controllare le condizioni di pulizia del centro ugelli.
- (Con umidificatore al solvente o senza umidificatore) Controllare le condizioni di pulizia e saturazione della spugna; se è necessario saturare, utilizzare il liquido appropriato (la scelta del liquido dipende dalla natura dei coloranti e deve essere fatta direttamente dal fabbricante dei prodotti utilizzati).
- (Con umidificatore all'acqua) Controllare che il livello dell'acqua nella bottiglia non sia inferiore al minimo.
- Eseguire l'Inizializzazione e lo Spurgo del sistema.

6.3 Conduzione

L'operatore è guidato nella conduzione della macchina dal software di gestione che visualizza le istruzioni da eseguire e le azioni intraprese dalla macchina.

Fasi di conduzione	Opzioni	Riferimento
Effettuare le opportune selezioni dal software (scelta del prodotto, della formula e della confezione).		
Caricare la confezione sulla macchina e regolare l'altezza dello sgabello.	con sgabello semiautomatico	capitolo 6.3.1
	con sgabello automatico	capitolo 6.3.2
	con rulliera a pannello	capitolo 6.3.3
Regolare la posizione della confezione rispetto al centro di dispensazione.	con centrabarattoli	capitolo 6.3.4
	con B.H.L. Laser	capitolo 6.3.5
Effettuare la perforazione del coperchio della confezione (opzionale).	con perforatore	capitolo 6.3.6
Comandare la dispensazione della formula dal software.		capitolo 6.3.7
Al termine della dispensazione, rimuovere la confezione e procedere con la dispensazione successiva.		

6.3.1 Caricamento della confezione - Sgabello semiautomatico

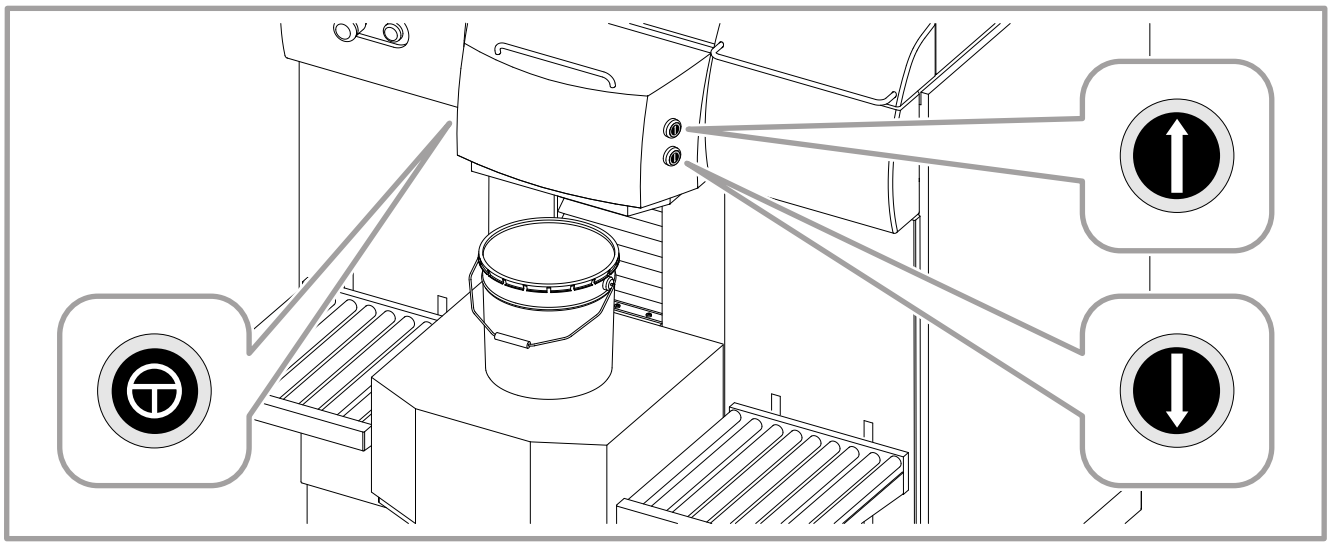

	Salita dello sgabello	Provoca la salita dello sgabello quando è premuto insieme al pulsante di sicurezza e l'arresto immediato dello sgabello quando rilasciato. Se non viene rilasciato, lo sgabello si ferma automaticamente quando la confezione appoggiata su di esso viene intercettata dalla fotocellula.
	Discesa dello sgabello	Provoca la discesa dello sgabello quando è premuto insieme al pulsante di sicurezza e l'arresto immediato dello sgabello quando rilasciato.
	Sicurezza per abilitazione sgabello	Abilita l'esecuzione dei movimenti di salita e di discesa dello sgabello quando è premuto rispettivamente insieme al pulsante di salita o al pulsante di discesa e l'arresto immediato dello sgabello quando rilasciato.

Lo sgabello semiautomatico è dotato di un piattello inferiore di sicurezza (capitolo 3.5) per prevenire rischi di schiacciamento. Il piattello di sicurezza interviene provocando l'arresto dello sgabello stesso nel caso venga inavvertitamente toccato dall'operatore.

1. Appoggiare la confezione sul piano dello sgabello. Utilizzare le eventuali rulliere ribaltabili a pannello per far scorrere e accompagnare le confezioni pesanti sullo sgabello (capitolo 6.3.3). Premere e mantenere premuti i pulsanti **Sicurezza** e **Salita** per sollevare lo sgabello che si ferma quando la confezione è correttamente posizionata.
2. Se occorre, abbassare lo sgabello utilizzando i pulsanti **Sicurezza** e **Discesa**.

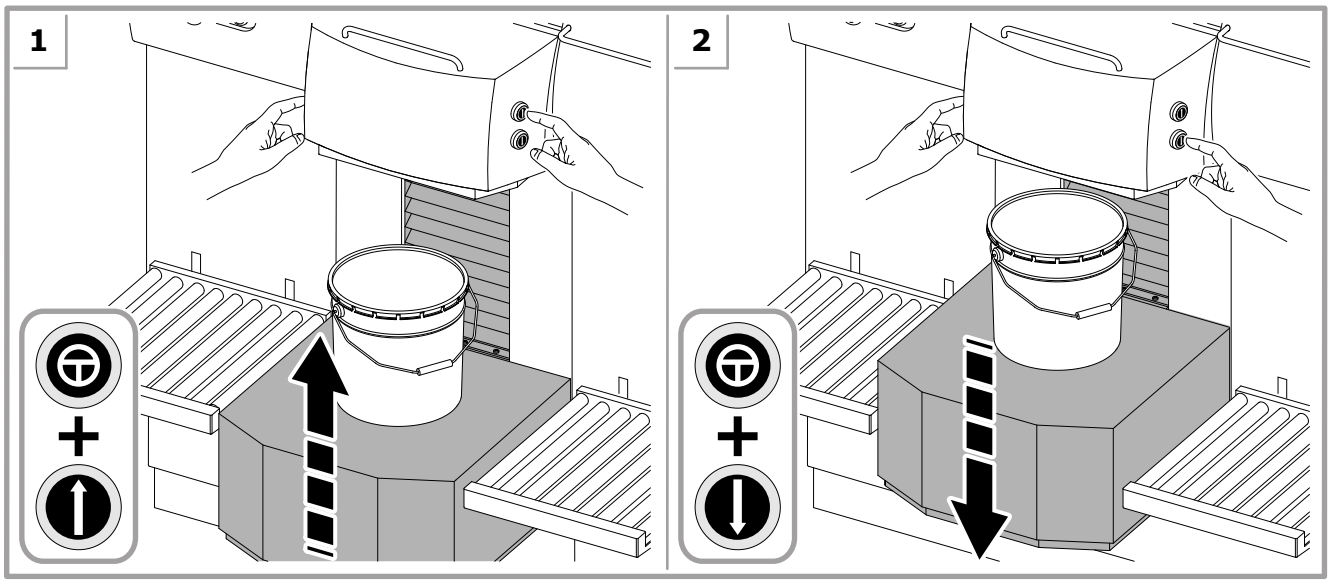

6.3.2 Caricamento della confezione - Sgabello automatico

La macchina è dotata di due piattelli di sicurezza (capitolo 3.5)per prevenire rischi di schiacciamento. I piattelli di sicurezza intervengono provocando l'arresto dello sgabello stesso nel caso vengano inavvertitamente toccati dall'operatore.

1. Appoggiare la confezione sul piano dello sgabello. Utilizzare le eventuali rulliere ribaltabili a pannello per far scorrere e accompagnare le confezioni pesanti sullo sgabello (capitolo 6.3.3).

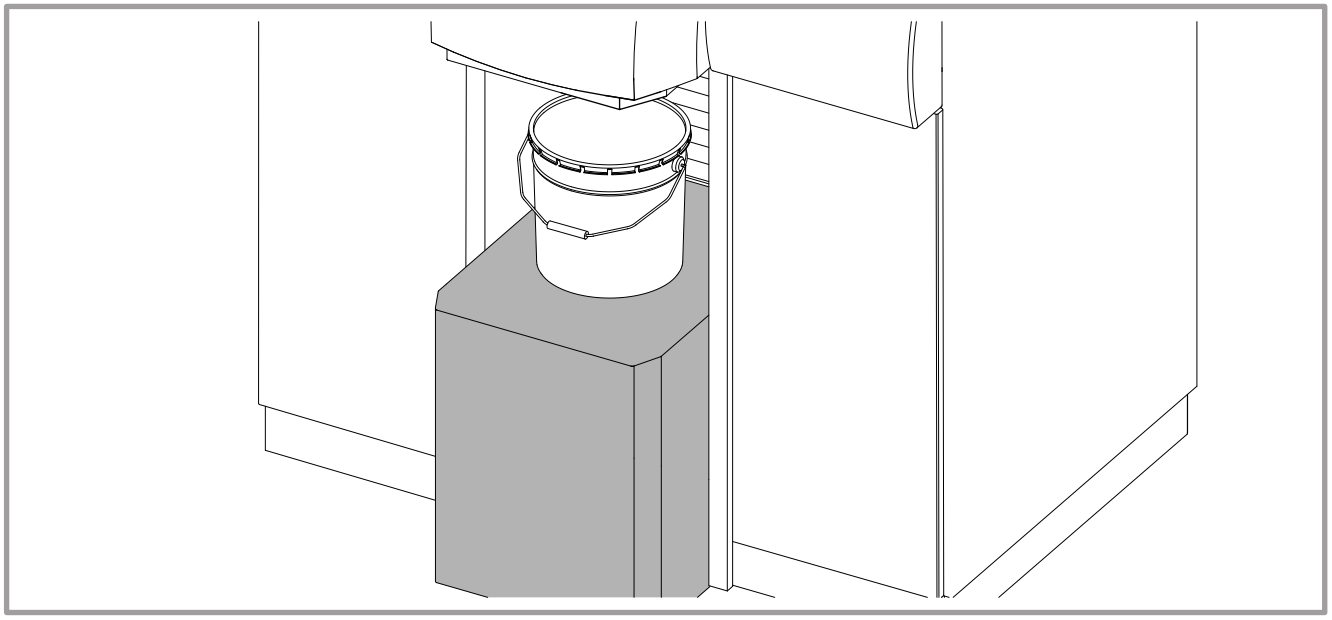

Il software di gestione comanda la movimentazione dello sgabello automatico, controlla la presenza della confezione e che la confezione presente sia corrispondente a quella selezionata per la dispensazione della formula dal software di gestione.

Questi controlli sono eseguiti anche attraverso una fotocellula collocata al di sotto del centro ugelli. Quando il barattolo posto sullo sgabello viene intercettato dalla fotocellula, lo sgabello si arresta automaticamente.

A seguito del posizionamento di una confezione, il software di gestione segnalerà un errore se sullo sgabello la confezione è mancante oppure più grande o più piccola di quella selezionata per la dispensazione.

6.3.3 Caricamento della confezione - Rulliera

Appoggiare la confezione sulla rulliera e accompagnarla in corrispondenza del centro ugelli di dispensazione.

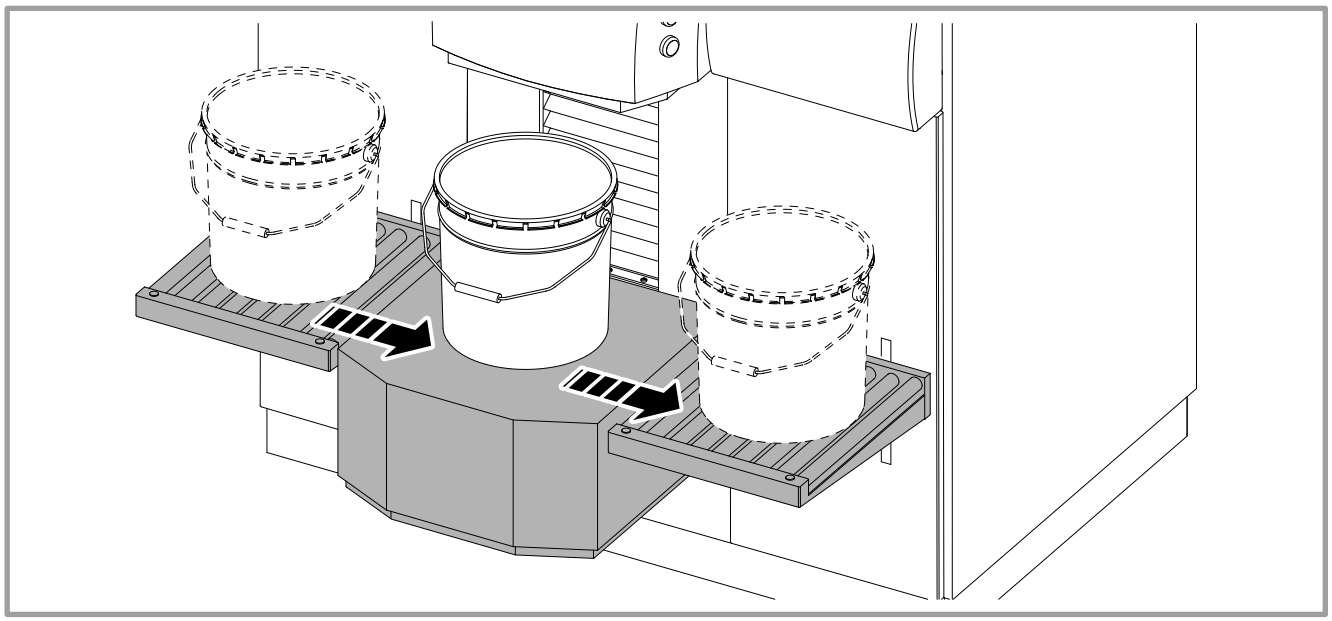

6.3.4 Uso del centrabarattoli

Posizionare la confezione nell'anello di centraggio del diametro corrispondente.

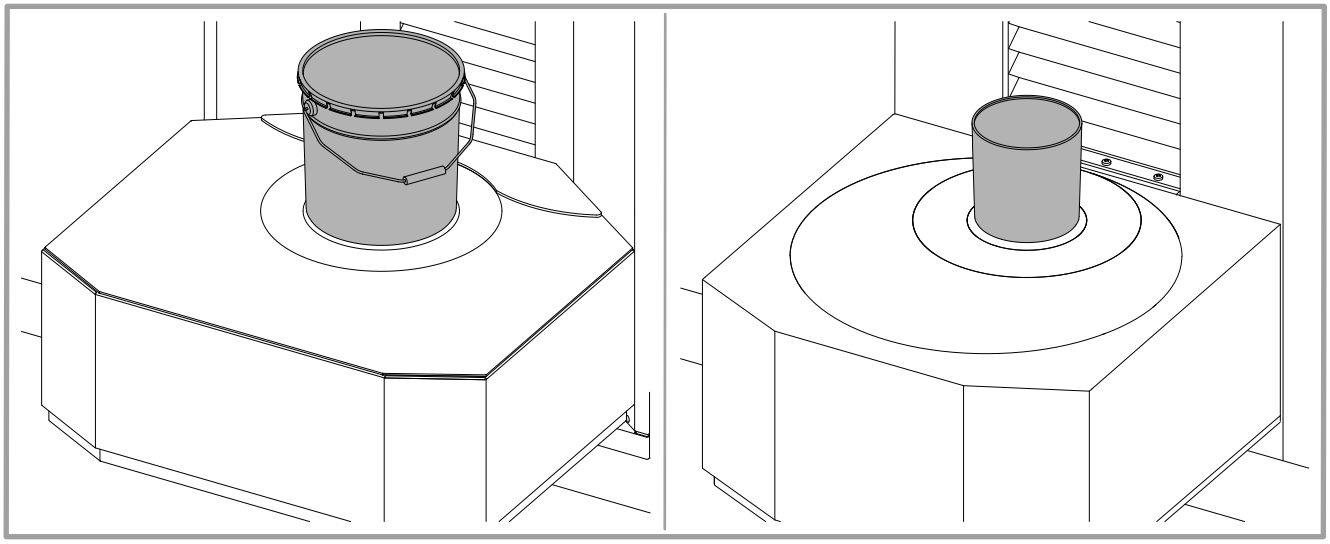

6.3.5 Uso del Bung Hole Locator

1. Dopo aver posizionato la confezione in modo da provocare l'oscuramento della fotocellula A, i raggi laser si accenderanno.
2. Posizionare la confezione in modo tale che l'apertura sul coperchio sia centrata tra i raggi laser.

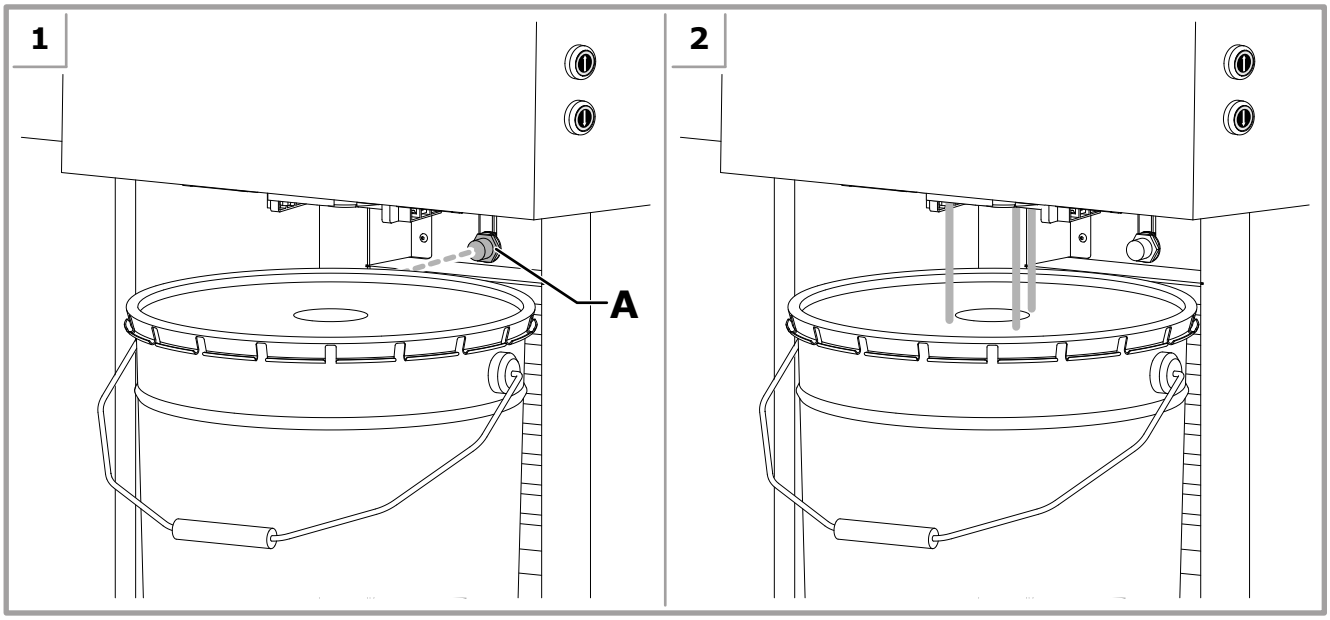

6.3.6 Perforazione della confezione

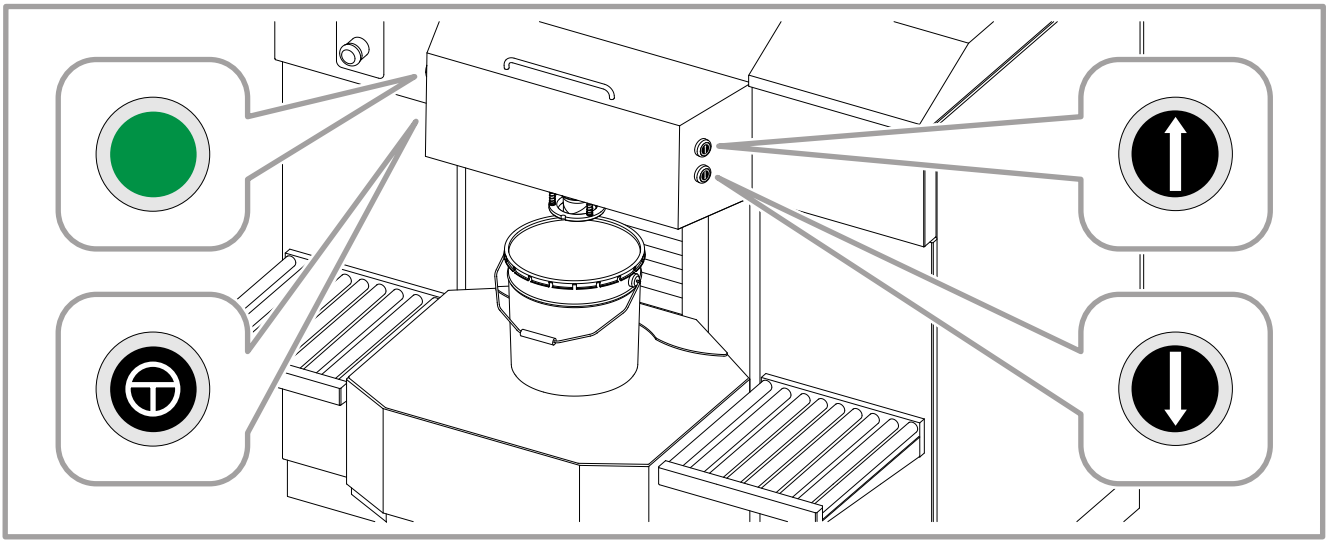

Salita dello sgabello	Quando la spia di perforazione è accesa, premuti contemporaneamente i tre pulsanti provocano la salita dello sgabello per eseguire la perforazione della confezione.
Discesa dello sgabello	
Sicurezza per abilitazione sgabello	
Spia per perforazione	La spia verde accesa indica che la macchina è pronta per eseguire la perforazione in quanto la confezione è correttamente posizionata in modo da oscurare la fotocellula. La spia lampeggiante indica che si è verificato un errore durante la perforazione.

*Ricordarsi di eseguire la perforazione **PRIMA** di comandare la dispensazione dal software di gestione.*

1. Quando la confezione è stata posizionata in modo da oscurare la fotocellula A (capitolo 6.3.1) la spia verde si accende ad indicare che è possibile procedere con la perforazione.

AVVERTENZA

Accertarsi che la confezione sia provvista di coperchio.

2. Premere e mantenere premuti contemporaneamente i pulsanti **Sicurezza**, **Salita** e **Discesa**; lo sgabello compirà un ulteriore movimento in salita in modo da spingere la confezione contro il punzone del perforatore quindi ritornerà nella posizione iniziale; durante la discesa dello sgabello è possibile rilasciare i pulsanti.

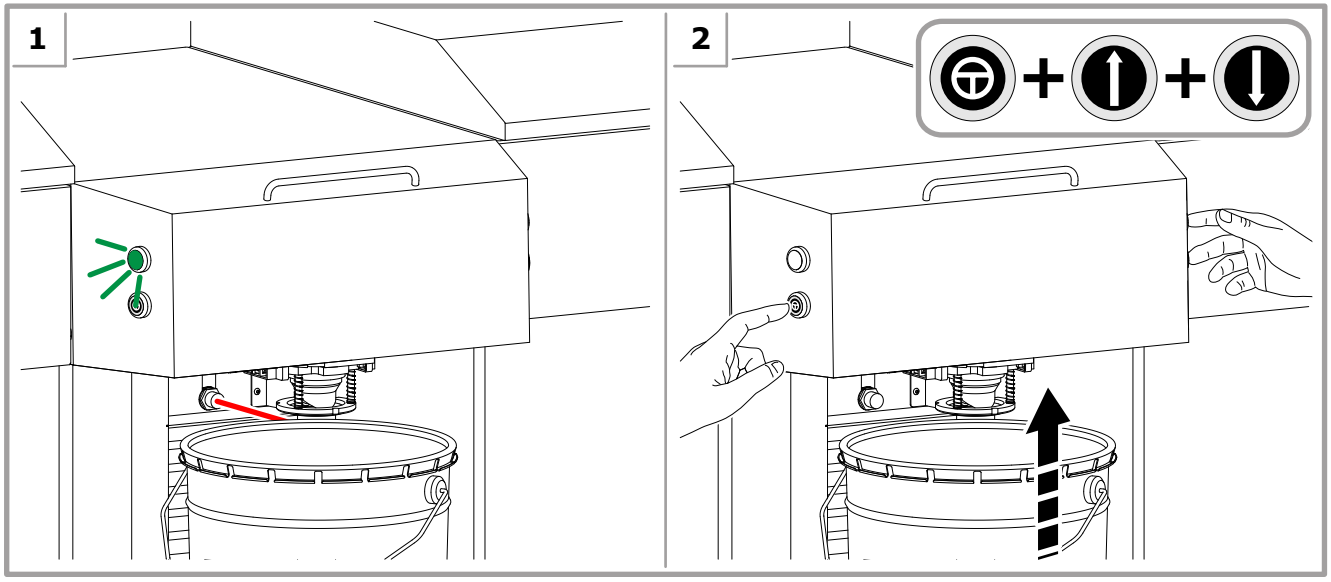

6.3.7 Dispensazione

Al comando di dispensazione, l'Autocap si apre per liberare il centro ugelli e la macchina inizia ad erogare i prodotti previsti nella formula nelle quantità stabilite; al termine della erogazione l'Autocap si richiude automaticamente.

Il tempo di dispensazione è dato dal tempo impiegato per il colorante presente nella formula in maggiore quantità.

6.4 Processi automatici

L'agitazione dei coloranti è un processo temporizzato attivato automaticamente per mantenere il prodotto presente nei serbatoi nelle migliori condizioni di conservazione e omogeneizzazione attraverso il movimento degli agitatori posti all'interno dei serbatoi.

Il **ricircolo** mette in circolazione il colorante nei circuiti di dispensazione, evitando la sedimentazione dei pigmenti nelle diverse parti del circuito. Il colorante esce dal fondo del serbatoio e vi rientra dal raccordo di ricircolo senza fuoriuscire dal centro ugelli.

La durata e l'intervallo tra un ciclo di agitazione o ricircolo e il successivo possono essere personalizzati utilizzando il software di configurazione in relazione alla natura dei prodotti utilizzati sulla macchina.

Si raccomanda di mantenere i serbatoi chiusi con i rispettivi coperchi ed evitare di inserire le mani all'interno del serbatoio anche in assenza di colorante.

Mentre è in corso un processo automatico, la macchina può essere comunque utilizzata; il processo verrà sospeso e riprenderà dopo alcuni secondi di inattività.

6.5 Rabbocco dei serbatoi

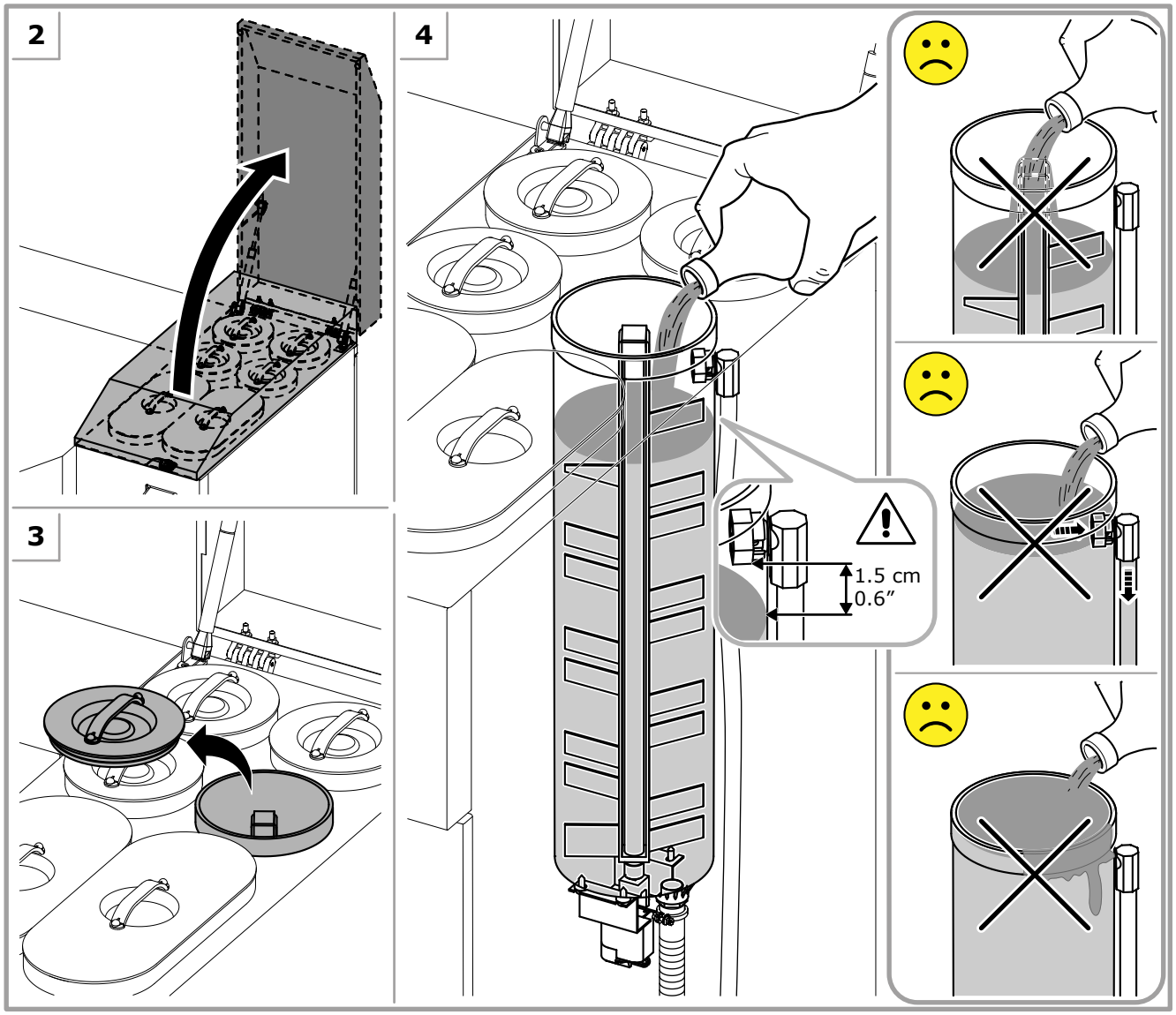

1. Premere il pulsante di emergenza (capitolo 5.5).
2. Aprire i coperchi superiori.
3. Togliere il coperchio del serbatoio da riempire.

Agitare manualmente il contenitore di colorante da versare nei serbatoi. Non utilizzare agitatori automatici.

4. Versare il colorante desiderato all’interno del serbatoio in modo da non creare schizzi o emulsionare aria nel colorante.

AVVERTENZA

Non superare mai il livello massimo di colorante nel serbatoio che si trova a 1,5 cm circa al di sotto del raccordo di ricircolo. Non versare il colorante direttamente sull’albero dell’agitatore.

5. Richiudere il serbatoio con il rispettivo coperchio.
6. Ripetere le operazioni per riempire altri serbatoi.
7. Richiudere i coperchi superiori e ripristinare la macchina rilasciando il pulsante di emergenza (capitolo 5.5).
8. Aggiornare il valore del livello di colorante dei serbatoi rabboccati nel software di gestione della macchina (consultare il manuale d’uso del software).

AVVERTENZA

Nel caso si sia operato impropriamente causando un eccessivo riempimento del serbatoio:

- Nel caso in cui il prodotto si sia riversato all'interno della macchina, non tentare di pulire; spegnere subito la macchina e contattare il servizio di assistenza tecnica.
- Se, al contrario, il prodotto si è riversato fuori dal serbatoio, è necessario spegnere immediatamente la macchina e pulire accuratamente con carta o un panno umido. Quando possibile, lasciare essiccare il colorante e rimuoverlo con una spatola.
- Se il prodotto non è fuoriuscito dai bordi del serbatoio, evitare di chiudere il serbatoio con il suo coperchio e procedere immediatamente con la dispensazione del colorante in eccesso fino a raggiungere il livello corretto. Pulire accuratamente i bordi del serbatoio con carta o un panno umido prima di chiuderlo con il suo coperchio.

NON USARE MAI ACQUA O PRODOTTI A BASE SOLVENTE PER PULIRE LA MACCHINA.

PERICOLO

Quando si utilizzano **coloranti contenenti solventi volatili**, si raccomanda di eseguire il rabbocco aprendo un serbatoio alla volta.

AVVERTENZA

Il mancato aggiornamento dei livelli di colorante nei serbatoi può compromettere l'esattezza della tinta prodotta o, peggio ancora, provocare lo svuotamento dei serbatoi e dei circuiti della macchina.

Nel caso si utilizzino coloranti del tipo "SOLVENT FREE" o comunque coloranti che essiccano rapidamente, si raccomanda di mantenere i serbatoi sempre pieni procedendo con un frequente rabbocco.

Dopo un rabbocco di colorante è consigliabile effettuare l'agitazione, attraverso le apposite funzioni nel software di gestione, per eliminare l'aria che comunque può essersi emulsionata e inglobata nel colorante.

6.6 Anomalie

Problema	Causa	Soluzione
La macchina non si accende.	Macchina scollegata elettricamente.	Controllare i collegamenti sul retro della macchina (capitolo 5.3).
	Interruttore generale in posizione disinserito (O).	Portare l'interruttore generale in posizione inserito (I) (capitolo 5.3).
	Pulsante d'emergenza premuto.	Riarmare il pulsante d'emergenza (capitolo 5.5).
	Uno o più fusibili possono essere bruciati.	Sostituire i fusibili bruciati all'interno del vano alloggiamento fusibili (capitolo 5.2).
	L'alimentatore è entrato in protezione.	Attendere alcuni minuti e riprovare ad accendere la macchina. Se l'anomalia persiste contattare l'Assistenza Tecnica autorizzata.
	Connessioni elettriche difettose.	Contattare l'Assistenza Tecnica autorizzata.
Il software di gestione evidenzia l'errore nel protocollo di comunicazione.	Macchina spenta.	Accendere la macchina (capitolo 5.3) e riavviare il software di gestione.
	Macchina scollegata dal computer.	Controllare i collegamenti sul retro della macchina (capitolo 5.3).
	Porta seriale o USB del computer non correttamente configurata o difettosa.	Verificare la corretta configurazione della porta di comunicazione con la macchina tramite il software di configurazione e calibrazione.
		Procedere alla riparazione della porta seriale o USB del computer.
	Cavo seriale danneggiato.	Sostituire il cavo di comunicazione utilizzando ricambi originali del costruttore.
	Connessione difettosa.	Contattare l'Assistenza Tecnica autorizzata.
La spia verde di perforazione lampeggia.	L'operatore ha rilasciato uno dei pulsanti interrompendo la perforazione.	Abbassare lo sgabello semiautomatico (capitolo 6.3.1) fino a quando la fotocellula non è più oscurata dal barattolo, la spia di perforazione smetterà di lampeggiare, caricare una confezione dotata di coperchio quindi ripetere le operazioni.
	La perforazione non è andata a buon fine in quanto la confezione era senza coperchio.	
	A causa di un problema meccanico il perforatore non è ritornato nella sua posizione iniziale.	PERICOLO DI TAGLIO. È OBBLIGATORIO INDOSSARE GUANTI PROTETTIVI ANTITAGLIO. Afferrare il gruppo perforatore e riportarlo nella posizione iniziale, la spia di perforazione smetterà di lampeggiare, quindi ripetere le operazioni. Se il problema persiste contattare l'Assistenza Tecnica autorizzata.

7 MANUTENZIONE ORDINARIA

7.1 Avvertenze generali

È necessario che gli addetti a queste operazioni indossino le seguenti protezioni individuali.

PERICOLO

Prima di eseguire qualsiasi intervento di manutenzione, spegnere la macchina e scollegare il cavo di alimentazione dalla presa di corrente.

Durante le fasi di manutenzione della macchina è elevato il rischio di contatto con il prodotto colorante; attenersi a quanto indicato al capitolo 3.2.

7.2 Tabella di manutenzione

AVVERTENZA

Le frequenze di intervento citate sono indicative in quanto dipendono dalla natura dei coloranti, dalle condizioni ambientali e dalla frequenza d'uso della macchina.

Operazioni	Accessori	Frequenza		
		inizio turno	2 volte alla settimana	quando necessario
Inizializzazione e spurgo		✓		
Pulizia del centro ugelli		✓		
Controllo pulizia spugna		✓		
Controllo saturazione spugna	umidificatore a solvente o senza umidificatore	✓		
Umidificazione spugna	umidificatore a solvente o senza umidificatore		✓	
Pulizia spugna			✓	
Controllo stato punzone	perforatore		✓	
Pulizia esterna del dispensatore				✓
Rabbocco bottiglia umidificatore	umidificatore acqua			✓

7.3 Prodotti da utilizzare

Si raccomanda di utilizzare dei prodotti compatibili con la natura dei coloranti presenti sulla macchina nelle fasi di pulizia del centro ugelli e di umidificazione della spugna del tappo umidificatore.

Tipo di colorante	Prodotto suggerito
A base solvente	solvente a lenta evaporazione compatibile con i coloranti utilizzati
A base d'acqua	acqua
Sistemi misti	la scelta è correlata alla particolare tipologia dei veicoli utilizzati nella composizione dei coloranti impiegati; per maggiori informazioni rivolgersi al venditore o fabbricante dei prodotti.

Qualora dovessero formarsi muffe nell'Autocap, nelle spugne o nell'acqua della bottiglia dell'umidificatore, si raccomanda l'utilizzo dei seguenti fluidi:

- Soluzione 50% v/v (in volume) di glicole propilenico in acqua;
- Soluzione di AgCl in acqua;
- Candeggina diluita 1%.

7.4 Pulizia esterna

AVVERTENZA

NON USARE MAI ACQUA O PRODOTTI A BASE SOLVENTE PER PULIRE LA MACCHINA.

Nel caso in cui il prodotto si riversato all'interno della macchina, non tentare di pulire; spegnere subito la macchina e contattare il servizio di assistenza tecnica.

In caso di rovesciamento di prodotto intervenire subito per pulire la macchina.

1. Disconnettere l'alimentazione (capitolo 5.6).
2. Pulire i rivestimenti, pannelli e comandi della macchina per asportare sporco, polvere ed eventuali macchie di colorante con un panno soffice e asciutto o leggermente inumidito in una blanda soluzione detergente.
3. Ricollegare e accendere la macchina (capitolo 5.3).

Per la pulizia del computer riferirsi al manuale del produttore.

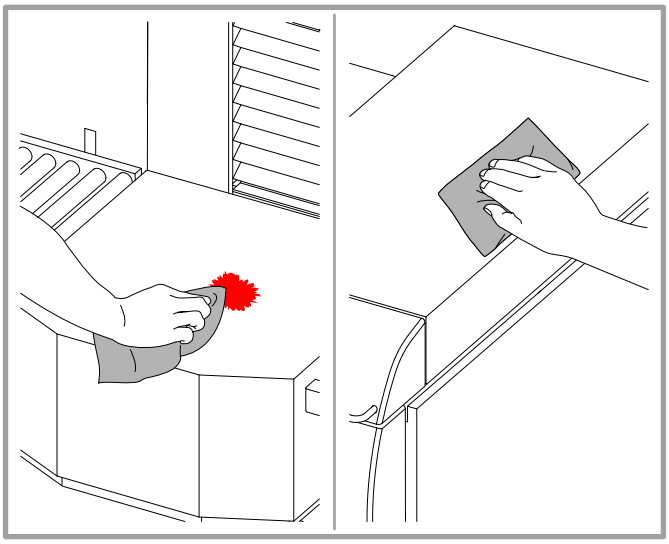

7.5 Pulizia del centro ugelli

1. Aprire l'Autocap utilizzando l'apposito comando dal software di gestione.
2. Disconnettere l'alimentazione (capitolo 5.6).
3. Pulire accuratamente il centro ugelli mediante un utensile a punta; rimuovere eventuali residui essiccati di colorante procedendo con cura per non danneggiare le terminazioni dei circuiti.
4. Ricollegare e accendere la macchina (capitolo 5.3); l'Autocap si chiude automaticamente in fase di inizializzazione.
5. Eseguire lo spurgo utilizzando l'apposito comando dal software di gestione.

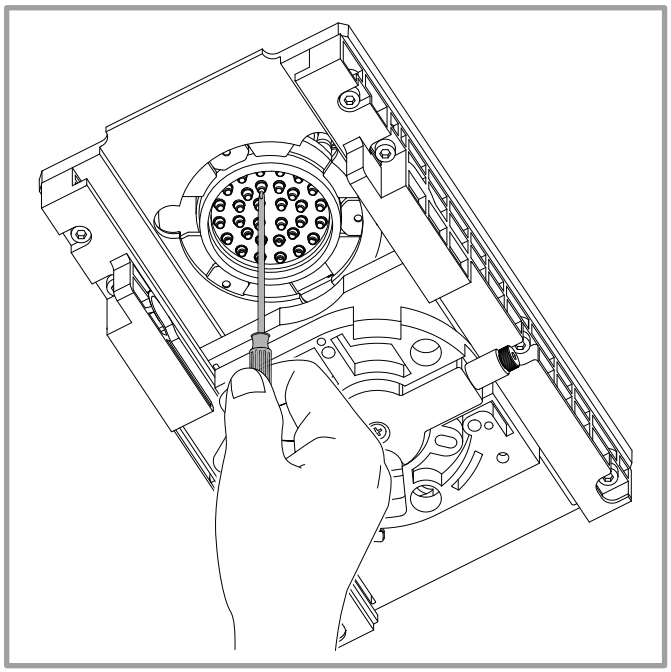

7.6 Pulizia e umidificazione della spugna del tappo umidificatore

In caso di sostituzione della spugna, utilizzare solamente quelle fornite in dotazione.

		8 mm	Rimozione vite/i autocap

PERICOLO

SE LA MACCHINA È DOTATA DI PERFORATORE, È OBBLIGATORIO INDOSSARE GUANTI PROTETTIVI ANTITAGLIO.

1. Aprire l'Autocap utilizzando l'apposito comando dal software di gestione.
2. Disconnettere l'alimentazione (capitolo 5.6).
3. Se presente, aprire lo sportello di ispezione dell'area di dispensazione.
4. Svitare la eventuale vite A quindi rimuovere il supporto spugna B ruotandolo in senso antiorario.

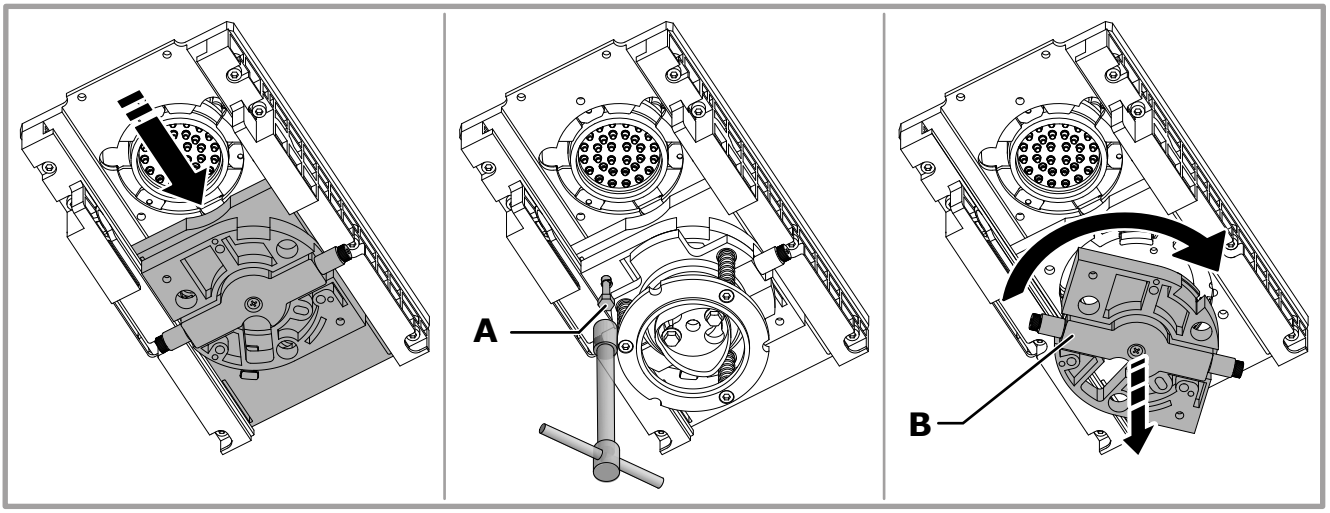

SENZA UMIDIFICATORE	CON UMIDIFICATORE SOLVENTE	CON UMIDIFICATORE ACQUA
a. Controllare lo stato della spugna e procedere con l'umidificazione. Il livello del liquido non deve superare l'altezza della spugna. Se eccessivamente sporca estrarre la spugna e lavarla accuratamente.	b. Controllare lo stato della spugna. Se eccessivamente sporca estrarre la spugna e lavarla accuratamente. Rabboccare con una piccola quantità di solvente la vaschetta presente nel supporto spugna avendo cura di riposizionare la spugna sul filtro immergendo il suo codolo nel solvente.	c. Controllare lo stato della spugna. Se eccessivamente sporca estrarre la spugna e lavarla accuratamente.

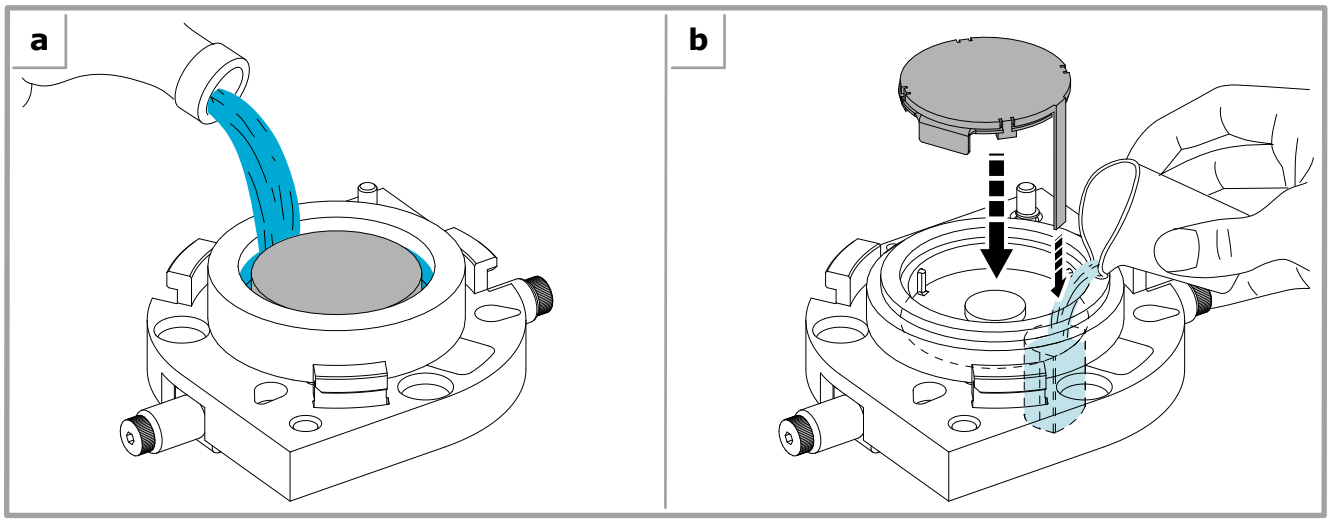

5. In tutti i casi, se la spugna risulta danneggiata, procedere con la sua sostituzione.
6. Rimontare il supporto spugna.
7. Ricollegare e accendere la macchina (capitolo 5.3); l'Autocap si chiude automaticamente in fase di inizializzazione.

7.7 Controllo e sostituzione del punzone del perforatore

PERICOLO

È OBBLIGATORIO INDOSSARE GUANTI PROTETTIVI ANTITAGLIO.

		8 mm	Rimozione punzone

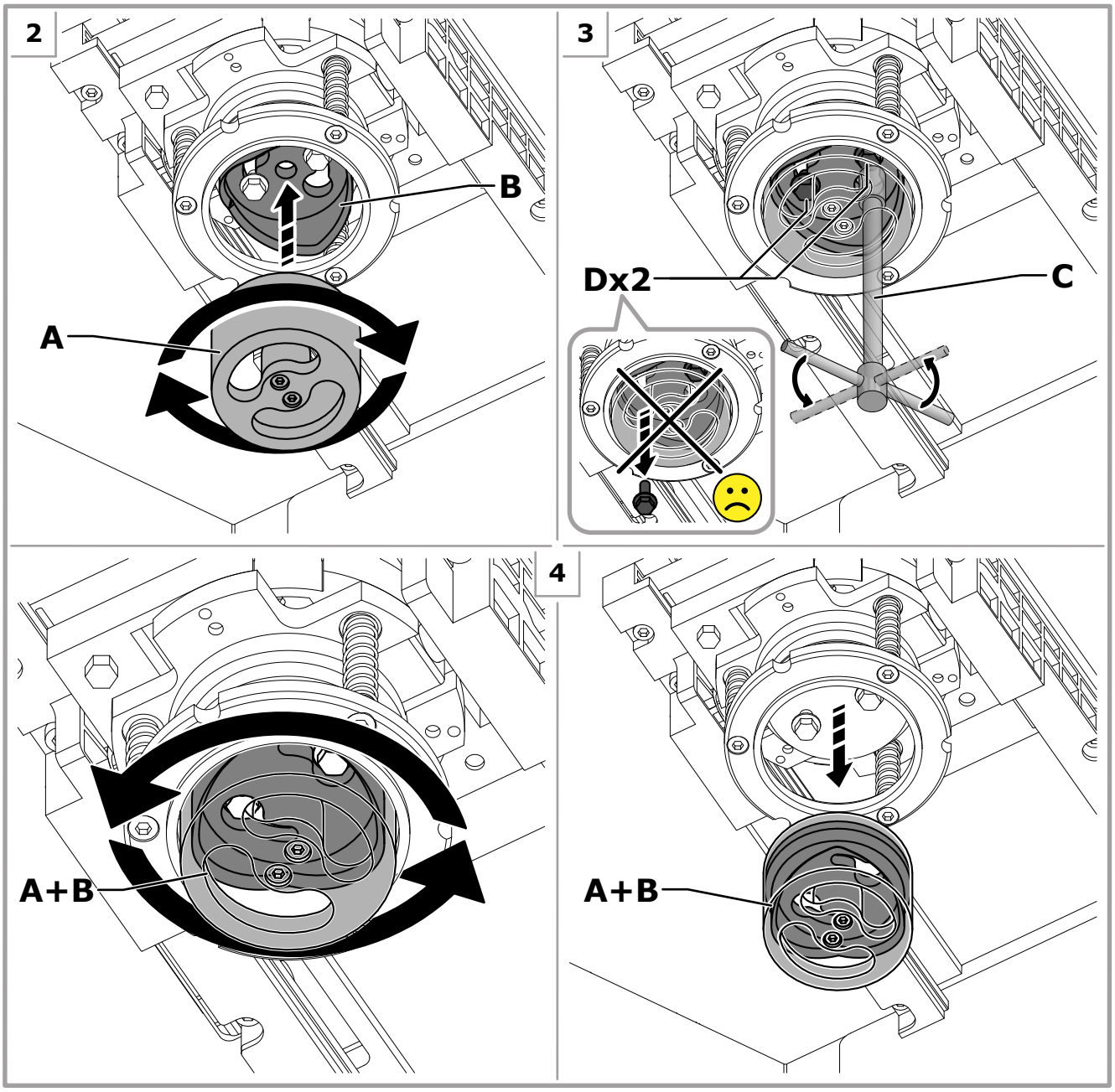

1. Disconnettere l'alimentazione (capitolo 5.6).
2. Avvitare l'attrezzo A al punzone B.
3. Inserire la chiave C nelle asole dell'attrezzo e allentare leggermente le viti D (senza svitarle completamente).

4. Ruotare e tirare verso il basso l'attrezzo A in modo da sfilare il punzone B, quindi separare il punzone dall'attrezzo.
5. Se occorre, pulire le superfici del punzone dalle incrostazioni utilizzando un prodotto compatibile con la natura delle basi del proprio sistema. È consigliabile lubrificarne le pareti utilizzando un comune lubrificante non contaminante (tipo ENOTAP o simile).
6. Rimontare il punzone seguendo la procedura inversa.
7. Ricollegare e accendere la macchina (capitolo 5.3).

Se la perforazione risultasse inadeguata per eccessiva usura del tagliente, sostituire il punzone.

7.8 Rabbocco bottiglia umidificatore

AVVERTENZA

Quando il livello dell'acqua nella bottiglia raggiunge il minimo, effettuare immediatamente il rabbocco.

1. Disconnettere l'alimentazione (capitolo 5.6).
2. Aprire il coperchio superiore in corrispondenza della bottiglia.
3. Svitare il tappo della bottiglia e aggiungere acqua (massimo 0,5 litri) facendo attenzione a NON SUPERARE IL LIVELLO MASSIMO.

Per ridurre il rischio di incrostazioni di calcare causate dall'uso di acqua dura, si consiglia di utilizzare acqua distillata.

4. Riavvitare bene il tappo della bottiglia.
5. Chiudere il coperchio superiore, ricollegare e accendere la macchina (capitolo 5.3).

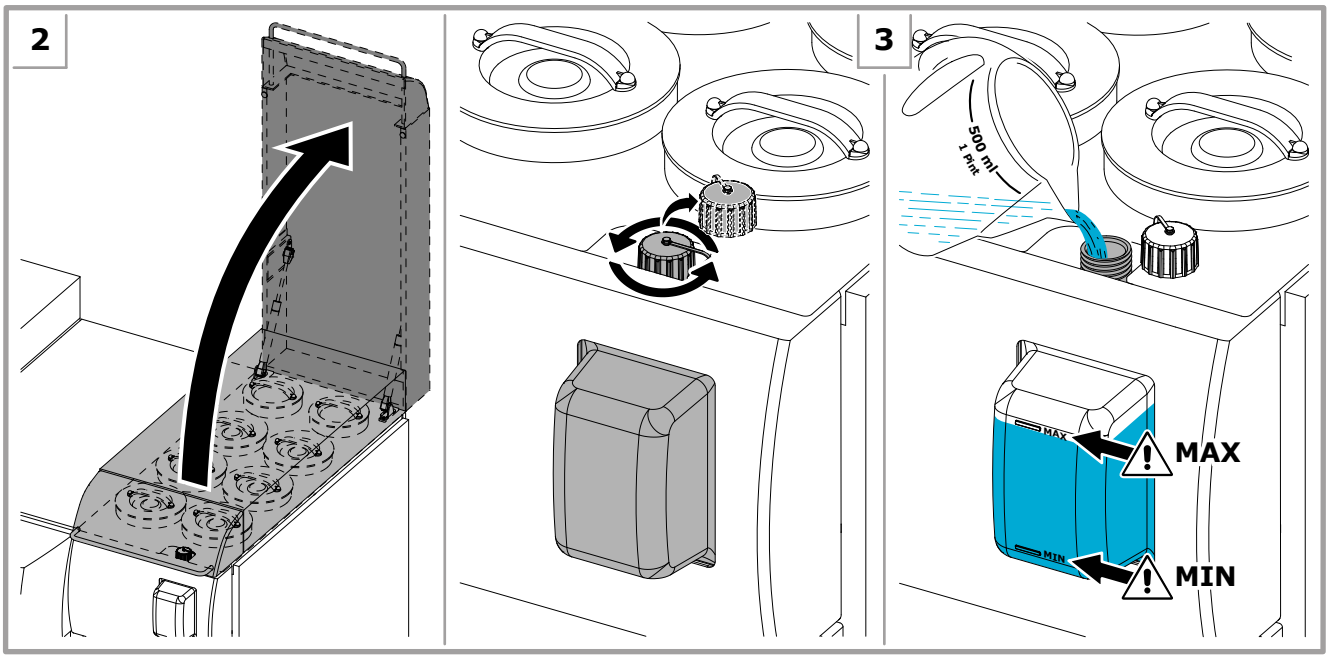

8 DATI TECNICI

8.1 Dati tecnici

		D600 TE	D600 TI	D700	D800TX
Tensione		Monofase 220 - 240 V ~ ± 10% Monofase 100 - 110 V ~ ± 10% Altre alimentazioni sono disponibili su richiesta			
Frequenza		50/60 Hz			
Fusibili*		F 10 A			
Potenza massima assorbita*		650 W		650 W (fino a 24 circuiti) 800 W (da 25 a 32 circuiti)	
Rumorosità		Livello di pressione acustica equivalente: < 70 dB (A)			
Condizioni ambientali di funzionamento**		Temperatura: da 10°C a 40°C Umidità relativa: da 5% a 85% (non condensata)			
Vibrazioni		La macchina non trasmette vibrazioni al terreno che possano pregiudicare la stabilità e la precisione di eventuali apparecchiature poste nelle vicinanze.			
Tecnologia di dispensazione		pompa ad ingranaggi			
Sistema di dispensazione		simultaneo			
Centro di dispensazione		Esterno	Interno	\	Esterno
Tipologia serbatoi		universale (resina acetalica)			
Tipologia valvole		elettrovalvole			
kg LB ***	Macchina	290 kg (16) - 350 kg (24)		300 kg (16) - 410 kg (32)	
	Macchina imballata	330 kg (16) - 400 kg (24)		340 kg (16) - 450 kg (32)	

** Esclusi dispositivi ausiliari collegati. I dati di potenza sono indicativi e sono strettamente legati alla configurazione macchina.*

*** Le condizioni ambientali di funzionamento sono strettamente legate alla tipologia dei coloranti utilizzati (indicazioni da richiedere al fabbricante dei prodotti). I dati riportati hanno validità esclusivamente per la macchina.*

**** Dati riferiti alla macchina con i serbatoi vuoti e senza accessori.*

	Circuito Standard	Circuito LAB	Circuito HF
Portata *(teorica a 100 RPM)*	0,5 litri/min	0,161 litri/min	0,952 litri/min
Dispensazione minima****	1/384 US fl oz (0,077 ml)	1/1152 US fl oz (0,026 ml)	1/192 US fl oz (0,154 ml)
Risoluzione teorica****	0,00214 cc/step	0,000713 cc/step	0,00428 cc/step

***** Valori fortemente influenzati dalla natura e dalle proprietà reologiche dei coloranti.*

8.2 Dimensioni

** Dati indicativi strettamente legati alla configurazione della macchina.*

D600 TI

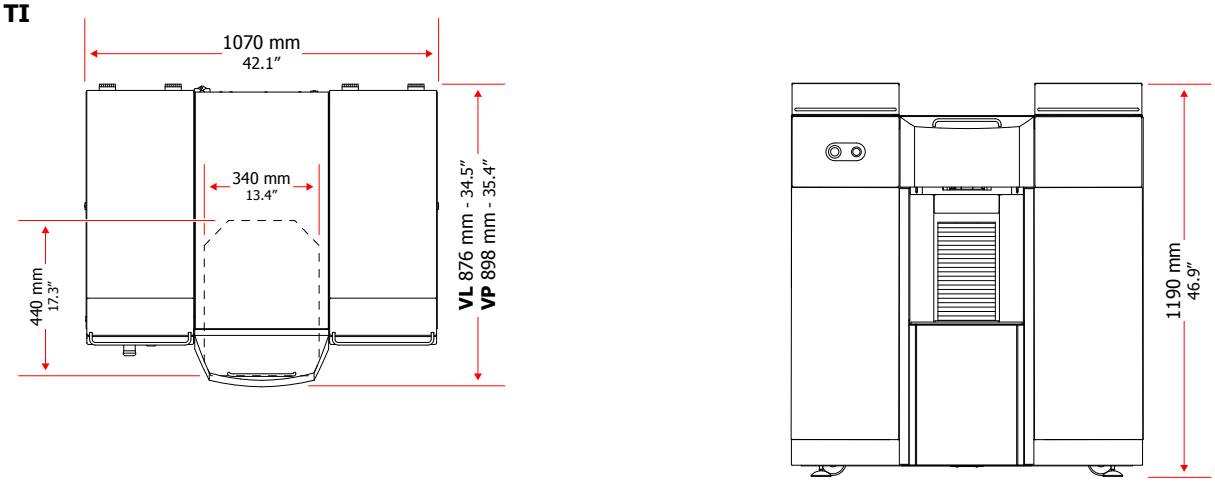

D600 TE

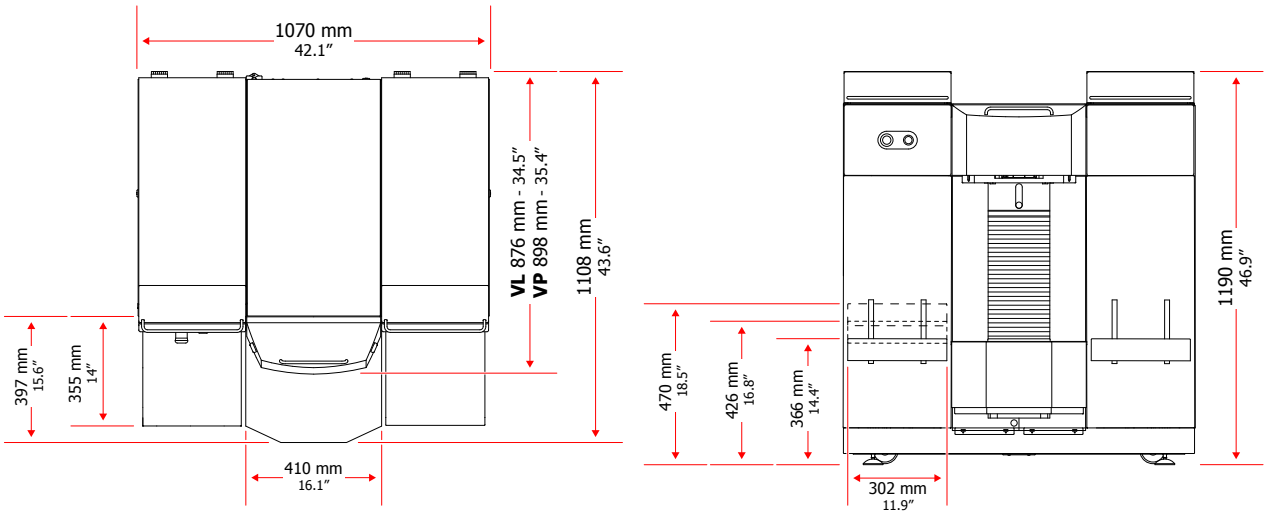

D700

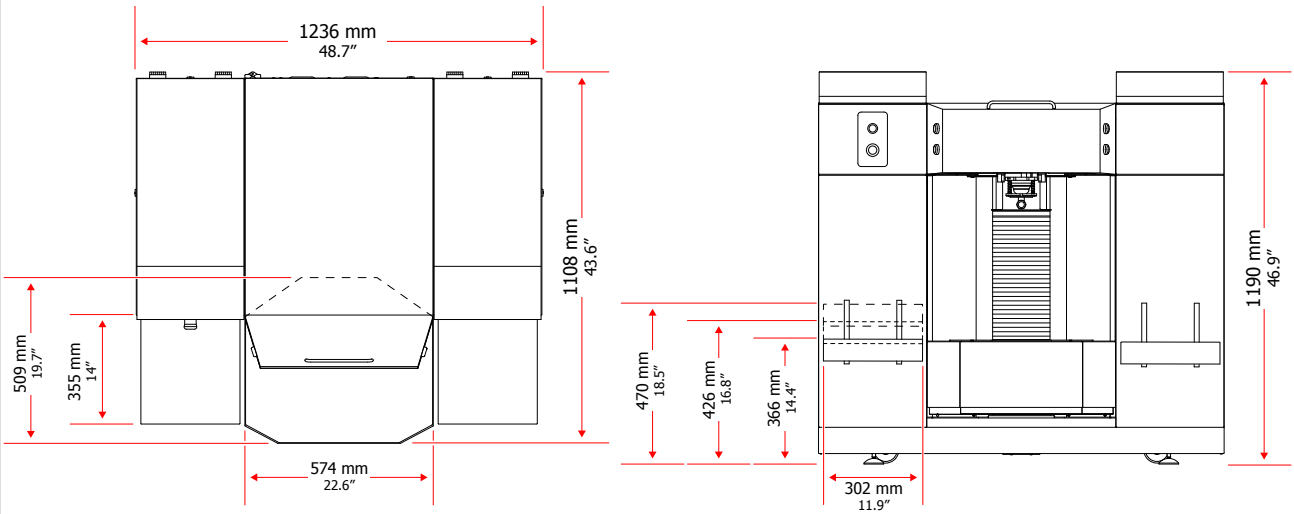

D800TX

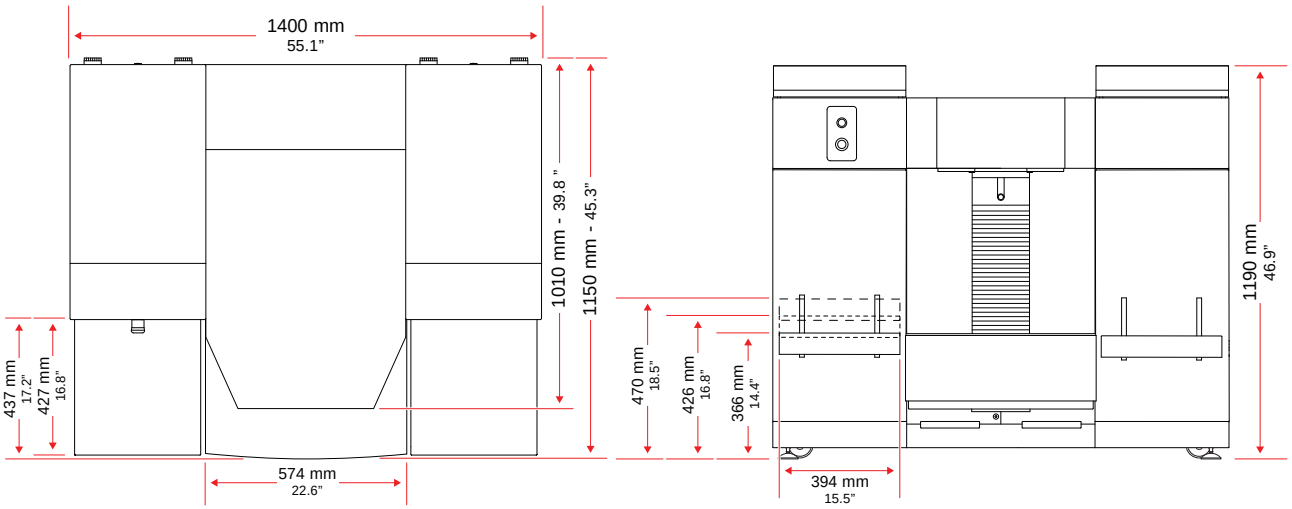

D600 TI / D600 TE

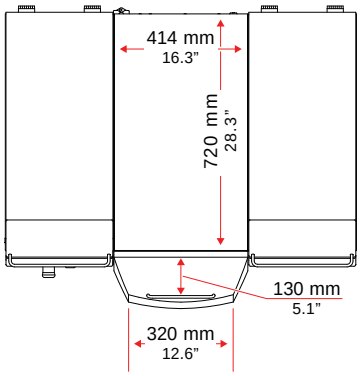

D700

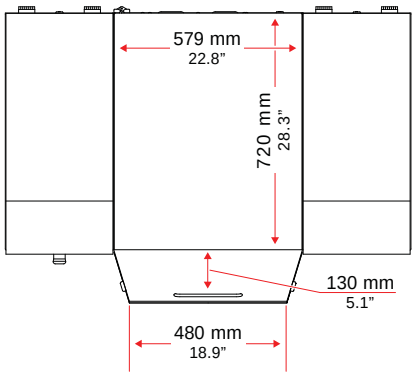

D800TX

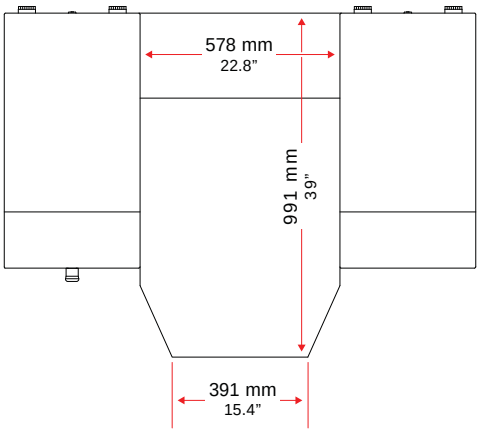

ADDITIONAL MODULE

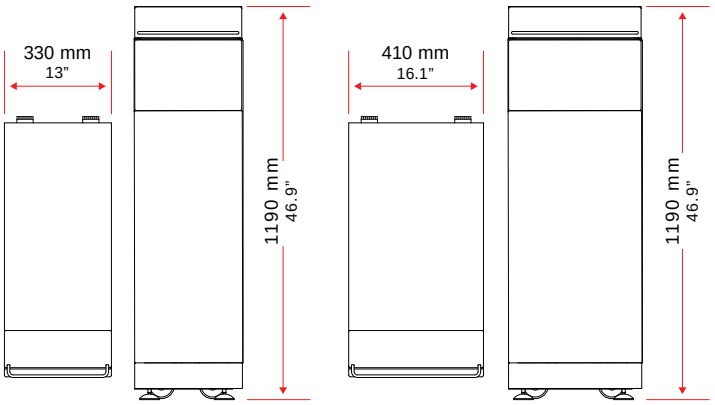

8.3 Dichiarazione di conformità

Vedere Appendice.

8.4 Garanzia

Affinché la garanzia sia operativa vi invitiamo a compilare in tutte le sue parti il modulo presente nell'imballo della macchina e spedirlo così come indicato sul modulo stesso.

In caso di necessità di interventi di assistenza rivolgersi esclusivamente al nostro personale autorizzato e qualificato. Per le operazioni di manutenzione o sostituzioni utilizzare esclusivamente parti di ricambio originali.

La modifica o l'eliminazione delle protezioni e dei dispositivi di sicurezza previsti sulla macchina, oltre a comportare l'immediata perdita della garanzia, sono pericolose ed illegali.

Il costruttore non si ritiene responsabile per ferite e danni a persone o cose causati dall'utilizzo improprio dell'apparecchiatura o da manomissione delle protezioni e dei dispositivi di sicurezza di cui è dotata la macchina.

Sono **motivi di cessazione della garanzia** fornita dal costruttore:

- L'utilizzo improprio della macchina.
- La non osservanza delle norme d'uso e manutenzione previste nel manuale.
- L'aver eseguito o fatto eseguire modifiche e/o riparazioni della macchina da personale estraneo all'organizzazione assistenziale autorizzata dal costruttore e/o utilizzando ricambi non originali.

Dichiarazione CE di Conformità
EC Declaration of Conformity

Versione linguistica originale in Italiano	*Translation of the original Italian version*
DESCRIZIONE - *DESCRIPTION*	**DISPENSATORE AUTOMATICO** ***AUTOMATIC DISPENSER***
MODELLO - *MODEL*	MATRICOLA - *SERIAL No.*

[MACHINE NAME]

Fabbricante e persona autorizzata a costituire il fascicolo tecnico:
Manufacturer and person authorised to compile the technical file:

COROB S.p.A.

Via Agricoltura, 103 - 41038 San Felice s/P (MO) - Italy

Il fabbricante dichiara sotto la propria esclusiva responsabilità che la macchina alla quale questa dichiarazione si riferisce è conforme ai requisiti essenziali previsti dalle seguenti direttive:

- Direttiva Macchine 2006/42/CE
- Direttiva Compatibilità Elettromagnetica 2014/30/EU
- Direttiva 2011/65/EU come modificata da 2015/863/EU
- Direttiva WEEE 2012/19/EU

Si garantisce poi che la progettazione della macchina e la relativa produzione è effettuata, e documentata, seguendo precise procedure aziendali conformi con la norma EN ISO 9001:2015 inerente i sistemi di gestione qualità.

The manufacturer certifies, under its own responsibility, that the machine to which this statement refers to, complies with the essential requirements foreseen by the regulations:

- *Machinery Directive 2006/42/EC*
- *Electromagnetic Compatibility Directive 2014/30/EU*
- *Directive 2011/65/EU as amended by 2015/863/EU*
- *WEEE Directive 2012/19/EU*

It is furthermore guaranteed that the design of the machine and the relevant manufacturing are carried out, and supported by documents, following accurate factory procedures in accordance with the standard EN ISO 9001:2015 about quality management systems.

FAC-SIMILE

Andrea Alvisi
(Special Proxy Holder)
COROB S.p.A.
San Felice sul Panaro, 10/05/2021

corob

BG - Производителят, който е лицето упълномощено за изготвяне на техническата документация, декларира на собствена изключителна отговорност, че машината, за която се отнася тази декларация, е в съответствие със съществените изисквания, предвидени от следните Директиви: Директива 2006/42/EC - Машини - Директива 2014/30/EU относно Електромагнитна съвместимост - Директива 2011/65/EU изменена с 2015/863/EU - Директива WEEE 2012/19/EU. Освен това се гарантира, че проектирането на машината и съответното производство са извършени и документирани при спазване на конкретни фирмени процедури в съответствие със стандарт EN ISO 9001:2015, отнасящ се до системите за управление на качеството.

CS - Výrobce a osoba pověřená sestavením technické dokumentace stvrzují na svou vlastní zodpovědnost, že zařízení, ke kterému se toto toto prohlášení vztahuje, je v souladu se základními požadavky stanovenými následujícími směrnicemi: Směrnice o strojních zařízeních 2006/42/EC - Směrnice o elektromagnetické kompatibilitě 2014/30/EU - Směrnice 2011/65/EU ve znění 2015/863/EU - Směrnice WEEE 2012/19/EU. Dále se zaručuje, že stroj byl navržen a vyroben, a výroba je zdokumentována, v souladu s přesnými firemními postupy, které odpovídají normě EN ISO 9001:2015 o systémech řízení jakosti.

DA - Fabrikanten og personen bemyndiget til at udarbejde den tekniske dokumentation erklærer på eget ansvar at maskinen, som denne erklæring henviser til, er i overensstemmelse med de væsentlige krav i de følgende direktiver: Maskindirektivet 2006/42/EC - Direktivet om elektromagnetisk kompatibilitet 2014/30/EU - Direktivet 2011/65/EU som ændret ved 2015/863/EU - Direktivet WEEE 2012/19/EU. Det garanteres desuden, at designet af maskinen og den relevante produktionsproces er udført og dokumenteret ifølge præcise fabriksprocedurer i overensstemmelse med standarden EN ISO 9001:2015 vedrørende kvalitetsstyringssystemer.

DE - Der Hersteller und autorisierte Verfasser der technischen Dokumentation erklärt unter eigener exklusiver Verantwortung, dass die Maschine, auf die sich diese Erklärung bezieht, den Grundanforderungen entspricht, die von den folgenden Richtlinien vorgesehen werden: Maschinenrichtlinie 2006/42/EC - Richtlinie zur elektromagnetischen Verträglichkeit 2014/30/EU - Richtlinie 2011/65/EU geändert durch 2015/863/EU - Richtlinie WEEE 2012/19/EU. Darüber hinaus wird garantiert, dass die Planung der Maschine und ihre Herstellung unter Befolgung von genauen Unternehmensprozessen, die der Norm EN ISO 9001:2015 hinsichtlich der Qualitätsmanagement-Systeme entsprechen, durchgeführt und dokumentiert wird.

EL - Ο κατασκευαστής, και ο εξουσιοδοτημένος συντάκτης του τεχνικού φακέλου, πιστοποιεί, ότι, με διική του υπαιτιότητα, το μηχάνημα στο οποίο αναφέρεται το παρόν, συμμορφώνεται με τις ουσιαστικές απαιτήσεις που προβλέπονται από τους κανονισμούς: Οδηγία Μηχανήματος 2006/42/EC - Οδηγία Ηλεκτρομαγνητικής Συμβατότητας 2014/30/EU - Οδηγία 2011/65/EU όπως τροποποιήθηκε από το 2015/863/EU - Οδηγία WEEE 2012/19/EU. Εγγυάται περεταίρω ότι ο σχεδιασμός του μηχανήματος και η σχετική κατασκευή του εκτελείται και υποστηρίζεται από έγγραφα, ακολουθώντας τις ακριβείς εργοστασιακές διαδικασίες σύμφωνα με το πρότυπο EN ISO 9001:2015 σχετικά με τα συστήματα διαχείρισης ποιότητας.

ES - El fabricante y la persona autorizada para componer el fascículo técnico declara, bajo su propia y exclusiva responsabilidad, que la máquina a la que hace referencia esta declaración guarda conformidad con los requisitos esenciales previstos por las directivas siguientes: Directiva de máquinas 2006/42/EC - Directiva de compatibilidad electromagnética 2014/30/EU - Directiva 2011/65/EU modificada por 2015/863/EU - Directiva WEEE 2012/19/EU. Se garantiza además que el diseño de la máquina y su producción se han efectuado y documentado de acuerdo con procedimientos de fábrica precisos conformes a la normativa EN ISO 9001:2015 relativa a los sistemas de gestión de calidad.

ET – Tootja ja tehnilise toimiku koostajaks volitatud isik kinnitavad oma täielikul vastutusel, et seade, millele käesolev avaldus viitab, vastab järgnevate regulatsioonide põhinõudmistele: Masinadirektiiv 2006/42/EC - Elektromagnetilise ühilduvuse direktiiv 2014/30/EU - Direktiiv 2011/65/EU muudetud 2015/863/EU-ga - Direktiiv WEEE 2012/19/EU. Peale selle on garanteeritud, et seadme projekteerimisel ja tootmisel on järgitud täpseid tehaseprotseduure, mis vastavad standardile EN ISO 9001:2015 kvaliteedijuhtimissüsteemide kohta, ning et seda toetab ka vastav dokumentatsioon.

FI - Valmistaja ja henkilö, joka on valtuutettu laatimaan tekninen asiakirja-aineisto, vakuuttavat omalla vastuullaan, että kone, johon tämä lausunto viittaa, vastaa seuraavien direktiivien olennaisia vaatimuksia: Konedirektiivi 2006/42/EC - Sähkömagneettista yhteensopivuutta koskeva direktiivi (EMC) 2014/30/EU ja Direktiivi 2011/65/EU sellaisena kuin se on muutettuna direktiivillä 2015/863/EU - Direktiivi WEEE 2012/19/EU. Lisäksi taataan, että koneen suunnittelussa ja valmistelussa ja näiden dokumentoinnissa noudatetaan tehtaan tarkkoja menettelytapoja, jotka täyttävät laadunhallintaa koskevan EN ISO 9001:2015 -standardin vaatimukset.

FR - Le fabricant, et toute personne autorisée à établir le dossier technique, déclare sous sa propre responsabilité que la machine à laquelle se rapporte cette déclaration est conforme aux exigences essentielles prévues par les directives suivantes : Directive Machines 2006/42/EC - Directive Compatibilité Électromagnétique 2014/30/EU - Directive 2011/65/EU telle que modifiée par 2015/863/EU - Directive WEEE 2012/19/EU. Le fabricant garantit également que la conception de la machine, ainsi que sa production, ont été effectuées et documentées, en suivant des procédures d'entreprise précises conformes à la norme EN ISO 9001:2015 relative aux systèmes de gestion qualité.

GA - Dearbhaíonn an déantóir, agus an duine atá údaraithe chun an comhad teicniúil a chur le chéile, ar a fhreagracht féin go bhfuil an gléas a mbaineann an ráiteas seo leis i gcomhréir leis na riachtanais atá leagtha amach sna treoracha seo a leanas: Treoir um Innealra 2006/42/EC - Treoir um Chomhoiriúnacht Leictreamaighnéadach 2014/30/EU - Treoir 2011/65/EU arna leasú le 2015/863/EU - Treoir WEEE 2012/19/EU. Deimhnítear freisin go bhfuil dearadh an ghléis agus a dhéantús déanta, agus doiciméadaithe, de réir gnásanna beachta an chomhlachta atá i gcomhréir leis an riail EN ISO 9001:2015 a bhaineann le córais bainistíochta cáilíochta.

HR - Proizvođač, i osoba ovlaštena za sastavljanje tehničke dokumentacije, izjavljuje pod svojom punom odgovornošću da je stroj na koji se odnosi ova izjava sukladan bitnim zahtjevima slijedećih direktiva: Direktive o strojevima 2006/42/EC - Direktive o eklektromagnetskoj kompatibilnosti 2014/30/EU - Direktive 2011/65/EU izmijenjena i dopunjena 2015/863/EU - Direktive WEEE 2012/19/EU. Također, jamči se da su projektiranje stroja i njegova proizvodnja izvedeni i dokumentirani sljedeći precizne tvorničke procedure sukladne normi EN ISO 9001:2015 o sustavima upravljanja kvalitetom.

HU - A gyártó, valamint a műszaki füzet összeállítására felhatalmazott személy saját felelősségük tudatában kijelentik, hogy a jelen nyilatkozat tárgyát képező gép megfelel az alábbi irányelvek alapvető rendelkezéseinek: 2006/42/EC Gépek irányelv - 2014/30/EU Elektromágneses kompatibilitás irányelv - 2011/65/EU irányelv, módosítással módosított 2015/863/EU irányelv - WEEE 2012/19/EU irányelv. A gyártó garantálja továbbá, hogy a gép tervezése, kivitelezése, valamint a folyamat dokumentálása az üzemi előírások precíz betartásával történt, a minőségkezelési rendszerekkel foglalkozó EN ISO 9001:2015 szabványnyal összhangban.

IS - Framleiðandinn, og einstaklingurinn sem hefur heimild til að taka saman tækniskjölin, vottar, á eigin ábyrgð, að vélin sem vísað er til í þessari yfirlýsingu, sé í samræmi við þær grunnkröfur sem gert er ráð fyrir í eftirfarandi reglugerðum: Vélatilskipun 2006/42/EC - Tilskipun um rafsegulsviðssamhæfi 2014/30/EU - Tilskipun 2011/65/EU eins og henni var breytt með 2015/863/EU - Tilskipun WEEE 2012/19/EU. Ennfremur er ábyrgst að hönnun vélarinnar og tengd framleiðsla fer fram, og er það skjalfest, í samræmi við nákvæmt framleiðsluferli og í samræmi við EN ISO 9001:2015 staðalinn um gæðastjórnunarkerfi.

LT - Gamintojas ir asmuo įgaliotas sudaryti techninę dokumentaciją, savo atsakomybe pareiškia, kad staklės, kurioms skirta ši deklaracija, atitinka esminius šių direktyvų reikalavimus: Mašinų direktyva 2006/42/EC - Elektromagnetinio suderinamumo direktyva 2014/30/EU - Direktyva 2011/65/EU su pakeitimais, padarytais 2015/863/EU - Direktyva WEEE 2012/19/EU. Taip pat užtikrinama ir dokumentais patvirtinama, kad staklės buvo sukurtos ir pagamintos tiksliai laikantis gamybos reikalavimų pateiktų EN ISO 9001:2015 standarte, dėl kokybės valdymo sistemų.

LV - Ražotājs un persona, kas ir pilnvarota sastādīt tehnisko dokumentāciju, apliecina uz savu atbildību, ka mašīna, uz kuru šī deklarācija attiecas, atbilst šādu direktīvu: pamatprasībām Mašīnu Direktīva 2006/42/EC - Elektromagnētiskās saderības Direktīva 2014/30/EU - Direktīva 2011/65/EU grozīta ar 2015/863/EU pantu - Direktīva WEEE 2012/19/EU. Tiek arī nodrošināts, ka mašīnas dizains, pēc precīziem biznesa procesiem atbilst standarta EN ISO 9001:2015 prasībām attiecībā uz vadības sistēmu kvalitāti.

MT - Il-manifattur, u l-persuna awtorizzata biex tikkompila l-fajl tekniku jiddikjaraw taħt ir-responsabilità tagħhom stess li l-magna li għaliha qed issir din id-dikjarazzjoni hija konformi għar-rekwiżiti essenzjali previsti mid direttivi li ġejjin: Direttiva dwar il-Magni 2006/42/EC - Direttiva dwar il-Kompatibilità Elettromanjetika 2014/30/EU - Direttiva 2011/65/EU kif emendata b'2015/863/EU - Direttiva WEEE 2012/19/EU. Dan jiżgura wkoll li d disinn tal magna u l-produzzjoni tagħha jsiru, u jiġu ddokumentati wara proċessi tan-negozju preċiżi li huma konformi ma' EN ISO 9001:2015 dwar is-sistemi ta' ġestjoni tal-kwalità.

NL - De fabrikant en gemachtigde voor het samenstellen van het technisch dossier verklaart dat het betreffende toestel voldoet aan de toepasselijke fundamentele voorschriften van de volgende richtlijnen: Machinerichtlijn 2006/42/EC - EMC-richtlijn 2014/30/EU - Richtlijn 2011/65/EU zoals gewijzigd bij 2015/863/EU - Richtlijn WEEE 2012/19/EU. Verder wordt gegarandeerd dat het ontwerp en de productie van het toestel werd gedocumenteerd en geïmplementeerd volgens de vereisten van de norm EN ISO 9001:2015 voor kwaliteitsmanagementsystemen.

NO - Produsenten og den personen som er autorisert til å utstede den tekniske dokumentasjonen, erklærer under eget ansvar, at den maskinen denne erklæringen viser til, er i samsvar med de grunnleggende kravene som fremsettes i følgende direktiv: Maskindirektivet 2006/42/EC - Direktivet om elektromagnetisk kompatibilitet 2014/30/EU - Direktiv 2011/65/EU som endret ved 2015/863/EU - Direktiv WEEE 2012/19/EU. Det garanteres videre at utformingen av maskinen og den påfølgende framstillingen er blitt utført og dokumentert etter spesifikke prosedyrer for selskapet, i samsvar med regelverket NS-EN ISO 9001:2015 om ledelsessystem for kvalitet.

PL - Producent oraz osoba upoważniona do sporządzenia dokumentacji technicznej zaświadczają na własną, wyłączną odpowiedzialność, że maszyna, której dotyczy niniejsza deklaracja, jest zgodna z zasadniczymi wymaganiami przewidzianymi w następujących dyrektywach: Dyrektywa Maszynowa 2006/42/EC - Dyrektywa Kompatybilności Elektromagnetycznej 2014/30/EU - Dyrektywa 2011/65/EU zmieniona przez 2015/863/EU - Dyrektywa WEEE 2012/19/EU. Ponadto gwarantuje się, że fazy projektowania oraz produkcji maszyny zostały przeprowadzone oraz są udokumentowane według dokładnych procedur zakładowych, zgodnych z normą EN ISO 9001:2015, dotyczącą systemów zarządzania jakością.

PT - O Fabricante e a pessoa autorizada a preencher o documento técnico declaram, à sua inteira e exclusiva responsabilidade, que a máquina a que se refere esta declaração está em conformidade com os requisitos essenciais estabelecidos pelas seguintes diretivas: Diretiva Máquinas 2006/42/EC - Diretiva Compatibilidade Eletromagnética 2014/30/EU - Diretiva 2011/65/EU alterada pela 2015/863/EU - Diretiva WEEE 2012/19/EU. É também garantido que a conceção e produção da máquina são efetuadas e documentadas de acordo com procedimentos empresariais específicos em conformidade com a norma EN ISO 9001:2015 relativa aos sistemas de gestão da qualidade.

RO - Fabricantul şi persoana autorizată pentru realizarea dosarului tehnic declară pe propria răspundere că maşina la care se referă prezenta declaraţie se conformează cerinţelor esenţiale prevăzute de următoarele directive: Directiva 2006/42/EC Maşini - Directiva 2014/30/EU Compatibilitatea electromagnetică - Directiva 2011/65/EU astfel cum a fost modificat de 2015/863/EU - Directiva WEEE 2012/19/EU. Se garantează, de asemenea, că proiectarea maşinii şi producţia acesteia, documentate corespunzător, se efectuează cu respectarea unor proceduri de întreprindere specifice, conforme cu standardul EN ISO 9001:2015 aferent sistemelor de management al calităţii.

SK - Výrobca a osoba poverená vypracovaním technickej dokumentácie na vlastnú zodpovednosť prehlasujú, že stroj, na ktorý sa toto prehlásenie vzťahuje, je v súlade so základnými požiadavkami, ktoré vyžadujú nasledujúce smernice: Smernica o strojných zariadeniach 2006/42/EC - Smernica o elektromagnetickej kompatibilite 2014/30/EU - Smernica 2011/65/EU zmenená a doplnená 2015/863/EU - Smernica WEEE 2012/19/EU. Ďalej sa zaručuje, že stroj bol navrhnutý a vyrobený, a výroba je zdokumentovaná, v súlade s presnými firemnými postupmi, ktoré zodpovedajú norme EN ISO 9001:2015 o systémoch riadenia kvality.

SL - Proizvajalec in oseba, pooblaščena za sestavo tehničnega dokumenta, s polno odgovornostjo izdaja potrdilo, da je stroj, predmet te izjave, izdelan v skladu z osnovnimi zahtevami, kot jih določajo predpisi: Direktiva o strojih 2006/42/EC - Direktiva o elektromagnetni združljivosti 2014/30/EU - Direktiva 2011/65/EU kakor je bila spremenjena z 2015/863/EU - Direktiva WEEE 2012/19/EU. Jamčimo tudi za obliko sistema in predmetno izdelavo, pri katerih smo opravili postopke in pripravili ustrezno dokumentacijo v skladu z ustrezno tovarniško prakso in predpisom EN ISO 9001:2015, ki velja za sisteme zagotavljanja kakovosti.

SV - Tillverkaren och den person som har befogenhet att sammanställa den tekniska dokumentationen intygar, på eget ansvar, att maskinen denna försäkran hänvisar till överensstämmer med de väsentliga krav som ställs av följande direktiv: Maskindirektivet 2006/42/EC - Direktivet om elektromagnetisk kompatibilitet 2014/30/EU - Direktivet 2011/65/EU ändrat genom 2015/863/EU - Direktivet WEEE 2012/19/EU. Det garanteras vidare att utformningen av maskinen och därtill hörande tillverkning genomförs dokumenterat, i enlighet med exakta fabriksföreskrifter som följer standard EN ISO 9001:2015 om system för kvalitetsstyrning.

TR - Üretici ve teknik dosyayı oluşturmakla görevli kişi bu beyanın ilgili olduğu makinenin, aşağıdaki direktifler tarafından öngörülen temel gerekliliklere uygun olduğunu kendi sorumluluğu altında beyan eder: 2006/42/EC Makine Direktifi - 2014/30/EU Elektromanyetik Uyumluluk Direktifi - 2015/863/EU tarafından değiştirilen 2011/65/EU sayılı Direktif - WEEE 2012/19/EU Direktifi. Bundan başka, makinenin tasarım ve ilgili üretimi, kalite yönetim sistemlerine ilişkin EN ISO 9001:2015 standardına uygun kesin işletme prosedürlerinin izlenmesi yoluyla gerçekleştirilmesi ve belgelendirilmesi sağlanır.

FAC SIMILE

UK Declaration of Conformity

Description	**AUTOMATIC DISPENSER**
Model	**[MACHINE NAME]**
Serial Number	
Manufacturer:	**COROB S.p.A.** **Via Agricoltura, 103 - 41038 San Felice s/P (MO) – Italy**

The manufacturer certifies, under its own responsibility, that the machine to which this statement refers to, complies with the relevant statutory requirements applicable to the specific machine:

- **The Supply of Machinery (Safety) Regulations 2008 (S.I. 2008:1957)**
- **The Electrical Equipment (Safety) Regulations 2016 (S.I. 2016:1101)**
- **The Electromagnetic Compatibility Regulations 2016 (S.I. 2016:1091)**
- **The Restriction of the Use of Certain Hazardous Substances in Electrical and Electronic Equipment Regulations 2012 (S.I. 2012 No. 3032)**
- **The Waste Electric and Electronic Equipment (WEEE) Regulations 2013**

FAC-SIMILE

Andrea Alvisi
(Special Proxy Holder)
COROB S.p.A.
San Felice sul Panaro, 01/01/2023