corob

CLEVERmix 700E

V02

Mieszalnik żyroskopowy / Gyroskopická míchačka

Instrukcja obsługi
Návod k používání

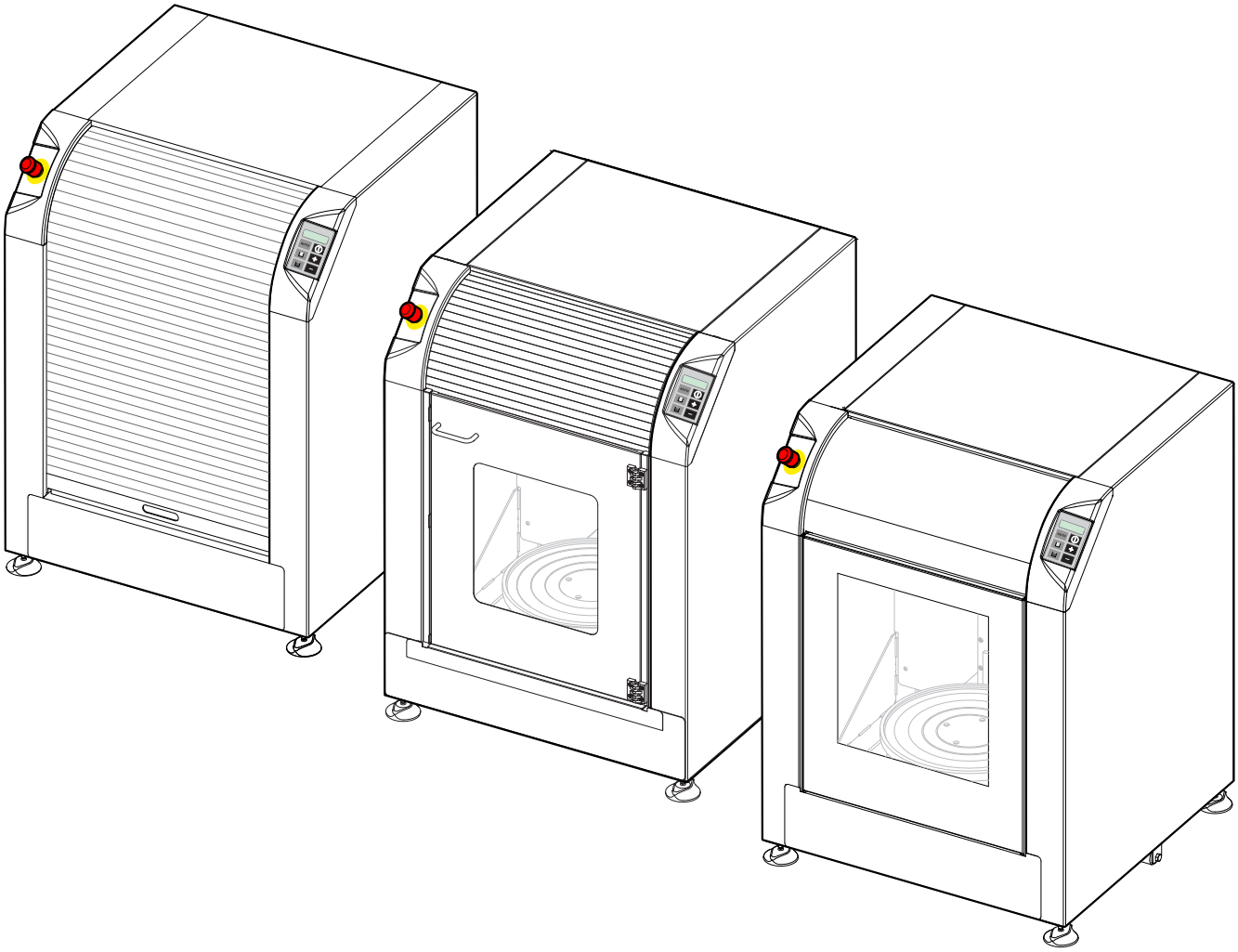

PL-CZ

4059277

V4.0 - R0 (11/2023)

Instrukcja obsługi
Mieszalnik żyroskopowy
CLEVERmix 700E V02
Wersja 4.0 - R0 (11/2023)
Tłumaczenie instrukcji oryginalnej

© COPYRIGHT 2023, COROB S.p.A.
Wszystkie prawa zastrzeżone we wszystkich krajach
W celu uzyskania dodatkowych egzemplarzy niniejszego produktu lub informacji technicznych na jego temat, należy przekazać prośbę na adres:

Návod k používání
Gyroskopická míchačka
CLEVERmix 700E V02
Verze 4.0 - R0 (11/2023)
PŘEKLAD PŮVODNÍHO NÁVODU K POUŽÍVÁNÍ

© COPYRIGHT 2023, COROB S.p.A.
Veškerá práva jsou vyhrazena ve všech zemích
Žádosti o další exempláře tohoto návodu nebo o poskytnutí technických informací je nutné adresovat na:

COROB S.p.A.
Via Agricoltura 103 • 41038 San Felice s/P • Modena • Italy
Phone: +39-0535-663111 • Fax: +39-0535-663285
www.corob.com

PRAWA WŁASNOŚCI INTELEKTUALNEJ I ZASTRZEŻENIA

Żadna z części niniejszej instrukcji nie może być tłumaczona na inny język i/lub dostosowywana, i/lub powielana w innej formie i/lub mechanicznie, elektronicznie, w postaci kserokopii, zapisów lub innej, bez uprzedniego pisemnego upoważnienia firmy COROB S.p.A.

COROB to marka handlowa i/lub zarejestrowana, której może używać wyłączenie firma COROB S.p.A. i inne firmy z nią powiązane (zwana dalej „COROB").

Niewymienienie innych marek, handlowych lub zarejestrowanych, w niniejszej deklaracji nie oznacza rezygnacji przez firmę COROB do praw własności intelektualnej związanych z powyższymi markami.

Zawartość niniejszej instrukcji dotyczy know-how, rysunków, zastosowań technologicznych, stosowanych przez firmę COROB na bazie wyłączności, które mogą być objęte prawami patentowymi lub zgłoszeniami patentowymi, a zatem chronione przez przepisy międzynarodowe dotyczące własności intelektualnej.

Wszelkie odniesienia do nazw, danych i adresów firm innych niż COROB są przypadkowe i, o ile nie podano inaczej, zamieszczono je wyłącznie przykładowo, w celu lepszego objaśnienia korzystania z wyrobów marki COROB.

Tekst i rysunki zostały opracowane z największą starannością, jednakże firma COROB zastrzega sobie prawo do wprowadzania zmian i/lub aktualizacji informacji zawartych w niniejszym dokumencie w celu skorygowania błędów drukarskich i/lub nieścisłości, bez powiadamiania ani jakiegokolwiek zobowiązania ze swojej strony.

Niniejsza instrukcja zawiera wszystkie informacje niezbędne dla normalnego i przewidywanego wykorzystania wyrobów marki COROB przez użytkownika końcowego.

Niniejsza instrukcja nie zawiera wytycznych i/lub informacji dotyczących naprawy wyrobu. Ze względów bezpieczeństwa takie prace powinny być wykonywane wyłącznie przez przeszkolonych pracowników technicznych posiadających stosowne uprawnienia. Nieprzestrzeganie tego wymagania może spowodować zagrożenie obrażeń fizycznych użytkownika lub uszkodzenia wyrobu.

W związku z tym, do wykonywania powyższych prac firma COROB wyznaczyła upoważnionych techników.

Za upoważnionych techników uważa się pracowników technicznych, którzy uczestniczyli w kursach szkoleniowych organizowanych przez firmę COROB.

Interwencje przeprowadzone bez upoważnienia mogłyby spowodować unieważnienie gwarancji na wyrób COROB zgodnie z umową sprzedaży lub Ogólnymi Warunkami Sprzedaży, w ramach których firma COROB bierze na siebie odpowiedzialność.

Celem niniejszej klauzuli nie jest ograniczenie ani wykluczenie odpowiedzialności firmy COROB, co stanowiłoby pogwałcenie nieodwołalnych przepisów prawnych. Powyższe ograniczenie lub wykluczenie odpowiedzialności mogłoby zatem nie mieć zastosowania.

W celu znalezienia najbliższego serwisu technicznego użytkownik końcowy może się skontaktować z firmą COROB lub odwiedzić stronę internetową www.corob.com.

PRÁVA DUŠEVNÍHO VLASTNICTVÍ A ZŘEKNUTÍ SE ODPOVĚDNOSTI

Žádná část tohoto návodu nesmí být přeložena do jiného jazyka anebo upravena anebo reprodukována v jiné formě prostřednictvím mechanických či elektronických médií, fotokopií, nahrávek nebo jiných médií bez předchozího písemného souhlasu společnosti COROB S.p.A..

COROB je registrovaná ochranná známka v exkluzivním užívání společností COROB S.p.A. a jejích dceřiných společností (dále jen „COROB").

Nejmenování jiných ochranných komerčních nebo registrovaných známek v tomto prohlášení, neznamená, že by COROB upustil od svých práv na ochranu duševního vlastnictví spojených s výše uvedenými ochrannými známkami.

Obsah tohoto návodu se vztahuje na know-how, na výkresy, na technologické aplikace použité výlučně na podkladech firmy COROB, které mohou být chráněny patentem nebo žádosti o patentování a z tohoto důvodu jsou chráněnými národním i mezinárodním právem v oblasti duševního vlastnictví.

Jakékoliv odkazy na jména, údaje a adresy jiných firem než je firma COROB jsou pouze náhodné a jsou uvedeny pouze pro názornost a lepší vysvětlení používání výrobků COROB.

Zpracování textu a obrázků bylo provedeno s maximální pečlivostí, navzdory tomu si společnost COROB vyhrazuje právo měnit anebo aktualizovat informace obsažené v tomto dokumentu, aby opravila typografické chyby či nepřesnosti, a to bez povinnosti předchozího upozornění a bez jakéhokoli závazku.

Tento návod obsahuje všechny informace nezbytné pro běžné a předvídatelné použití produktů COROB ze stany finálního uživatele.

Tento návod neobsahuje postupy ani informace pro opravu výrobku. Z bezpečnostních důvodů smí tyto operace provádět pouze vyškolený a autorizovaný technický personál. Nedodržení tohoto požadavku může představovat riziko fyzického zranění uživatele nebo poškození vlastního výrobku.

Společnost COROB z tohoto důvodu pro provádění výše uvedených zásahů určila autorizované techniky.

Autorizovaným technikem se rozumí odborný technický pracovník, který se zúčastnil školení odborné přípravy organizovaného společností COROB.

Neautorizované zásahy by mohly vést k zániku záruky na výrobek COROB, jak je uvedeno také v prodejní smlouvě nebo ve Všeobecných prodejních podmínkách, v rámci kterých společnost COROB nese zodpovědnosti.

Účelem této klauzule není omezit nebo vyloučit odpovědnost společnosti COROB v případě porušení závazných ustanovení zákona. Výše uvedené omezení či vyloučení odpovědnosti, by proto nemusely být použitelné.

Ke zjištění, kde se nachází nejbližší místo s technickým servisem, může finální uživatel kontaktovat přímo společnost COROB nebo navštívit stránky www.corob.com.

SPIS TREŚCI

1 INFORMACJE OGÓLNE ... 3
1.1 Cel i korzystanie z instrukcji ... 3
1.1.1 Umowne znaki graficzne ... 3

TREŠĆ

1 OBECNÉ INFORMACE ... 3
1.1 Účel a použití návodu ... 3
1.1.1 Grafické konvence ... 3

1 OBECNÉ INFORMACE ... 3
1.2 Definicje ... 4
2 CHARAKTERYSTYKI ... 5
2.1 Opis maszyny ... 5
2.2 Wydajność i charakterystyka ... 6
2.3 Łączność ... 6
2.4 Przewidziane użytkowanie i użytkowanie niewłaściwe, dające się łatwo przewidzieć ... 6
2.5 Dane identyfikacyjne ... 7
3 BEZPIECZEŃSTWO ... 8
3.1 Ostrzeżenia związane z bezpieczeństwem oraz niedozwolonym użyciem ... 8
3.2 Ostrzeżenia odnośnie do stosowania produktów ... 9
3.3 Zagrożenia pozostałe ... 10
3.4 Usytuowanie etykiet ... 12
3.5 Urządzenia ochronne ... 13
3.5.1 Kontrola urządzeń zabezpieczających ... 14
3.6 Zatrzymanie awaryjne ... 14
3.7 Resetowanie maszyny po zatrzymaniu awaryjnym ... 15
3.7.1 Pozycjonowanie mechanizmu ... 15
3.7.2 Odblokowanie drzwiczek (klapy) ... 15
3.7.3 Odblokowanie drzwiczek (automatyczne drzwiczki przesuwne w pionie) ... 15
3.7.4 Odblokowanie drzwiczek (drzwiczki skrzydłowe) ... 15
3.8 Sytuacje awaryjne ... 16
3.9 Wymogi miejsca instalacji ... 16
4 TRANSPORT I PRZEMIESZCZANIE ... 17
4.1 Ostrzeżenia ogólne ... 17
4.2 Rozpakowanie i ustawienie ... 17
4.2.1 Materiały stanowiące wyposażenie ... 20
4.3 Magazynowanie ... 20
4.4 Likwidacja i recykling ... 20
5 URUCHOMIENIE ... 21
5.1 Ostrzeżenia ogólne ... 21
5.2 Instrukcje dotyczące uziemienia (tylko wersja ETL) ... 21
5.3 Sterowanie ... 23
5.4 Podłączenia ... 24
5.5 Podłączenie elektryczne i włączanie ... 25
5.5.1 Informacje o maszynie ... 25
5.6 Wyłączanie: ... 26
6 UŻYTKOWANIE ... 27
6.1 Ostrzeżenia ogólne ... 27
6.2 Załadunek opakowań ... 27
6.3 Wykonywanie cyklu mieszania ... 29
6.3.1 Wcześniejsze zatrzymanie ... 30
6.3.1 Předčasné zastavení ... 30
6.3.2 Błędy ... 31
7 KONSERWACJA ZWYKŁA ... 34
7.1 Ostrzeżenia ogólne ... 34
7.2 Czyszczenie ... 34
7.2.1 Czyszczenie z zewnątrz ... 34
7.2.2 Czyszczenie wewnątrz ... 34
7.3 Smarowanie ... 35
7.3.1 Smarowanie śrub mocujących oraz prowadnic przesuwu mechanizmu ... 35
7.3.2 Smarowanie prowadnic przesuwu drzwiczek i prowadnic wysuwanego talerza ... 37
7.3.3 Smarowanie zębatki (tylko automatyczne drzwiczki przesuwne w pionie) ... 38
8 DANE TECHNICZNE ... 39
8.1 Dane techniczne ... 39
8.2 Deklaracja zgodności ... 39
8.3 Gwarancja ... 39
8.4 Wymiary i masa ... 40

1 OBECNÉ INFORMACE ... 3
1.1 Účel a použití návodu ... 3
1.1.1 Grafické konvence ... 3
1.2 Definice ... 4
2 VLASTNOSTI ... 5
2.1 Popis stroje ... 5
2.2 Vlastnosti a funkce ... 6
2.3 Připojitelnost ... 6
2.4 Vhodné a nevhodné, racionálně předpokládané použití ... 6
2.5 Identifikační údaje ... 7
3 BEZPEČNOST ... 8
3.1 Bezpečnostní upozornění a nepovolená použití ... 8
3.2 Upozornění o použití produktů ... 9
3.3 Trvalá rizika ... 11
3.4 Umístění nálepek ... 12
3.5 Bezpečnostní zařízení ... 13
3.5.1 Kontrola bezpečnostních zařízení ... 14
3.6 Nouzové zastavení ... 14
3.7 Obnovení stavu stroje po nouzovém zastavení ... 15
3.7.1 Umístění mechanismu ... 15
3.7.2 Odblokování dveří (žaluzie) ... 15
3.7.3 Odblokování dveří (automatické pohyblivé vertikální dveře) ... 15
3.7.4 Odblokování dveří (křídlové dveře) ... 15
3.8 Nouzové situace ... 16
3.9 Požadavky na místo instalace ... 16
4 DOPRAVA A MANIPULACE SE STROJEM ... 17
4.1 Obecná upozornění ... 17
4.2 Vybalení a umístění ... 17
4.2.1 Materiál ve vybavení ... 20
4.3 Skladování ... 20
4.4 Likvidace a recyklace ... 20
5 UVEDENÍ DO CHODU ... 21
5.1 Obecná upozornění ... 21
5.2 Návod na uzemnění (pouze pro verzi ETL) ... 21
5.3 Ovládače ... 23
5.4 Přípojky ... 24
5.5 Elektrické připojení a zapnutí ... 25
5.5.1 Informace stroje ... 25
5.6 Deaktivace ... 26
6 POUŽITÍ ... 27
6.1 Obecná upozornění ... 27
6.2 Nakládání nádob s barvami ... 27
6.3 Vykonání míchacího cyklu ... 29
6.3.2 Chybové podmínky ... 31
7 ŘÁDNÁ ÚDRŽBA ... 34
7.1 Obecná upozornění ... 34
7.2 Čištění ... 34
7.2.1 Externí čištění ... 34
7.2.2 Vnitřní čištění ... 34
7.3 Mazání ... 35
7.3.1 Mazání utahovacího šroubu a vodítek pro pohyb mechanismu ... 35
7.3.2 Mazání vodících lišt pro posouvání dveří a lišt pro vytahovací talíř ... 37
7.3.3 Mazání ozubené dráhy (pouze u automatických pohyblivých vertikálních dveří) ... 38
8 TECHNICKÉ ÚDAJE ... 39
8.1 Technické údaje ... 39
8.2 Prohlášení o shodě ... 39
8.3 Záruka ... 39
8.4 Rozměry a hmotnost ... 40

1 INFORMACJE OGÓLNE

1.1 Cel i korzystanie z instrukcji

Przeczytać uważnie niniejszą instrukcję przed przystąpieniem do użytkowania maszyny.

Niniejsza instrukcja zawiera wskazania dotyczące obsługi i konserwacji rutynowej, niezbędnej do utrzymania parametrów maszyny wraz z upływem czasu. W instrukcjach zawarte są wszystkie informacje konieczne do prawidłowego użytkowania maszyny i zapobiegania nieszczęśliwym wypadkom.

Instrukcję należy uważać za integralną część maszyny i należy ją przechowywać aż do ostatecznej likwidacji.

Instrukcja zawiera informacje dostępne w momencie jej przygotowania, dotyczące maszyny i ewentualnych akcesoriów; dla akcesoriów podano warianty lub zmiany, które umożliwiają różne tryby robocze.

Instrukcja może być dostępna w formie papierowej (w opakowaniu produktu) lub w formie cyfrowej, dostępnej na stronie internetowej firmy COROB. Można zamówić u producenta wydrukowany egzemplarz instrukcji.

W przypadku zagubienia instrukcji lub jej częściowego zniszczenia, uniemożliwiającego przeczytanie jej zawartości, należy obowiązkowo zwrócić się z prośbą o nowy egzemplarz instrukcji do producenta.

Fakt, iż obrazki zawarte w niniejszej instrukcji przedstawiają maszynę bez osłon i/lub operatorów bez urządzeń ochrony indywidualnej, służy tylko temu, aby ułatwić omówienie poszczególnych tematów.

Niektóre ilustracje zawarte w niniejszej instrukcji przedstawiają prototypy, a zatem maszyny produkowane standardowo mogą się różnić w niektórych szczegółach.

1.1.1 Umowne znaki graficzne

Druk **wytłuszczony** jest stosowany w celu podkreślenia szczególnie ważnych uwag lub wskazówek.

NIEBEZPIECZEŃSTWO

Sygnalizuje niebezpieczeństwo obrażeń osób.

OSTRZEŻENIE

Sygnalizuje niebezpieczeństwo uszkodzenia maszyny, które mogłoby wpłynąć negatywnie na jej działanie.

Zwraca uwagę na ważne instrukcje dotyczące koniecznych do zastosowania norm i/lub środków ostrożności.

Zwraca uwagę na sytuacje i/lub operacje dotyczące programu nadzorowania, zainstalowanego w komputerze.

Oznacza, że do wykonania opisanych prac konieczne jest użycie podanych przyrządów.

1 OBECNÉ INFORMACE

1.1 Účel a použití návodu

Před použitím stroje si pečlivě přečtěte tento návod.

Tento návod obsahuje pokyny týkající se používání a řádné údržby nezbytné pro dlouhodobé zachování výkonů stroje. Návod obsahuje všechny informace nutné pro správné použití stroje a pro zabránění úrazů.

Návod je nedílnou součástí stroje a musí být proto uchován po celou dobu jeho životnosti.

Obsahuje veškeré informace, které byly dostupné v době jeho editace týkající se stroje a veškerého příslušenství; pro příslušenství existují varianty nebo modifikace, které zahrnují různé provozní režimy.

Návod může být k dispozici v papírové formě (v obalu produktu) anebo v digitálním formátu dostupném na stránce COROB. Lze požádat o papírovou kopii návodu výrobce.

V případě ztráty návodu nebo jeho částečného poškození a nemožnosti přečíst úplný text je povinné požádat výrobce o nový exemplář.

Pokud ilustrace obsažené v tomto návodě zobrazují stroj bez namontovaných ochranných krytů nebo s pracovníky bez osobních ochranných prostředků, je to pouze za účelem jasnějšího vysvětlení jednotlivých argumentů.

Některé ilustrace obsažené v návodě byly pořízené na prototypech; stroje ze standardní výroby se mohou lišit v některých detailech.

1.1.1 Grafické konvence

Tučně vytištěné písmo se používá v případě potřeby zdůraznit důležité poznámky a pokyny.

NEBEZPEČÍ

Signalizuje riziko zranění osob.

UPOZORNĚNÍ

Signalizuje riziko poškození stroje, které by mohlo negativně ovlivnit jeho činnost.

Zdůrazňuje důležité pokyny, týkající se ochranných norem a/nebo opatřeních, které je třeba dodržovat.

Označuje situace a/nebo operace, které se týkají řídícího softwaru nainstalovaného na počítači.

Uvádí potřebu vykonat popsaný zákrok za pomoci uvedených nástrojů.

1.2 Definicje

OPERATOR

Pracownik posiadający wiedzę na temat metod uzyskiwania farb, lakierów itp., przeszkolony i upoważniony do obsługi i użytkowania maszyny za pomocą elementów sterowania oraz załadunku i wyładunku materiałów używanych w procesie produkcyjnym przy zainstalowanych i aktywnych zabezpieczeniach. Może pracować tylko w warunkach bezpiecznych i wykonywać zwykłe prace konserwacyjne.

KONSERWATOR

Specjalista przygotowany i przeszkolony technicznie (mechanik i elektryk), zatrudniony przez producenta do wykonywania interwencji na maszynie podczas jej instalacji oraz do wykonywania regulacji, napraw usterek i prac konserwacyjnych.

1.2 Definice

OBSLUHA STROJE

Pracovník, který má potřebné znalosti pro míchání nátěrů, laků, atd. a je vyškolený a autorizovaný pro použití stroje pomocí ovládacích prvků, pro nakládání a vykládání materiálu s nainstalovanými a aktivními ochranami. Musí pracovat pouze v podmínkách bezpečnosti a může vykonávat úkony řádné údržby.

ÚDRŽBÁŘ

Připravený odborník, vyškolený v technickém oboru (mechanickém a elektrickém) a poučený výrobcem k zásahu na stroji při vlastní instalaci stroje nebo k provádění regulací, oprav závad nebo zákroků údržby.

2 CHARAKTERYSTYKI

2.1 Opis maszyny

Mieszalnik żyroskopowy **CLEVERmix 700E** z systemem automatycznego mocowania umożliwia mieszanie niewybuchowych farb i lakierów w metalowych lub plastikowych puszkach.

Nadaje się do użytku z różnymi wymiarami i kształtami opakowań. Dzięki talerzom mocującym, które są odpowiednio wyprofilowane i które są instalowane na życzenie, można używać również opakowań kwadratowych. Ponadto urządzenie jest w stanie mieszać kilka opakowań równocześnie. Jako opcja jest również dostępny adapter dla pozycjonowania kilku puszek.

Jako opcja dostępny jest talerz mocujący górny magnetyczny, który pozwala na uniknięcie uderzania rączki pojemnika podczas mieszania.

Dolny wysuwany talerz umożliwia łatwy i szybki załadunek i wyładunek opakowań. Maszyna jest dostępna również w wersji z talerzem dolnym, niewysuwanym.

Pod koniec cyklu mieszania opakowanie zawsze jest w pozycji pionowej, a talerze mocujące są całkowicie otwarte.

Maszyna jest wyposażona w drzwiczki załadunkowe. Drzwiczki mogą być różnego rodzaju: ręczne z przesuwną klapą, automatyczne przesuwne w pionie lub ręczne skrzydłowe. Drzwiczki skrzydłowe są odwracalne, co oznacza, że mogą otwierać się w prawo lub w lewo. W przypadku, gdy maszyna jest wyposażona w klapę przesuwaną automatycznie, po zakończeniu cyklu klapa jest zawsze otwarta.

Standardowa maszyna z przesuwną klapą posiada certyfikat zgodności z normą ETL.

2 VLASTNOSTI

2.1 Popis stroje

Gyroskopická míchačka **CLEVERmix 700E** se systémem automatického sevření umožňuje míchat nevýbušné barvy a nátěry v kovových nebo plastových nádobách.

Je vhodná na použití nádob různých rozměrů a tvarů. Použití vhodně tvarovaných svíracích talířů, které lze instalovat dle individuálních požadavků, je možné provádět míchání barev i v nádobách hranatého tvaru. Kromě toho umožňuje provádět míchání i více nádob současně. Volitelně je také k dispozici adaptér pro umístění vícenásobných nádob.

Volitelně je také k dispozici magnetický horní svírací talíř, který brání nechtěnému pohybu držadla nádoby během fáze míchání.

Spodní, vytahovací talíř umožní jednoduché uložení a vyjmutí nádob. Stroj je k dipozici také ve verzi s dolním pevným talířem, který není vyjímatelný.

Cyklus míchání končí vždy s nádobou ve svislé poloze a s kompletním otevřením svíracích talířů.

Stroj je vybavený dveřmi pro nakládku. Dveře mohou být rozličných typů: manuální dveře s pohyblivou roletou, automatické dveře s vertikální posuvnou roletou nebo manuální křídlové dveře. Křídlové dveře jsou reverzibilní, je tedy možné je namontovat s pravým nebo levým otvíráním. U stroje s automatickými dveřmi cyklus skončí vždy s otevřením dveří.

Stroj ve standardním provedení s dveřmi s posuvnou roletou má certifikát shody ETL podle normy.

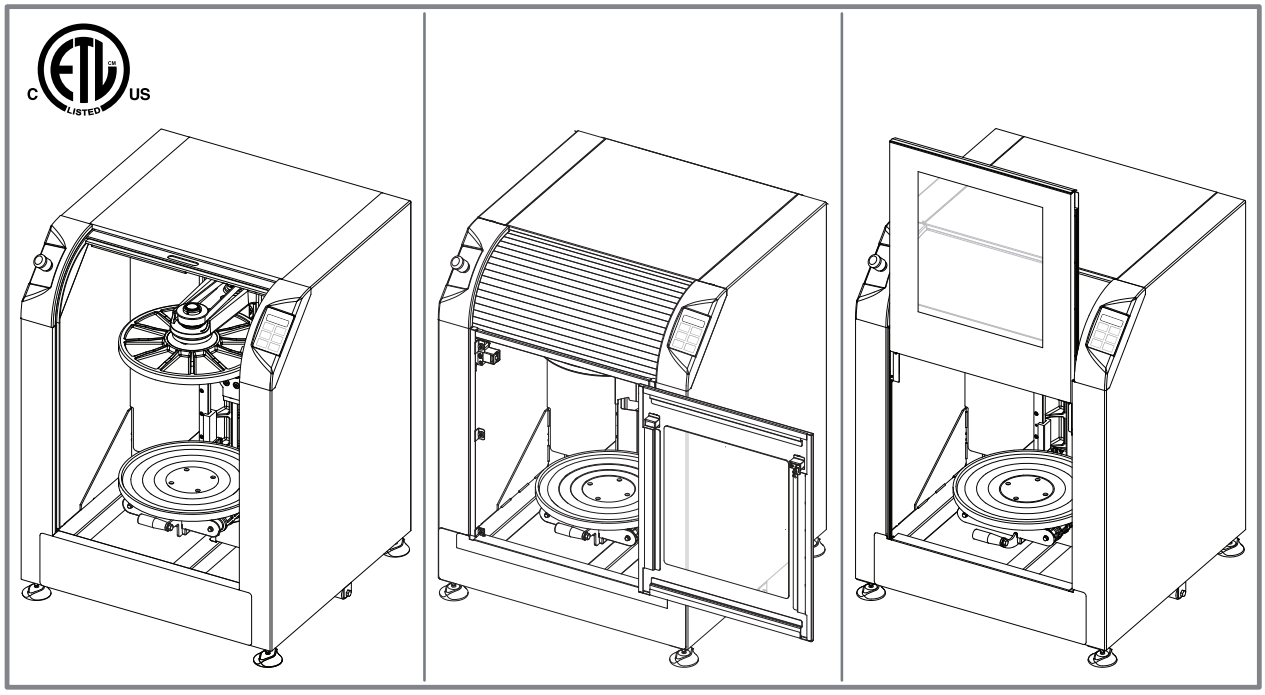

Ma klawiaturę membranową, dzięki której istnieje możliwość przeprowadzenia cyklu w trybie całkowicie automatycznym (przycisk AUTO) lub wyboru wstępnie ustawionych programów mieszania.

Przyciski regulacyjne + i − podczas normalnego funkcjonowania pozwalają na zmianę czasu mieszania ustawionego przed rozpoczęciem cyklu. Używane są również do sterowania otwarciem drzwiczek i uzyskania pozwolenia na ręczne odblokowanie.

Wyświetlacz pokazuje opis programu mieszania, czynności wykonywane przez maszynę oraz ewentualnie komunikaty o błędzie.

Stroj je vybavený klávesnicí opatřenou membránou pomocí které je možné vykonat cyklus v plně automatickém režimu (tlačítkem AUTO) nebo zvolit program míchání z před-nastavených cyklů.

Regulační tlačítka + a − umožňují za normálního provozu ručně změnit dobu míchání před začátkem cyklu. Jsou používané také pro ovládání otvírání dveří nebo umožňují ruční odblokování.

Displej na zobrazení popisu jednotlivých míchacích programů, úkony, které provádí stroj a případných chybových hlášení.

2.2 Wydajność i charakterystyka

Prędkość mieszania	Ustalana automatycznie (w zależności od wymiarów puszki) lub wstępnie programowana (cykle spersonalizowane)
Czas mieszania	Ustawiany ręcznie: • w trybie AUTO (w zależności od wymiarów puszki) • od 30 sekund do 20 minut • do 40 minut (tylko w przypadku specyficznej konfiguracji technicznej)
Mocowanie	Automatyczne (w zależności od wymiarów puszki) lub wstępnie programowane (cykle spersonalizowane)
Cykl pracy	ciągły
Kierunek rotacji mechanizmu mieszania	dwukierunkowo
Typ opakowania	cylindryczne - kwadratowe - owalne
Maks. masa opakowania	40 kg / 88 lb
Min. wysokość opakowania	bez adaptera dla puszki: 100 mm z adapterem dla puszki: 89 mm
Maks. wysokość opakowania (*)	z dolnym wysuwanym talerzem: 470 mm z dolnym niewysuwanym talerzem: 410 mm
Maks. średnica opakowania	390 mm

(*) Maksymalna wysokość zmniejsza się, jeśli obecne jest urządzenie do centrowania puszek indywidualnie dopasowane na dolnym talerzu lub jeśli używany jest adapter dla puszki. Dolny niewysuwany talerz nie obraca się, gdyż jest zamontowany na stałe w celu ułatwienia załadunku pojemnika.

2.3 Łączność

Maszyna wyposażona jest w port USB umożliwiający łatwe podłączenie do tego samego komputera, który służy do zarządzania np. dozownikiem COROB, zapewniając pewne funkcje łączności.

Po podłączeniu maszyna jest automatycznie rozpoznawana, a wszystkie informacje, w tym ustawienia początkowe maszyny, dane operacyjne i rejestr błędów, są zapisywane na komputerze i udostępniane w czasie rzeczywistym do celów serwisowych, diagnostycznych i monitorowania (w tym zdalnie).

Ustawienia są automatycznie zapisywane i przywoływane w celu przywrócenia ich w razie potrzeby.

Za pomocą programu konfiguracyjnego EVOservice można dostosować cykle mieszania do konkretnych wymagań produktu i przeprowadzić aktualizację oprogramowania sprzętowego.

Aby uzyskać bardziej szczegółowe informacje, należy pobrać instrukcję użytkownika EVOservice z obszaru pobierania na stronie internetowej firmy COROB.

2.4 Przewidziane użytkowanie i użytkowanie niewłaściwe, dające się łatwo przewidzieć

Maszyna jest przeznaczona do użytku profesjonalnego do mieszania niewybuchowych farb i lakierów w metalowych lub plastikowych puszkach.

W przypadku mieszania lakierów lub barwników zawierających łatwopalne rozpuszczalniki obowiązkowe jest ich pakowanie w pojemniki posiadające homologację ONZ.

Stosowanie łatwopalnych farb lub barwników, które mogą emitować potencjalnie wybuchowe pary, może stanowić zagrożenie wybuchem lub pożarem.

Skonsultować się z producentem produktów do mieszania (baza, barwniki), aby dowiedzieć się, jak uniknąć ryzyka powstania niebezpiecznej sytuacji dla operatora lub ryzyka wybuchu lub pożaru.

Należy skrupulatnie przestrzegać instrukcji użytkowania podanych na opakowaniu barwnika i przeczytać uważnie **KART CHARAKTERYSTYKI (MSDS - Material Safety Data Sheet)**, które musi dostarczyć sprzedawca lub producent produktu.

2.2 Vlastnosti a funkce

Rychlost míchání	Automaticky (na základě rozměrů nádoby) anebo přednastavená (personalizované cykly)
Čas míchání	Lze nastavit ručně: • v režimu AUTO (podle rozměrů nádoby) • od 30 vteřin do 20 minut • až do 40 minut (pouze se specifickou technickou konfigurací)
Sevření	Automaticky (na základě rozměrů nádoby) anebo přednastavený (personalizované cykly)
Provozní cyklus	kontinuální
Směr otáčení míchacího mechanismu	obousměrný
Typ nádoby	válcovitá - hranatá - oválná
Max. hmotnost nádoby s barvou	40 kg / 88 lb
Min. výška nádoby s barvou	bez adaptéru nádoby 100 mm s adaptérem nádoby 89 mm
Max výška nádoby (*)	s dolním vytažitelným talířem: 470 mm s dolním nevytažitelným talířem: 410 mm
Max. průměr nádoby s barvou	390 mm

(*) Max výška je menší pokud je přítomný přizpůsobený centrovací prvek na dolním talíři nebo když je používaný adaptér nádoby. Dolní nevyjímatelný talíř se neotáčí, nýbrž je pevný, aby se usnadnilo umístění nádoby.

2.3 Připojitelnost

Stroj je vybaven jedním USB portem pro usnadnění jeho připojení k počítači používaném například pro řízení dispenzeru COROB, a poskytnutí některých funkci připojitelnosti.

Po připojení je stroj automaticky rozeznán a veškeré informace, včetně počátečních nastavení, provozních údajů a registru chyb stroje, jsou uloženy na počítač a v reálném čase poskytnuty za účelem asistence, diagnostiky a monitorování (i z dálky).

Nastavení jsou uložena a vyvolána automaticky za účelem jejich obnovy v případě potřeby.

Použitím konfiguračního programu EVOservice lze přizpůsobit cykly míchání podle specifických požadavků produktu a provést aktualizace firmwaru.

Pro bližší informace si stáhněte uživatelskou příručku EVOservice z oblasti stahování stránky COROB.

2.4 Vhodné a nevhodné, racionálně předpokládané použití

Tento stroj slouží na profesionální použití pro účely míchání nevýbušných barev, lazur a nátěrů, v kovových nebo plastových nádobách.

Pro míchání laků nebo barvicích přípravků s obsahem hořlavých ředidel platí povinnost, že musejí být zabaleny do obalů homologovaných podle OSN.

Použití hořlavých laků nebo barvicích přípravků, které mohou produkovat potenciálně výbušné výpary, může s sebou nést rizika výbuchu nebo požáru.

Chcete-li se dozvědět způsob, jak předejít riziku tvorby situací nebezpečných pro obsluhu nebo rizik výbuchu nebo požáru, obraťte se na výrobce produktů určených k míchání (báze, barviva).

Přísně postupujte podle pokynů k použití uvedených na obalu produktu a pozorně si přečtěte **BEZPEČNOSTNÍ LISTY (MSDS - Material Safety Data Sheet)** , které prodejce nebo výrobce musí poskytnout.

Maszyny można używać w małych, średnich i dużych punktach sprzedaży lub w profesjonalnych centrach przygotowywania kolorowych farb i lakierów.

Maszyny należy używać wyłącznie w granicach określonych w danych technicznych oraz na sposób opisany w niniejszej instrukcji..

Każde zastosowanie maszyny inne niż przewidziane, które nie zostało objęte niniejszą książką instrukcji, uważa się za użytkowanie niewłaściwe i nieprzewidziane, dlatego też powoduje ono przepadek odpowiedzialności producenta wynikający z nieprzestrzegania tych zaleceń.

2.5 Dane identyfikacyjne

Maszyna jest wyposażona w tabliczkę identyfikacyjną (rozdział 3.4) wskazującą:

1. Nazwę producenta.
2. Oznaczenia.
3. Model maszyny.
4. Miesiąc i rok produkcji.
5. Numer fabryczny.
6. Charakterystyki elektryczne.

Nie usuwać ani nie ingerować w żaden sposób w tabliczkę identyfikacyjną.

Stroj je určen pro potřeby menších a středně velkých prodejen anebo profesionálních center pro přípravu nátěrových hmot v různých barevných odstínech.

Stroj se smí používat pouze v rámci limitů uvedených technických vlastností a způsobem uvedeným v tomto návodě.

Jakékoliv jiné jeho použití než jak je uvedeno, které není obsaženo anebo odvozeno z obsahu tohoto návodu je třeba považovat za nevhodné a nepředpokládané použití, které tedy ruší všechny zárukou stanovené podmínky a zodpovědnost výrobce za škody vzniklé v důsledku nerespektování zde uvedených pokynů.

2.5 Identifikační údaje

Na stroji je připevněnidentifikační štítek (kapitola 3.4), kde jsou následující údaje:

1. Jméno výrobce.
2. Značky.
3. Model stroje.
4. Měsíc a rok výroby.
5. Výrobní číslo.
6. Elektrické charakteristiky.

V žádném případě neodstraňovat ani jinak nepoškozovat identifikační štítek.

3 BEZPIECZEŃSTWO

3.1 Ostrzeżenia związane z bezpieczeństwem oraz niedozwolonym użyciem

OBOWIĄZKOWO

- **Przeczytać uważnie instrukcję przed rozpoczęciem wykonywania prac na maszynie.**
- Maszyna może być stosowana wyłącznie zgodnie z przeznaczeniem, dla jakiego została wykonana.
- Zwracać uwagę na symbole ostrzegawcze umieszczone na maszynie.
- Jeśli jest takie zalecenie, należy stosować środki ochrony indywidualnej.
- Tylko wykwalifikowany i odpowiednio przeszkolony pracownik (KONSERWATOR) jest upoważniony do dostępu do części maszyny zabezpieczonych panelami w celu wykonania prac konserwacji nadzwyczajnej i napraw.
- Każdą interwencję związaną z konserwacją zwyczajną operator może wykonywać dopiero po wyłączeniu maszyny i odłączeniu kabla zasilającego od gniazda elektrycznego.
- Maszyna może być używana tylko przez **jednego operatora**; obecność innych pracowników poza operatorem, którzy mogą dosięgnąć i dotykać części maszyny podczas użytkowania, jest zabroniona.
- Miejsce pracy operatora, który musi obsługiwać maszynę, znajduje się z przodu.
- Maszyna może być używana tylko przez operatora, który jest pełnoletni i którego odpowiedni stan psycho-fizyczny potwierdził lekarz medycyny pracy.
- Substancje stosowane w maszynie, takie jak barwniki, lakiery, rozpuszczalniki, środki smarne i detergenty mogą być szkodliwe dla zdrowia; przy manipulowaniu, magazynowaniu i likwidacji takich substancji należy postępować zgodnie z obowiązującymi przepisami i instrukcjami dołączonymi do produktu.
- Podczas przeprowadzania konserwacji zwyczajnej, przed wejściem do strefy niebezpiecznej należy skrupulatnie stosować się do instrukcji bezpieczeństwa zamieszczonych w rozdziałach poświęconych temu zagadnieniu.

ZABRONIONE

- Zabrania się stosowania opakowań o charakterystykach wykraczających poza limity określone w niniejszym podręczniku.
- Zabrania się używania docisku talerzy w celu zamykania wieka opakowania.
- Zabrania się wchodzenia na dolny talerz mocujący i/lub inne części maszyny.
- Zabrania się używania maszyny jako blatu roboczego, a także zabrania się pozostawiania przedmiotów na maszynie podczas jej pracy.
- **MASZYNA NIE JEST URZĄDZENIEM PRZECIWWYBUCHOWYM I DLATEGO NIE WOLNO JEJ UŻYWAĆ W STREFACH SKLASYFIKOWANYCH JAKO TAKIE (POMIESZCZENIA ZAGROŻONE WYBUCHEM).**
- Zabrania się palenia tytoniu w pobliżu maszyny.
- Nie wolno używać wolnego ognia ani stosować materiałów, które mogą generować iskry i zaprószyć pożar.
- Maszyna nie może być używana do celów spożywczych.
- OPERATOR nie może wykonywać prac zarezerwowanych dla KONSERWATORA ani INSTALATORA. Producent NIE odpowiada za szkody spowodowane nieprzestrzeganiem tego zakazu.
- Zabrania się używania maszyny bez osłon lub z wyłączonymi, uszkodzonymi lub brakującymi urządzeniami bezpieczeństwa, które są ewentualnie obecne na maszynie. Panele muszą bezwzględnie pozostawać zamknięte.
- W przypadku pożaru maszyny nigd **nie używać wody**. Używać wyłącznie gaśnic proszkowych lub śniegowych, postępując zgodnie z instrukcjami i ostrzeżeniami podanymi przez producenta i umieszczonymi na gaśnicy.

3 BEZPEČNOST

3.1 Bezpečnostní upozornění a nepovolená použití

POVINNOSTI

- **Přečíst pozorně návod k použití před provedením jakékoliv operace na stroji.**
- Stroj může být použitý výhradně pro ty účely, pro které byl navržený a vyrobený.
- Dávat pozor na veškerá označení nacházející se na stroji.
- Tam, kde je to nařízeno, používat prostředky osobní ochrany.
- Pouze kvalifikovaný a řádně vyškolený personál (MECHANIK ÚDRŽBY) má povolený přístup k částem stroje chráněným panely pro účely mimořádné údržby a oprav.
- Jakýkoliv zásah běžné údržby, který provádí operátor, musí provádět za stroje ve vypnutém stavu a s přívodním kabelem elektrického napájení odpojeným od zásuvky.
- Stroj musí být používán **pouze jedním operátorem**; je zakázána přítomnost dalších jiných pracovníků, kteří by se mohli dostat ke stroji a dotýkat se jeho částí v průběhu jeho použití.
- Pracovní místo pro obsluhu, která musí stroj používat, se nachází na přední straně.
- Stroj musí používat obsluha, která dosáhla plnoletosti, a která je v psychofyzických podmínkách definovaných pracovním lékařem jako vhodná.
- Látky, které lze používat na stroji jako barviva, laky, ředidla, maziva a čistící prostředky, mohou být škodlivé pro zdraví; manipulovat, skladovat a likvidovat tyto látky podle platných norem a podle instrukcí poskytnutých výrobcem.
- Při provádění pravidelné údržby před vstupem do nebezpečné zóny si nejprve přečtěte a přesně dodržujte pokyny uvedené v příslušných kapitolách.

ZAKÁZÁNO

- Je zakázáno pracovat s nádobami, které mají vlastnosti mimo limit uvedený v tomto návodě.
- Je zakázáno používat upínací talíře k zavření víka na nádobě s barvou.
- Je zakázáno vystupovat na spodní upínací talíř anebo na jiné části stroje.
- Je zakázáno používat stroj jako pracovní plochu a je rovněž zakázáno nechávat na stroji během chodu položené předměty.
- **STROJ NEMÁ PROTIVÝBUCHOVOU OCHRANU, TUDÍŽ NESMÍ BÝT POUŽÍVÁN V PROSTŘEDÍCH TAKTO KLASIFIKOVANÝCH (MÍSTA S NEBEZPEČÍM VÝBUCHU).**
- Je zakázáno kouřit v blízkosti stroje.
- Nepoužívejte otevřený oheň nebo materiál, který by mohl způsobit jiskry a vznítit požár.
- Stroj nesmí být používaný pro potravinářské potřeby.
- OBSLUHA stroje nesmí vykonávat operace vyhrazené MECHANIKOVI ÚDRŽBY nebo INSTALATÉROVI. Výrobce NENESE zodpovědnost za škody vzniklé nedodržením tohoto zákazu.
- Je zakázáno používat stroj bez ochranných krytů nebo s deaktivovanými, poškozenými nebo nepřítomnými bezpečnostními zařízeními. Ochranné panely musí být přísně zavřené.
- Pokud dojde ke vzplanutí stroje, **nikdy nepoužívejte vodu.** Používat pouze práškové hasicí přístroje nebo přístroje s oxidem uhličitým a dodržovat návod k použití a výstrahy uvedené výrobcem na hasicím přístroji.

ZAGROŻENIE ELEKTRYCZNE

- **ZAWSZE NALEŻY PODŁĄCZAĆ MASZYNĘ DO GNIAZDA ELEKTRYCZNEGO Z UZIEMIENIEM.** Linia musi być zabezpieczona przed przeciążeniami, zwarciami i bezpośrednimi kontaktami, zgodnie z obowiązującymi przepisami BHP. Nieprawidłowe wykonanie uziemienia może spowodować niebezpieczeństwo porażenia prądem elektrycznym.
- Maszyna nie może być podłączona do źródła zasilania elektrycznego o charakterystykach innych niż podane na tabliczce znamionowej.
- Aby zapobiec porażeniu prądem elektrycznym czy innym obrażeniom, maszyny należy używać wyłącznie w zamkniętych pomieszczeniach. Zabrania się używania maszyny na zewnątrz, gdzie może być narażona na deszcz lub silną wilgoć.
- Zawsze przed przystąpieniem do jakichkolwiek prac konserwacyjnych należy wyjmować przewód zasilania elektrycznego z gniazda elektrycznego.
- Maszyna jest odcinana od sieci zasilania elektrycznego poprzez wyjęcie wtyczki zasilania, w związku z czym musi być zainstalowana w pobliżu łatwo dostępnego gniazda elektrycznego.
- Do zasilania maszyny nie używać przedłużaczy.
- Nie używać rozgałęźników w celu podłączenia innych urządzeń do gniazdka zasilania maszyny.
- Należy okresowo sprawdzać stan przewodu zasilającego; w przypadku stwierdzenia uszkodzenia należy wymienić go na nowy, dostarczony przez producenta.

3.2 Ostrzeżenia odnośnie do stosowania produktów

NIEBEZPIECZEŃSTWO

Maszyna jest odpowiednia do stosowania barwników; należy skrupulatnie przestrzegać instrukcji użytkowania podanych na opakowaniu produktu i przeczytać uważnie **KARTY CHARAKTERYSTYKI (MSDS - Material Safety Data Sheet)**, które musi dostarczyć sprzedawca lub producent produktu.

Należy przestrzegać wszystkich podanych instrukcji i, gdy jest to obowiązkowe, używać przewidzianego sprzętu ochronnego.

Poniżej zamieszczono niektóre z najczęściej używanych ostrzeżeń i środków bezpieczeństwa, podawanych przez producentów barwników.

1. Szkodliwy przy połknięciu.
2. Unikać kontaktu ze skórą i oczami. W przypadku kontaktu ze skórą i oczami, przemyć dużą ilością wody.
3. Przechowywać poza zasięgiem dzieci.
4. Kiedy to obowiązkowe, używać wskazanego sprzętu ochronnego.
5. W przypadku niezamierzonego uwolnienia lub rozlania produktu, natychmiast dokładnie przewietrzyć daną strefę i postępować zgodnie z instrukcjami podanymi w niniejszym podręczniku oraz instrukcjami dołączonymi do danego produktu.
6. Nie wylewać barwnika do kanalizacji. Przy likwidacji pozostałości barwnika stosować się do lokalnych przepisów prawnych w tym zakresie.

NEBEZPEČÍ Z ELEKTRIKY

- **PŘIPOJENÍ STROJE K ELEKTRICKÉ SÍTI MUSÍ BÝT OPATŘENÉ UZEMNĚNÍM.** Elektrické vedení musí být chráněno před přetíženími, zkraty a přímými kontakty, ve shodě s platnými protiúrazovými normami. Nesprávně provedené uzemnění může představovat riziko zasažení elektrickým proudem.
- Stroj nesmí být napájený ze zdroje, který má charakteristiky odlišné od požadovaných charakteristik uvedených na identifikačním štítku stroje.
- Aby se zabránilo riziku zasažení elektrickým proudem nebo zranění, je nutné používat stroj pouze ve vnitřních prostředích. Je zakázáno používat stroj ve venkovním prostředí, kde by mohl být vystavený dešti a silné vlhkosti.
- Je nutné vždy odpojit kabel elektrického napájení ze sítě před provedením jakéhokoliv údržbářského úkonu.
- Izolace stroje od sítě elektrického napětí se provede vytažením zástrčky přívodního kabelu ze sítě, je tudíž vhodné, aby byl stroj umístěný v blízkosti snadno dosažitelné zásuvky.
- Nepoužívat prodlužovací kabely za účelem napájení stroje.
- Nepoužívat vícebodové zástrčky pro připojení jiných zařízení na zásuvku, ze které je napájený stroj.
- Kontrolovat pravidelně stav elektrického napájecího kabelu a v případě, že je poškozený, vyměnit ho za nový, který dodá sám výrobce.

3.2 Upozornění o použití produktů

NEBEZPEČÍ

Stroj je vhodný pro obecné použití barviv, přísně dodržujte upozornění a pokyny pro použití uvedené na obalu produktu a pozorně si přečtěte **BEZPEČNOSTNÍ LIST (MSDS - Material Safety Data Sheet)** , který prodejce nebo výrobce musí dodat.

Dodržujte všechny uvedené bezpečnostní pokyny a pokud je to povinné, používejte předepsané ochranné osobní pracovní prostředky.

Níže uvádíme některá nejběžnější upozornění a bezpečnostní opatření, která běžně poskytují výrobci barviv.

1. Požití je škodlivé.
2. Zabránit styku s kůží a očima. V případě styku s kůží a očima opláchnout dostatečným množstvím vody.
3. Přechovávat daleko od dosahu dětí.
4. Pokud je to povinné, používat požadované ochranné prostředky.
5. V případě náhodného rozlití nebo převrácení produktu důkladně vyvětrat prostory a postupovat podle pokynů uvedených v tomto návodu a v pokynech dodaných se samotným výrobkem produktu.
6. Nevylévejte barviva do kanalizace. Při likvidaci zbytků dodržovat platné místní předpisy.

3.3 Zagrożenia pozostałe

Zagrożenie		Środki zapobiegawcze	Ś.O.I.	Odn. w instrukcji
	Ryzyko porażenia prądem elektrycznym - Ryzyko porażenia prądem elektrycznym, jeśli maszyna podłączona jest do gniazda elektrycznego bez uziemienia.	Maszynę należy zasilać z gniazda prądu elektrycznego z uziemieniem.	\	rozdz. 5
	Ryzyko porażenia prądem elektrycznym / oparzeń - Ryzyko porażenia prądem elektrycznym w przypadku dostępu do części maszyny chronionych panelami bez wcześniejszego odłączenia napięcia elektrycznego.	Operator nie jest upoważniony do dostępu do części maszyny zabezpieczonych panelami. Dla konserwatora: przed przystąpieniem do jakichkolwiek prac konserwacyjnych należy wyłączyć maszynę i odłączyć przewód zasilania od gniazda elektrycznego. Odczekać kilka minut przez dotknięciem silnika.	\	
	Uszkodzenia grzbietowo-lędźwiowe - Przemieszczanie ciężkich obciążeń podczas przemieszczania maszyny i załadunek puszek na maszynę mogą powodować tego typu uszkodzeniai.	Nie należy przekraczać wartości granicznych ciężaru ustalonych w obowiązujących przepisach. Używać stosownych środków do podnoszenia lub pracować w grupach przynajmniej dwuosobowych.	RĘKAWICE OCHRONNE PRZED RYZYKIEM MECHANICZNYM (PRZEDARCIE, PRZECIĘCIE)	rozdz. 4 - 6
	Ryzyko poślizgnięcia / upadku - Niewłaściwe użytkowanie dolnego wysuwanego talerza mocującego (na przykład jako schodek, aby dostać się do produktów na wyższych regałach) może spowodować obrażenia.	Zabrania się wchodzenia na dolny talerz mocujący i/lub inne części maszyny.	\	rozdz. 6
	Ryzyko upadku przedmiotów / Zmiażdżenie - Podczas ustawiania na maszynie puszka może się przewrócić i spaść na operatora. Podczas działania maszyny ewentualne przedmioty pozostawione na niej mogą spaść na operatora.	Ustawiać puszkę, upewniając się, że cała jej podstawa opiera się na dolnym talerzu dociskowym. Nie przekraczać dopuszczalnej masy opakowania. Zabrania się używania maszyny jako blatu roboczego, a także zabrania się pozostawiania przedmiotów na maszynie podczas jej pracy.	RĘKAWICE OCHRONNE PRZED RYZYKIEM MECHANICZNYM (PRZEDARCIE, PRZECIĘCIE)	rozdz. 2.2 - 6
	Ryzyko zmiażdżenia / Pochwycenia / Przeciągnięcia - Automatyczne przesuwanie klapy drzwiczek może powodować urazy. Ryzyko pochwycenia/uwięzienia.	Klapa otwiera się do góry. Należy pozostawić odpowiednią ilość wolnego miejsca. Nie kłaść żadnych przedmiotów na maszynie. Nie wkładać rąk do niebezpiecznej strefy. Przed przeprowadzeniem jakiejkolwiek interwencji należy nacisnąć przycisk zatrzymania awaryjnego.	RĘKAWICE OCHRONNE PRZED RYZYKIEM MECHANICZNYM (PRZEDARCIE, PRZECIĘCIE)	rozdz. 3.5 - 6.2
	Ryzyko przecięcia - Ryzyko powstania ran i otarć spowodowane ostrymi krawędziami i wystającymi elementami puszek.	Należy używać odpowiednich środków ochrony indywidualnej (rękawice chroniące przed przecięciem). Nie używać maszyny, jeśli puszki są uszkodzone lub nie są prawidłowo zamknięte.	RĘKAWICE OCHRONNE PRZED RYZYKIEM MECHANICZNYM(PRZEDARCIE, PRZECIĘCIE)	rozdz. 6
	Ryzyko wybuchu	Nie należy używać maszyny w strefach sklasyfikowanych jako wybuchowe (pomieszczenia zagrożone wybuchem). Nie wolno używać wolnego ognia ani stosować materiałów, które mogą generować iskry i zaprószyć pożar. Należy przestrzegać warunków związanych z użytkowaniem maszyny zgodnie z przeznaczeniem oraz zaleceń wskazanych w rozdziale 4. 2. Przestrzegać warunki otoczenia w miejscu pracy wskazanych w rozdziale 3.8.	\	rozdz. 2.4 - 3.8
	Ryzyko zatrucia i uczulenia Kontakt produktu z oczami oraz skórą, a także wdychanie oparów i pyłów wydostających się z produktu z powodu pęknięcia puszki. Opary generowane przez stosowane barwniki mogą wywołać zatrucie i/lub uczulenia podczas operacji czyszczenia i likwidacji maszyny.	Nie używać maszyny, jeśli puszki są uszkodzone lub nie są prawidłowo zamknięte. Należy przeczytać ostrzeżenia, zamieszczone na kartach bezpieczeństwa stosowanych barwników, które muszą być obowiązkowo dostarczone przez producenta barwników (karty MSDS Material Safety Data Sheet). Dbać o odpowiednie wietrzenie pomieszczenia. Należy używać odpowiednich środków ochrony indywidualnej (okulary, rękawice i maseczka).	Urządzenia ochrony indywidualnej zalecane w kartach MSDS.	rozdz. 3.2 - 4 - 6 - 7

3.3 Trvalá rizika

Riziko		Preventivní opatření	POO	Odkazy v návodu
	Riziko zasažení proudem - Riziko zasažení elektrickým proudem, pokud je stroj napájený z elektrické zásuvky bez uzemnění.	Přívod energie do stroje zajistěte prostřednictvím uzemněné zásuvky.	\	kap. 5
	Riziku úrazu elektrickým proudem / popálení - Riziko úrazu elektřinou v případě vstupu do částí chráněných panely, pokud nebylo předem vypnuto elektrické napětí.	Obsluha stroje není autorizována k přístupu k částem stroje, které jsou chráněné ochrannými kryty. Upozornění pro údržbáře: Před prováděním jakékoliv údržby je nutné vypnout stroj a odpojit přívodní napájecí kabel ze sítě. Předtím, než se dotknete motoru vždy nejprve počkejte několik minut.	\	
	Poškození zádových svalů a páteře - Manipulace s těžkým nákladem během přemísťování stroje a nakládání těžkých nádob do stroje může způsobit úraz.	Nepřekračujte meze hmotnosti stanovené platnými normami. Používejte vhodné zdvihací pomůcky anebo spolupracujte ve dvou.	*OCHRANNÉ RUKAVICE MECHANICKÉ RIZIKO (NATRŽENÍ, PŘEŘEZÁNÍ)*	kap. 4 - 6
	Riziko uklouznutí a pádu - Nevhodné použití vytahovacího spodního upínacího talíře (například namísto žebříku pro vystupování do vysokých regálů) může být příčinou úrazu.	Je zakázáno vystupovat na spodní upínací talíř anebo na jiné části stroje.	\	kap. 6
	Riziko pádu předmětů / Rozdrcení - Během vkládání nádoby do stroje se nádoba může převrátit a spadnout na operátora. Předměty ponechané na stroji mohou během jeho chodu spadnout na operátora.	Umístěte nádobu vždy tak, aby celé její dno leželo na spodním upínacím talíři. Nepřekračujte maximální přípustnou hmotnost nádoby s barvou. Je zakázáno používat stroj jako pracovní plochu a je rovněž zakázáno nechávat na stroji během chodu položené předměty.	*OCHRANNÉ RUKAVICE MECHANICKÉ RIZIKO (NATRŽENÍ, PŘEŘEZÁNÍ)*	kap. 2.2 - 6
	Riziko stlačení / zavlečení / vtažení - Automatický pohyb dveří může způsobit poranění. Riziko vtažení dovnitř/ zachycení.	Dveře se otvírají směrem vzhůru. Ponechte dostatečný volný prostor. Nepokládejte na stroj žádné předměty. Nevkládejte ruce do nebezpečné zóny. Před jakýmkoli zákrokem na stroji nejprve stiskněte tlačítko na nouzové zastavení.	*OCHRANNÉ RUKAVICE MECHANICKÉ RIZIKO (NATRŽENÍ, PŘEŘEZÁNÍ)*	kap. 3.5 - 6.2
	Riziko pořezání - Riziko poranění a odřenin v důsledku ostrých hran a příslušenství nádob s kterými pracujete.	Používejte pracovní pomůcky osobní ochrany (rukavice odolné proti prořezání). Přečtěte si upozornění, která jsou uvedená na bezpečnostních listech používaných barviv.	*OCHRANNÉ RUKAVICE MECHANICKÉ RIZIKO (NATRŽENÍ, PŘEŘEZÁNÍ)*	kap. 6
	Riziko výbuchu	Nepoužívejte stroj v zónách s touto klasifikací (prostředí s nebezpečím výbuchu). Nepoužívejte otevřený oheň nebo materiál, který by mohl způsobit jiskry a vznítit požár. Dodržujte podmínky používání předpokládané strojem a doporučení uvedená v kapitole 2. 4. Dodržovat podmínky ohledně pracovního prostředí uvedené v kapitole 3.8.	\	kap. 2.4 - 3.8
	Riziko otravy a vzniku přecitlivělosti Styk očí a pokožky s produktem, vdechování výparu nebo prachu vycházejících z produktu následkem rozbití nádoby. Výpary pocházející z barviv mohou způsobit otravu nebo vznik přecitlivělosti během provádění čištění anebo likvidace stroje. Nepoužívejte pro práci stroje poškozené nebo nesprávně uzavřené nádoby.	Přečtěte si upozornění, která jsou uvedená na bezpečnostních listech používaných barviv. Bezpečnostní listy musí povinně dodávat výrobce spolu s barvivy (bezpečnostní listy MSDS Material Safety Data Sheet). Větrat prostory vhodným způsobem. Používejte vhodné pracovní pomůcky osobní ochrany (brýle, rukavice, masku).	Doporučené prostředky osobní ochrany uvedené v bezpečnostních listech MSDS.	kap. 3.2 - 4 - 6 - 7

3.4 Usytuowanie etykiet

3.4 Umístění nálepek

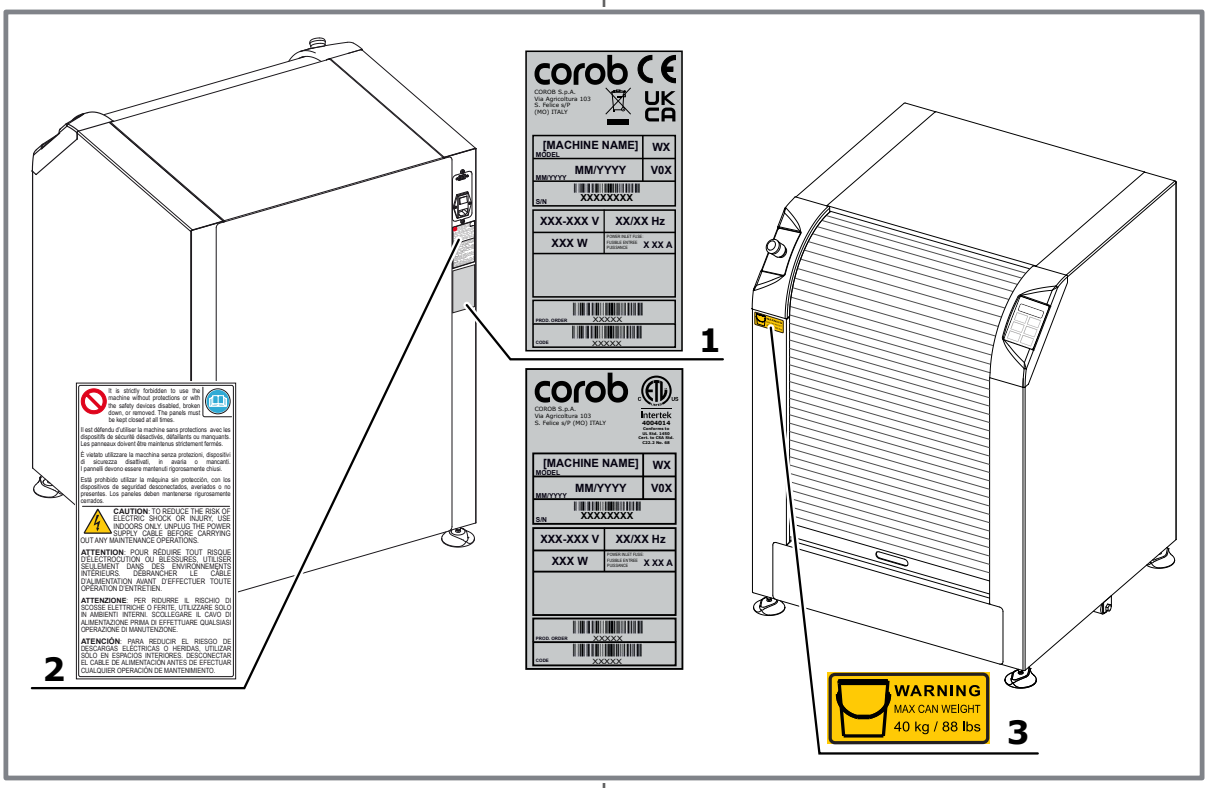

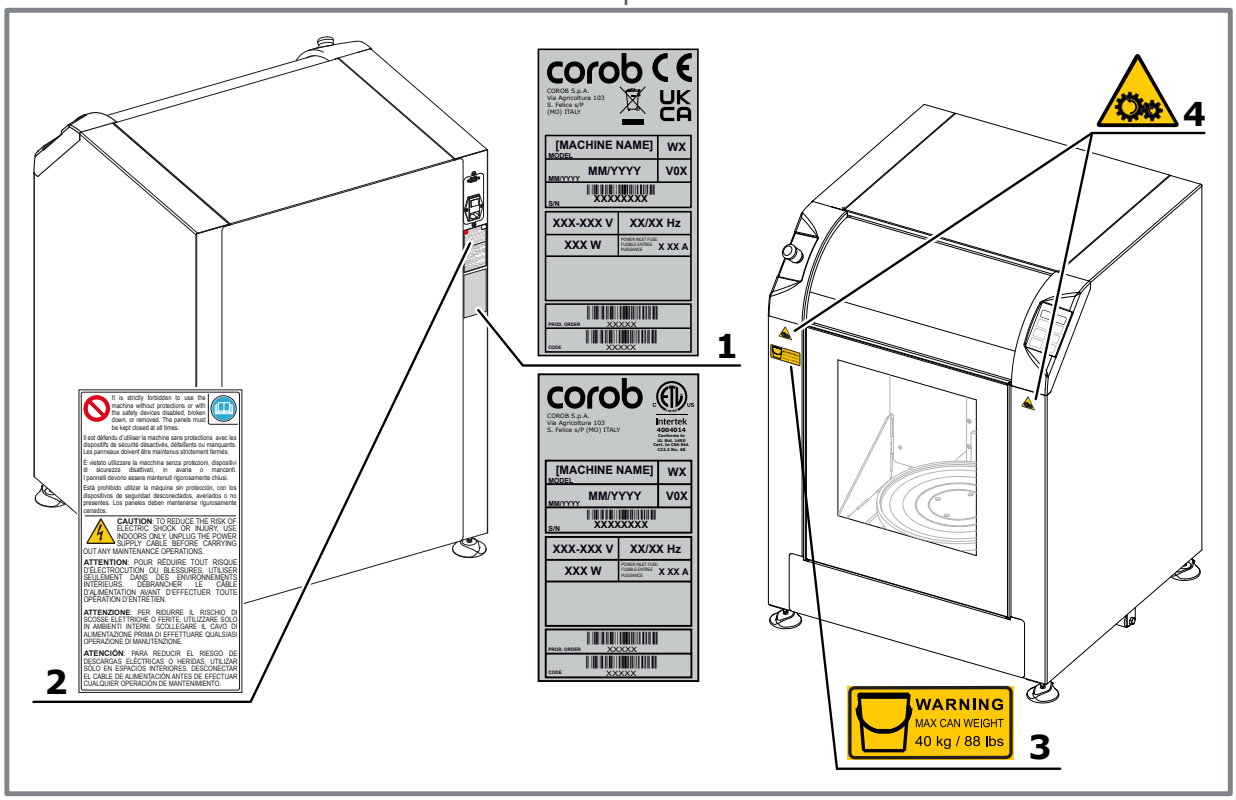

1. Tabliczka identyfikacyjna (rozdział 1.2)
2. Etykieta „Ostrzeżenia ogólne”
3. Etykieta „Maksymalna masa opakowania”
4. Etykieta „Ryzyko pochwycenia / uwięzienia” (tylko w przypadku drzwiczek automatycznych)

Nie usuwać naklejek dotyczących bezpieczeństwa lub zawierających instrukcje i dbać o ich czytelność. Wszelkie naklejki nieczytelne lub brakujące należy zawsze zastępować nowymi, zwracając się o nie do producenta.

1. Identifikační štítek (kapitola 1.2)
2. Nálepka „Všeobecná upozornění“
3. Nálepka “Maximální hmotnost nádoby s barvou“
4. Nálepka “Riziko vtažení dovnitř/zachycení.” (pouze automatické dveře)

Zabránit odstranění či nečitelnosti bezpečnostních a informačních nálepek. Nahradit jakékoliv chybějící nebo nečitelné nálepky za nové, vyžádané u výrobce.

3.5 Urządzenia ochronne

3.5 Bezpečnostní zařízení

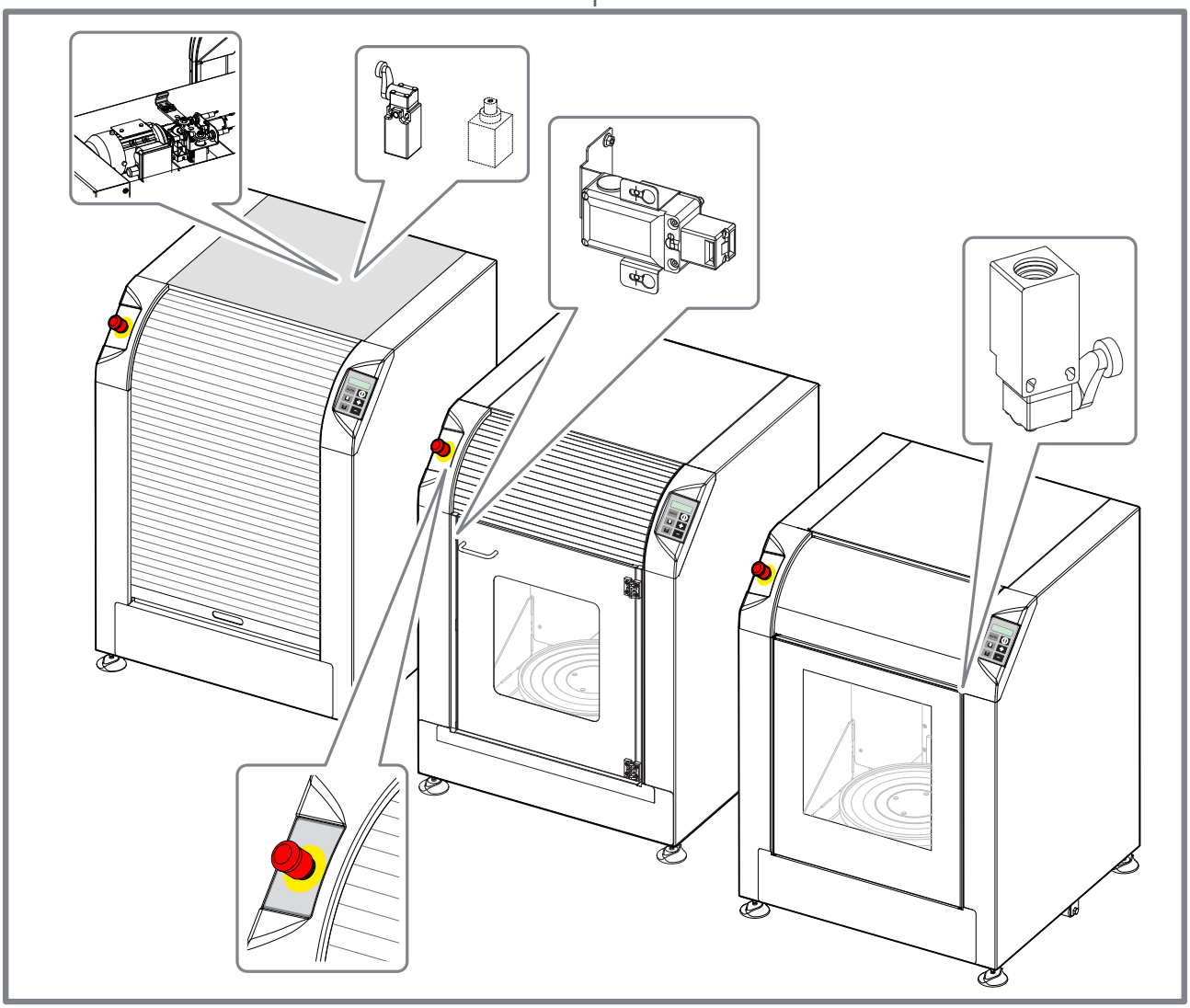

Przycisk awaryjny

Czerwony przycisk grzybkowy.

Użycie przycisku powoduje natychmiastowe zatrzymanie awaryjne maszyny wraz z zatrzymaniem wszystkich ruchów.

Aby go odblokować po wciśnięciu, należy pociągnąć przycisk na zewnątrz.

OSTRZEŻENIE

NIE PRZEKRĘCAĆ PRZYCISKU, LECZ TYLKO POCIĄGNĄĆ GO W GÓRĘ.

W celu otwarcia drzwiczek przy zatrzymanej maszynie należy zwolnić przycisk awaryjny.

Urządzenie zabezpieczające drzwiczki (wyłącznik krańcowy) (tylko w przypadku drzwi z przesuwną klapą i skrzydłowych)

Maszyna wyposażona jest w wyłącznik krańcowy bezpieczeństwa, który blokuje aktywację cykli mieszania w przypadku otwartych drzwi.

Otwarcie drzwiczek podczas cyklu mieszania jest możliwe wyłącznie wtedy, kiedy mechanizm mieszania jest w pozycji pionowej, zwykle w fazie mocowania i zwalniania opakowania. Otwarcie drzwiczek w tych sytuacjach powoduje natychmiastowe zatrzymanie wszystkich ruchów z oczywistych względów bezpieczeństwa.

Na wyświetlaczu:

Symbol	Znaczenie
	Drzwi zostały odblokowane i można je otworzyć
	Drzwi są zablokowane

Tlačítko nouzového zastavení

Nouzové zastavení červený hříbek.

Stisknutí tohoto tlačítka vyvolá okamžité zastavení v případě nouzové situace na stroji a zastaví všechny probíhající pohyby.

Po stisknutí tohoto tlačítka je třeba je třeba je odblokovat zatáhnutím směrem ven.

UPOZORNĚNÍ

TLAČÍTKO NEOTÁČEJTE, JEDNODUŠE JEJ VYTÁHNĚTE.

Pro otevření dveří je nutné uvolnit nouzové tlačítko.

Bezpečnostní zařízení dveří (koncový spínač)(pouze s dveřmi s posuvnou roletou a s křídlovými dveřmi)

Stroj je vybaven jedním bezpečnostním koncovým spínačem, které zamezuje aktivaci cyklu míchání, jsou-li dveře otevřené.

Otevření dveří během promíchávání obsahu nádoby je možné pouze pokud je nádoba ve svislé poloze, typická poloha ve fázi upínání a uvolnění nádoby s barvou. Otevření dveří v těchto případech vyvolá okamžité zastavení všech probíhajících pohybů ze zřejmých důvodů bezpečnosti.

Na displeji:

Symbol	Význam
	Dveře jsou odblokované a lze je otevřít
	Dveře jsou zablokované

Tylko w przypadku drzwiczek z klapą, jako urządzenie opcjonalne można doposażyć maszynę w system **ryglowania drzwiczek**, który uniemożliwia otwieranie drzwiczek w każdym momencie cyklu. Korzystając z tego opcjonalnego urządzenia, nie ma możliwości otwarcia drzwiczek podczas fazy zamykania talerzy (mocowania puszki) ani otwierania talerzy (zwalniania puszki).

NIEBEZPIECZEŃSTWO

W razie usterki urządzeń bezpieczeństwa zabrania się używania części, które nie zostały dostarczone przez producenta. W razie konieczności należy zwracać się wyłącznie do upoważnionego przez producenta serwisu technicznego.

3.5.1 Kontrola urządzeń zabezpieczających

Co najmniej **dwa razy w roku** należy sprawdzać skuteczność zabezpieczeń maszyny oraz prawidłowość działania urządzeń sterujących i sygnalizacyjnych (rozdział 5).

W przypadku nieoczekiwanych wyników lub nieprawidłowego działania należy natychmiast skontaktować się z serwisem technicznym producenta.

Urządzenie	Czynność	Oczekiwany wynik
Przycisk awaryjny	Uruchomić cykl przy włączonej maszynie i wciśniętym przycisku awaryjnym.	Cykl nie powinien się uruchomić.
	Gdy maszyna jest włączona i trwa proces mieszania, nacisnąć przycisk zatrzymania awaryjnego.	Zatrzymanie wszystkich ruchomych części maszyny.
Urządzenia zabezpieczające drzwi (wyłącznik krańcowy)	Spróbować uruchomić cykl przy otwartych drzwiach.	Cykl nie powinien się uruchomić. Na wyświetlaczu wyświetli się komunikat żądania zamknięcia drzwi.
	Gdy maszyna jest włączona i trwa proces mieszania, spróbować otworzyć drzwi przy pomocy klamki. **NIEBEZPIECZEŃSTWO** **Ponieważ operację tę wykonuje się, gdy mechanizmy są w ruchu, należy poczekać, aż ruchy całkowicie ustaną i nie wkładać rąk do wnętrza maszyny.**	Przy otwarciu drzwi muszą zatrzymać się wszystkie ruchome elementy maszyny, po czasie wymaganym przez siłę bezwładności.

3.6 Zatrzymanie awaryjne

W przypadku usterki lub w sytuacji zagrożenia nacisnąć wyłącznik awaryjny (rozdział 3.5). Naciśnięcie przycisku wyłącznika awaryjnego powoduje odcięcie zasilania całej maszyny i zatrzymanie wszystkich ruchów.

Tylko wersje maszyny z drzwiczkami z klapą i skrzydłowymi: w warunkach zatrzymania awaryjnego, system zabezpieczający drzwi utrzymuje zablokowane drzwiczki.

Na wyświetlaczu komunikat wyświetla informację o zatrzymaniu awaryjnym.

Po usunięciu przyczyny wadliwego funkcjonowania lub po zażegnaniu niebezpieczeństwa, **należy zresetować przycisk, pociągając go na zewnątrz**.

OSTRZEŻENIE

NIE PRZEKRĘCAĆ PRZYCISKU, LECZ TYLKO POCIĄGNĄĆ GO W GÓRĘ.

Pouze pro dveře se žaluzií je jako volitelné zařízení možné vyžádat si systém na **blokování dveří**, který brání otevření dveří v kterýkoliv moment probíhajícího cyklu. S tímto volitelným zařízením není možné otevírat dveře během zavírání talířů (upínání nádoby) anebo otvírání talířů (uvolnění nádoby).

NEBEZPEČÍ

V případě poruchy bezpečnostních zařízení je zakázáno používat náhradní díly, které nedodal výrobce. V případě potřeby se obracet pouze na servisní službu autorizovanou výrobcem.

3.5.1 Kontrola bezpečnostních zařízení

Alespoň **dvakrát do roka** je nutné ověřit účinnosti bezpečnostních zařízení stroje a správný provoz ovládacích a signalizačních zařízení (kapitola 5).

V případě neočekávaného výsledku nebo poruch provozu neprodleně kontaktujte asistenční službu výrobce.

Zařízení	Úkon	Očekávaný výsledek
Tlačítko nouzového zastavení	Při zapnutém stroji se stisknutým nouzovým tlačítkem, spusťte cyklus.	Cyklus se nesmí spustit.
	Při zapnutém stroji a probíhajícím míchání stiskněte tlačítko pro nouzové zastavení.	Zastavení všech pohyblivých prvků stroje.
Bezpečnostní zařízení dveří (koncový spínač)	Zkuste spustit cyklus při otevřených dveřích.	Cyklus se nesmí spustit. Displej zobrazuje žádost o zavření dveří.
	Při zapnutém stroji a probíhajícím míchání se pokuste otevřít dveře aktivováním rukojeti. **NEBEZPEČÍ** **Vzhledem na to, že se tato operace provádí při pohybující se mechanice, počkejte na kompletní zastavení pohybů a nevkládejte ruce dovnitř stroje.**	Při otevření dveří se musejí zastavit veškeré pohyblivé prvky stroje, po určité setrvačnosti.

3.6 Nouzové zastavení

V případě poruchy nebo v nebezpečné situaci stiskněte tlačítko nouzového zastavení (kapitola 3.5). Stisknutím tohoto tlačítko se přeruší dodávka elektřiny do celého stroje a dojde k zastavení všech jeho pohybů.

Pouze verze stroje s dveřmi s posuvnou roletou a s křídlovými dveřmi: v podmínkách nouzového zastavení, bezpečnostní systém dveří nechá dveře zablokované.

Na displeji se objeví hlášení o vzniku nouzové zastavení.

Po odstranění příčiny závady v chodu anebo odstranění nebezpečné situace je třeba **odblokovat tlačítko zatažením směrem ven**.

UPOZORNĚNÍ

TLAČÍTKO NEOTÁČEJTE, JEDNODUŠE JEJ VYTÁHNĚTE.

OSTRZEŻENIE

Przycisku awaryjnego należy używać wyłącznie w sytuacjach awaryjnych, a nie w celu normalnego zatrzymywania, aby nie powodować nadmiernego pogorszenia stanu maszyny.

3.7 Resetowanie maszyny po zatrzymaniu awaryjnym

Reset wykonuje się poprzez pociągnięcie przycisku na zewnątrz.

OSTRZEŻENIE

NIE PRZEKRĘCAĆ PRZYCISKU, LECZ TYLKO POCIĄGNĄĆ GO W GÓRĘ.

Po resecie maszyny może zdarzyć się, że talerze nie otworzą się całkowicie. Przy zamkniętych drzwiach trzymać wciśnięty przycisk uruchomienia w celu całkowitego otwarcia talerzy.

Jeśli po resecie mechanizm obrotowy nie znajdzie się w pozycji wyjściowej, należy przeprowadzić procedurę pozycjonowania zgodnie z instrukcjami w następnym rozdziale.

3.7.1 Pozycjonowanie mechanizmu

Przy zamkniętych drzwiczkach należy przytrzymać wciśnięty przycisk uruchamiania : maszyna automatycznie przeprowadza procedurę pozycjonowania, mechanizm obrotowy blokuje się na pozycji pionowej, a talerze mocują otwierają się.

W przypadku nagłego braku napięcia sieciowego można postąpić w taki sam sposób.

3.7.2 Odblokowanie drzwiczek (klapy)

Aby odblokować drzwiczki, w celu skontrolowania stanu mechanizmu obrotowego oraz puszki, należy przytrzymać wciśnięty przycisk do momentu gdy na wyświetlaczu pojawi się symbol , który sygnalizuje pozwolenie na otwarcie drzwiczek.

Jeśli nie zostaje zasygnalizowane odblokowanie drzwiczek, nacisnąć i zwolnić przycisk awaryjny i powtórzyć wyżej opisaną procedurę, lecz przy użyciu przycisku .

3.7.3 Odblokowanie drzwiczek (automatyczne drzwiczki przesuwne w pionie)

Aby odblokować drzwiczki, w celu skontrolowania stanu mechanizmu obrotowego oraz puszki, należy przytrzymać wciśnięty przycisk .

Jeśli nie doszło do zaczepienia mechanizmu, przytrzymać wciśnięty przycisk w celu wykonania próby zaczepu na małej prędkości, do momentu gdy nie nastąpi prawidłowy zaczep mechanizmu.

3.7.4 Odblokowanie drzwiczek (drzwiczki skrzydłowe)

Na etapie mieszania z wciśniętym przyciskiem awaryjnym, drzwiczki pozostają zablokowane przez system blokady drzwiczek.

W celu odblokowania drzwiczek przy zatrzymanej maszynie, nacisnąć i następnie zwolnić przycisk awaryjny.

UPOZORNĚNÍ

Použití tlačítka na nouzové zastavení je třeba považovat za nouzové řešení a ne jako prostředek na běžné zastavení, protože v opačném případě by došlo k předčasnému opotřebení stroje.

3.7 Obnovení stavu stroje po nouzovém zastavení

Odblokování se provede zatáhnutím tlačítka směrem ven.

UPOZORNĚNÍ

TLAČÍTKO NEOTÁČEJTE, JEDNODUŠE JEJ VYTÁHNĚTE.

Po obnovení výchozího stavu stroje je možné, že talíře se úplně neotevřou. Při zavřených dveřích držte stisknuté tlačítko spuštění za účelem kompletního otevření talířů.

Pokud není po obnovení otočný mechanismus ve výchozí pozici je třeba provést nové umístění způsobem popsaným v následující kapitole.

3.7.1 Umístění mechanismu

Při zavřených dveřích držte stisknuté tlačítko spuštění : stroj se automaticky uvede do své polohy, otočná mechanika se zablokuje ve svislé poloze a upínací talíře se otevřou.

Pokud došlo k náhlému výpadku elektřiny je možné postupovat stejným způsobem.

3.7.2 Odblokování dveří (žaluzie)

Pro odblokování dveří za účelem kontroly stavu otočné mechaniky a plechovky, stiskněte a držte stisknuté tlačítko dokud se na displeji nezobrazí symbol , který uvádí možnost otevření dveří.

Pokud odblokování dveří není oznámeno, stiskněte a uvolněte nouzové tlačítko a zopakujte výše uvedený postup, avšak za použití tlačítka .

3.7.3 Odblokování dveří (automatické pohyblivé vertikální dveře)

Pro odblokování dveří za účelem kontroly stavu otočného mechanizmu nádoby, stiskněte a podržte stisknuté tlačítko .

Pokud nedošlo ke správnému mechanickému uchycení, stisknout a podržet stisknuté tlačítko, za účelem dalšího pokusu uchycení při nízké rychlosti, dokud neproběhne správné uchycení nádoby.

3.7.4 Odblokování dveří (křídlové dveře)

během fáze míchání a ve stavu stisknutého nouzového tlačítka zůstanou dveře zablokované pomocí systému blokování dveří.

Pro odblokování dveří při zastaveném stroji stiskněte a poté uvolněte nouzové tlačítko.

3.8 Sytuacje awaryjne

W przypadku wystąpienia sytuacji awaryjnej takiej jak wypadek, uszkodzenie lub usterka:

1. Wyłączyć maszynę i wyciągnąć przewód zasilający z gniazdka (rozdział 5.5).
2. Skontaktować się z autoryzowanym serwisem producenta.

NIEBEZPIECZEŃSTWO

W sytuacjach awaryjnych operatorowi zabrania się dokonywania napraw maszyny. W razie konieczności należy zwracać się wyłącznie do upoważnionego przez producenta serwisu technicznego.

3.9 Wymogi miejsca instalacji

Wymagania lokalowe dla miejsca użytkowania maszyny:

- Czyste i niezapylone.
- Płaskie i stabilne podłoże. Nie instalować maszyny na pływającej podłodze.
- Wyposażone w dedykowane gniazdo zasilania z dedykowanym uziemieniem.
- Wyposażone w oświetlenie zapewniające dobrą widoczność w każdym miejscu maszyny (wartość oświetlenia nie mniejsza niż 500 Lux).
- Wyposażone w odpowiednią wentylację, która zapobiega stężeniu szkodliwych oparów: na przykład, dla pomieszczenia o powierzchni 4x4 m i wysokości 3 m (kubatura całkowita 48 m³) wymagana jest krotność wymiany powietrza [ac/h] równa 3.
- Temperatura od 10°C (50°F) do 40°C (104°F) i wilgotność względna od 5% do 85% bez skroplin.

OSTRZEŻENIE

Warunki otoczenia w miejscu pracy są ściśle związane z typologią stosowanych produktów (o informacje zwrócić się do producenta produktów). Podane wymagania obowiązują wyłącznie dla maszyny.

Nie ustawiać maszyny w pobliżu źródła ciepła ani nie wystawiać jej na bezpośrednie działanie promieni słonecznych. Unikać ewentualnych źródeł wilgoci. Użytkować maszynę tylko w pomieszczeniach.

Zostawić około 40 cm wolnego miejsca nad maszyną, ponieważ drzwiczki bezpieczeństwa otwierają się pionowo i wymagają sporo miejsca na ruch.

Warunki otoczenia wykraczające poza podane wartości (rozdział 8.1) mogą spowodować poważne uszkodzenia maszyny, a w szczególności aparatury elektronicznej.

NIEBEZPIECZEŃSTWO

Kiedy używa się **produktów zawierających lotne rozpuszczalniki**, należy zainstalować maszynę w dużym pomieszczeniu z dobrą wentylacją: na przykład, dla pomieszczenia o powierzchni 4x4 m i wysokości 3 m (kubatura całkowita 48 m³) wymagana jest krotność wymiany powietrza [ac/h] równa 3. Nie składować żadnych części w pobliżu maszyny.

Nie wolno używać wolnego ognia ani stosować materiałów, które mogą generować iskry i zaprószyć pożar.

Zabrania się palenia tytoniu w pobliżu maszyny.

3.8 Nouzové situace

V případě nouzových situací jako jsou nehody, prasknutí nebo poruchy:

1. Vypněte stroj a odpojte napájecí kabel proudové zásuvky (kapitola 5.5).
2. Kontaktujte autorizovanou asistenční službu výrobce.

NEBEZPEČÍ

Po nouzových situacích má obsluha zakázáno provádět opravy na stroji. V případě potřeby se obracet pouze na servisní službu autorizovanou výrobcem.

3.9 Požadavky na místo instalace

Podmínky prostředí, kde má být stroj nainstalován, musí být následující:

- Čisté a neprašné prostředí.
- Rovná a stabilní podlaha. Neinstalujte stroj na plovoucí podlahy.
- Vybaveno vyhrazenou napájecí zásuvkou s uzemněním.
- Osvětlení, které zaručuje dobrou viditelnost na každém místě stroje (světelná hodnota je nejméně 500 luxů).
- Vhodné větrání, které nedovolí koncentrování škodlivých výparů: např. v prostorech o půdorysu 4x4 m a výšce 3 m (celkový objem 48 m³) je požadován stupeň výměny vzduchu [ac/h] o hodnotě 3.
- Teplota od 10°C (50°F) do 40°C (104°F) a relativní vlhkost od 5% do 85% bez kondenzátu.

UPOZORNĚNÍ

Provozní podmínky prostředí se velmi těsně vztahují k typu používaných výrobků (tyto informace je nutné vyžádat přímo u výrobce výrobku). Uvedené požadavky platí výhradně pro stroj.

Neumisťovat stroj do blízkosti zdroje tepla a nevystavovat ho přímému slunečnímu světlu. Vyloučit případné zdroje vlhkosti. Používat stroj pouze v interiérech.

Ponechejte na strojem zhruba 40 cm volného prostoru, protože bezpečnostní dveře se otvírají ve svislém směru a potřebují dostatečný manévrovací prostor.

Podmínky prostředí mimo výšeuvedené podmínky (kapitola 8.1) mohou způsobit vážné poškození stroje, především na jeho elektronických součástech.

NEBEZPEČÍ

Když se používají **produkty obsahující těkavá ředidla**, nainstalujte stroj do prostorné a dobře větrané místnosti: např. v prostorech o půdorysu 4x4 m a výšce 3 m (celkový objem 48 m³) se požaduje stupeň výměny vzduchu [ac/h] o hodnotě 3. Neopírat o stroj ani v jeho těsné blízkosti neskladovat předměty jakéhokoliv typu.

Nepoužívejte otevřený oheň nebo materiál, který by mohl způsobit jiskry a vznítit požár.

Je zakázáno kouřit v blízkosti stroje.

4 TRANSPORT I PRZEMIESZCZANIE

4.1 Ostrzeżenia ogólne

Pracownicy przydzieleni do wykonywania tych operacji muszą stosować następujące środki ochrony indywidualnej.

RĘKAWICE OCHRONNE PRZED RYZYKIEM MECHANICZNYM (PRZEDARCIE, PRZECIĘCIE)

NIEBEZPIECZEŃSTWO

Aby nie dopuścić do obrażeń osób i szkód rzeczowych, należy zachować maksymalną ostrożność i staranność w czasie przemieszczania maszyny i skrupulatnie przestrzegać instrukcji podanych w niniejszym rozdziale.

OSTRZEŻENIE

Przemieszczanie opakowania musi być wykonywane przez wykwalifikowany personel przy użyciu odpowiednich środków transportowych. Zabrania się umieszczać paczki na opakowaniu.

4.2 Rozpakowanie i ustawienie

		1 x 19 mm	Usuwanie śrub mocujących
		1 x 10 mm 1 x 19 mm	Regulacja nóżek

NIEBEZPIECZEŃSTWO

Poniższa procedura może być wykonana przez jednego pracownika.

Zachować materiał opakowaniowy na przyszłe potrzeby lub zlikwidować go zgodnie z obowiązującymi przepisami. W każdym przypadku zaleca się przechowywać go przez cały okres obowiązywania gwarancji maszyny i na czas przeprowadzania fazy końcowej likwidacji.

Sprawdzić, czy opakowanie nie zostało uszkodzone lub naruszone w czasie transportu; gdyby to miało miejsce, zwrócić się do autoryzowanego serwisu technicznego lub do sprzedawcy.

1. Przeciąć plastykowe opaski owijające opakowanie (tylko przy opakowaniu z kartonu).
2. Zdjąć pokrywę opakowania z palety, usuwając systemy mocujące.
3. Usunąć osłonę, w którą zawinięta jest maszyna. Zabrać ewentualne akcesoria i/lub materiał na wyposażeniu.

NIEBEZPIECZEŃSTWO

Jeżeli maszyna została uszkodzona w czasie transportu nie próbować jej uruchamiać, tylko zwrócić się do autoryzowanego serwisu technicznego lub do sprzedawcy.

Aby przenieść maszynę bez zewnętrznego kartonu, ale nadal przymocowaną do palety, użyć odpowiedniego środka dźwigowego. Włożyć widły w paletę w taki sposób, aby równomiernie rozłożyć ciężar na widłach i zapobiec w ten sposób przewróceniu się maszyny.

4. Wyjąć dwie śruby, które mocując maszynę do palety, postępując zgodnie z zaleceniami na poniższym rysunku. Poluzowawszy górną nakrętkę i odkręciwszy śrubę, należy oddzielić nakrętkę od śruby, aby móc wyjąć śrubę spod palety.

4 DOPRAVA A MANIPULACE SE STROJEM

4.1 Obecná upozornění

Je nezbytné, aby osoby vykonávající tyto úkony nosily následující prostředky individuální ochrany.

OCHRANNÉ RUKAVICE MECHANICKÉ RIZIKO (NATRŽENÍ, PŘEŘEZÁNÍ)

NEBEZPEČÍ

Aby se zabránilo škodám na osobách a věcech je nutné věnovat maximální pozornost při manipulování se strojem a dodržovat přesně instrukce uvedené v této kapitole.

UPOZORNĚNÍ

Manipulace se zabaleným strojem musí být svěřená odbornému personálu a provedená vhodnými přepravními prostředky. Je zakázáno pokládat předměty na obal stroje.

4.2 Vybalení a umístění

		1 x 19 mm	Odstranit zajišťovací šrouby
		1 x 10 mm 1 x 19 mm	Regulace nožek

NEBEZPEČÍ

Tento úkon může provádět pouze jeden pracovník.

Obalový materiál uskladněte na vhodné místo k případnému dalšímu použití nebo jej zlikvidujte ve shodě s platnými normami. V každém případě doporučujeme uschovat ho po celou dobu platnosti záruky a pro fázi konečné likvidace.

Zkontrolovat, zda-li obaly nebyly během dopravy poškozené nebo jinak svévolně narušené; v takovém případě je nutné se okamžitě obrátit na autorizovaný technický servis nebo na prodejce.

1. Rozřežte plastové stahovací pásky, které jsou kolem balíku (pouze u balení do kartónu).
2. Odstraňte obaly na paletě a a odstraňte příslušné zajišťovací prvky.
3. Odstraňte obal, do kterého je stroj zabalen. Vyjmout případná příslušenství anebo materiál dodaný ve vybavení.

NEBEZPEČÍ

Pokud se zjistí, že stroj byl poškozený z důvodu dopravy, nepokoušet se ho uvést do činnosti a obrátit se bez prodlení na autorizovaný technický servis nebo na prodejce.

Pro manipulaci stroje bez vnějšího kartonu, avšak pořád upevněného k paletě, použijte vhodné zvedací prostředky. Zasuňte vidlice do palety tak, aby byla hmotnosti rovnoměrně rozložena a zamezilo se převrácení stroje.

4. Odšroubujte dva šrouby, které připevňují stroj k paletě způsobem, který je vidět na následujícím obrázku. Povolte horní matku a pak odšroubujte šrouby a oddělte matku od šroubu tak, aby šel šroub vytáhnout zespodu palety.

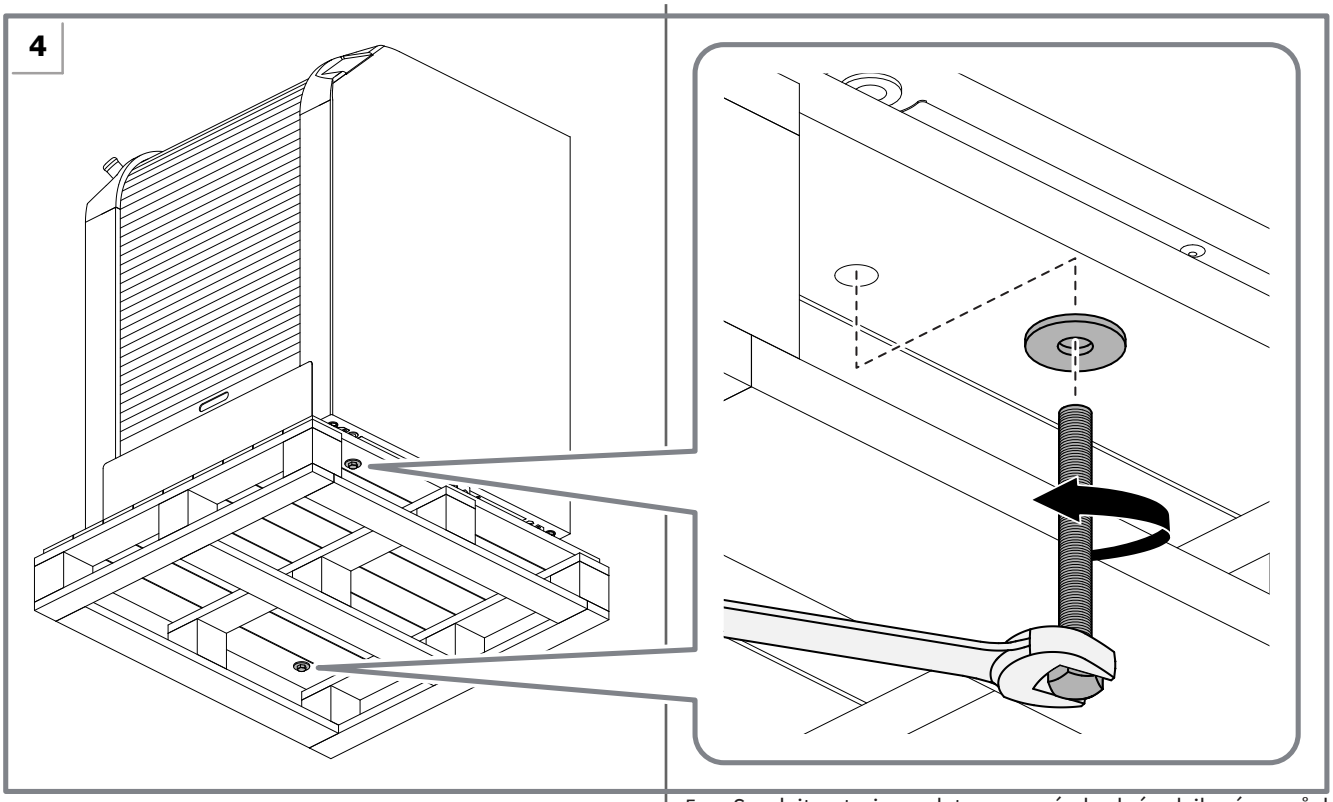

5. Zdjąć maszynę z palety, używając odpowiedniego środka do podnoszenia, i ustawić maszynę na stanowisku pracy.

NIEBEZPIECZEŃSTWO

Do podnoszenia i ustawiania maszyny można używać wyłącznie odpowiednich systemów służących do podnoszenia, które należy dobrać stosownie do masy maszyny (rozdział 8).

6. Podnieść wszystkie cztery nóżki.

5. Sundejte stroj z palety pomocí vhodné zdvihací pomůcky a uložte ho na předem určené pracovní místo.

NEBEZPEČÍ

Na zdvihání a ukládání stroje používejte výhradně vhodné zdvihací pomůcky, které je třeba zvolit podle hmotnosti stroje (kapitola 8).

6. Zdvihněte všechny čtyři nožky.

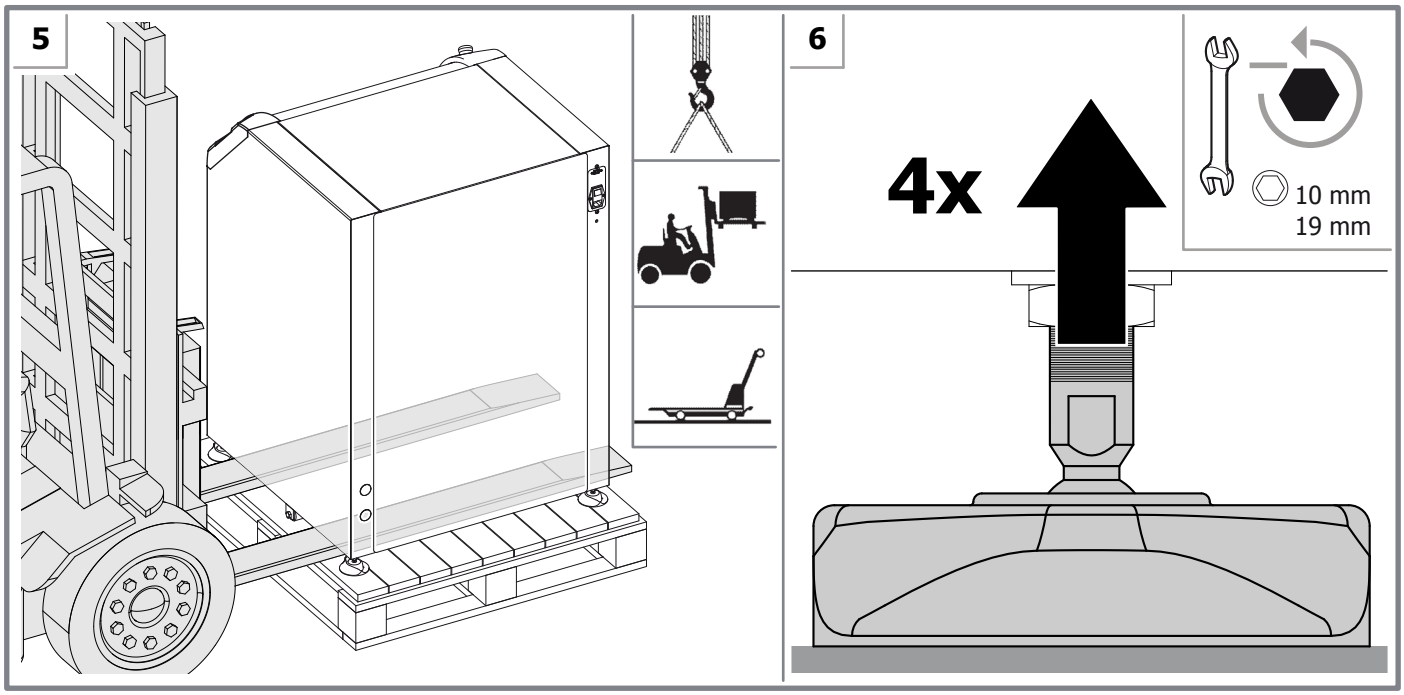

7. Obniżyć dwie tylne nóżki; maszyna lekko pochyli się w przód i będzie można przemieszczać ją na kołach.
8. Zablokować dwie tylne nóżki.
9. Popchnąć maszynę na stanowisko robocze.
10. Obniżać dwie przednie nóżki, aż do wypoziomowania maszyny.
11. Wykonać cykl roboczy w celu sprawdzenia stabilności, a następnie ostatecznie zablokować nóżki.

7. Sklopte dvě zadní nožky; stroj se lehce nakloní dopředu a bude možné posouvat ho na kolečkách.
8. Zablokujte dvě zadní nožky.
9. Zatlačte stroj na určené pracovní místo.
10. Sklopte dvě přední nohy, až dokud nebude stroj v rovině.
11. Proveďte pracovní cyklus pro ověření stability a pouze poté definitivně zablokujte nohy.

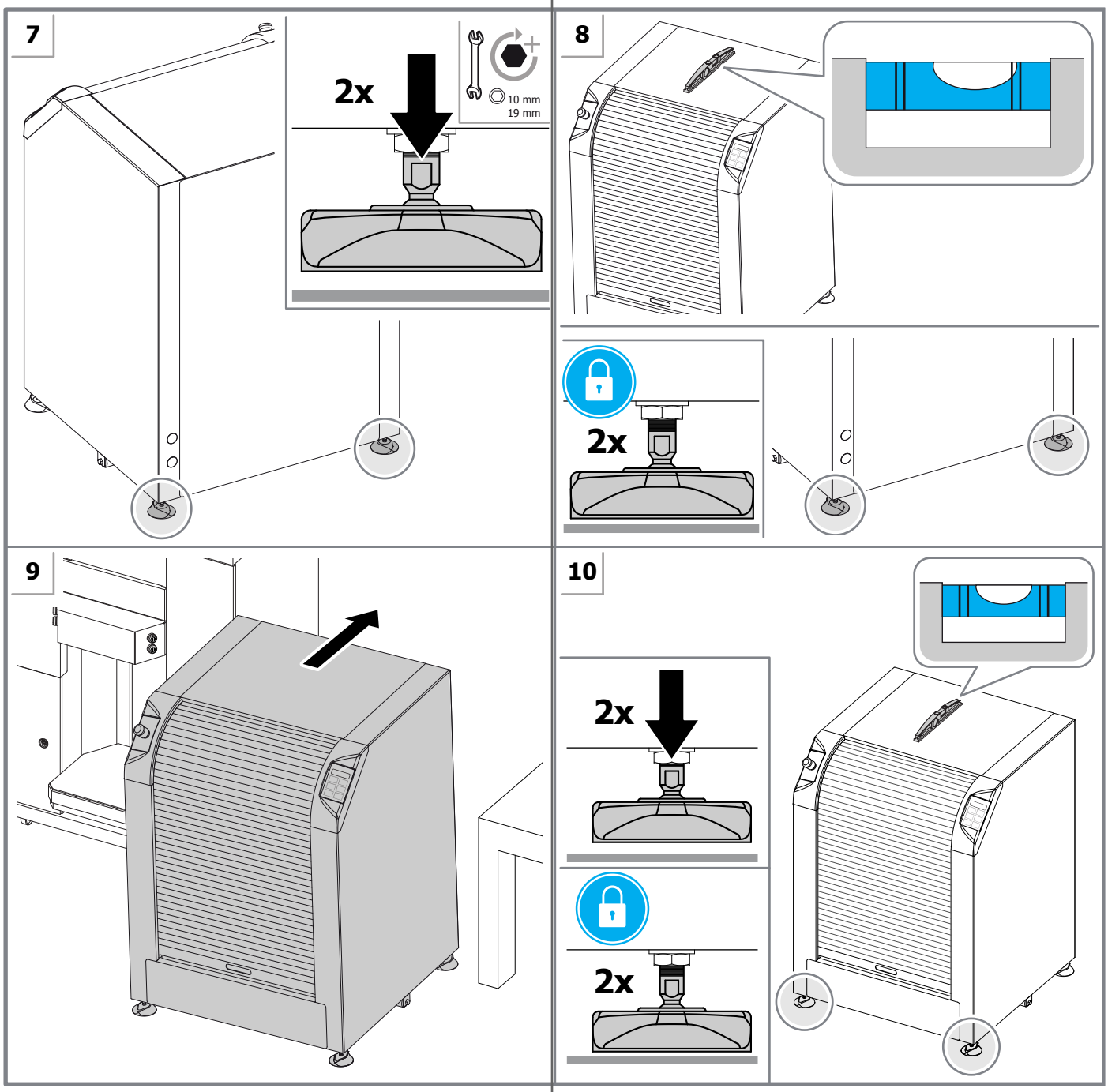

OSTRZEŻENIE

Maszynę należy idealnie wypoziomować, aby zapewnić jej prawidłowe działanie i uniknąć drgań podczas cyklu mieszania.

Upewnić się, że koła nie opierają się na podłodze. Nie instalować maszyny na pływającej podłodze.

Sprawdzić, czy pod nóżkami znajduje się antypoślizgowa guma.

W przypadku konieczności ponownego zapakowania maszyny, należy powtórzyć w kolejności odwrotnej procedurę rozpakowania. Każdorazowo, gdy maszynę trzeba przetransportować lub wysłać, zaleca się zapakować ją w opakowanie oryginalne.

UPOZORNĚNÍ

Stroj musí být postaven tak, aby byl dokonale v rovině, což je nezbytná podmínka pro jeho správný chod a zamezení vibracím v průběhu vibračního cyklu.

Ujistěte se, zda se kola neopírají o podlahu. Neinstalujte stroj na plovoucí podlahy.

Ověřte, zda se pod nohama nachází protiskluzová pryž.

Chcete-li stroj opět zabalit, postupujte podle pokynů v opačném pořadí. Pokaždé, kdy musí být stroj přepravován je doporučeno zabalit do původních obalů.

4.2.1 Materiały stanowiące wyposażenie

Po rozpakowaniu maszyny sprawdzić, czy są następujące materiały stanowiące wyposażenie:

- Kabel zasilania elektrycznego.
- Bezpieczniki na wymianę.
- Dokumentacja produktu.

Sprawdzić, czy wszystkie wyżej wymienione pozycje znajdują się w opakowaniu; w przeciwnym razie zwrócić się do producenta.

4.3 Magazynowanie

Używać odpowiednich środków do przemieszczania opakowanej maszyny. Podczas magazynowania maszyna musi być trzymana w bezpiecznym i chronionym pomieszczeniu o odpowiedniej temperaturze, stopniu wilgotności, zabezpieczonym przed kurzem.

OSTRZEŻENIE

Zabrania się umieszczać paczki na opakowaniu.

4.4 Likwidacja i recykling

Niniejszego urządzenia nie wolno likwidować razem z odpadami z gospodarstwa domowego. Należy dokonać segregacji.

Zgodnie z Dyrektywą WEEE, gromadzenie, obróbka, odzyskiwanie i poprawna ekologicznie likwidacja Odpadów z Aparatury Elektrycznej i Elektronicznej (RAEE lub WEEE = Waste Electrical and Electronic Equipment) muszą być realizowane zgodnie z krajowymi przepisami prawnymi każdego z krajów członkowskich Wspólnoty Europejskiej, który przyjmuje Dyrektywę.

Rozdzielić części maszyny w zależności od typu materiału, z jakiego zostały wytworzone (tworzywo sztuczne, żelazo itd.).

W odniesieniu do resztek barwników w zbiornikach oraz komponentów maszyny szczególnie zabrudzonych produktami, w przypadku stosowania na maszynie barwników, które wymagają szczególnych procedur likwidacji, należy postępować zgodnie z lokalnymi przepisami prawa w tej dziedzinie.

4.2.1 Materiál ve vybavení

Po vybalení stroje zkontrolovat přítomnost následujícího materiálu, který je součástí vybavení:

- Elektrický kabel napájení
- Náhradní pojistky.
- Dokumentace produktu.

Zkontrolujte, jestli jsou v balení všechny uvedené položky; v opačném případě se obraťte na výrobce.

4.3 Skladování

Pro manipulaci se zabaleným strojem používejte vhodné manipulační prostředky. Stroj musí být skladovaný na bezpečném a chráněném místě, s vhodnou teplotou a vlhkostí prostředí a chráněný před prachem.

UPOZORNĚNÍ

Je zakázáno pokládat předměty na obal stroje.

4.4 Likvidace a recyklace

Je zakázáno likvidovat toto zařízení v rámci domácího odpadu. Provádět diferencovaný sběr odpadu.

Podle směrnice OEEZ je nutné sběr, zpracování, recyklaci a demolici odpadových elektrických a elektronických zařízení provést ekologicky šetrným způsobem a v souladu s vnitrostátními opatřeními jednotlivých členských států EU, které tuto směrnici zavedly.

Přistupte k roztřídění jednotlivých částí, ze kterých je složen stroj, na základě typologie materiálů (plasty, železo, atd.).

Pro zbytek barviva v zásobnících, pro mimořádně znečištěné komponenty stroje a v případě, kdy byli použité produkty vyžadující si zvláštní postupy likvidace, dodržujte příslušné místní zákony.

5 URUCHOMIENIE

5.1 Ostrzeżenia ogólne

Pracownicy przydzieleni do wykonywania tych operacji muszą stosować następujące środki ochrony indywidualnej.

RĘKAWICE OCHRONNE PRZED RYZYKIEM MECHANICZNYM (PRZEDARCIE, PRZECIĘCIE)

NIEBEZPIECZEŃSTWO

Użytkownik musi podłączyć maszynę do instalacji zasilającej TN lub TT, wyposażonej w urządzenie zabezpieczające RCD (Residual Current Devices) , które interweniuje automatycznie w przypadku usterki.

APARATURA TA MUSI BYĆ UZIEMIONA. Przed podłączeniem maszyny sprawdzić poprawność uziemienia instalacji zasilania elektrycznego.

Do zasilania maszyny nie używać przedłużaczy.

Nie używać rozgałęźników w celu podłączenia innych urządzeń do gniazdka zasilania maszyny.

OSTRZEŻENIE

Nie próbować zasilać maszyny ze źródła zasilania o charakterystykach innych niż podane na tabliczce identyfikacyjnej.

Maszyna jest odcinana od sieci zasilania elektrycznego poprzez wyjęcie wtyczki zasilania, w związku z czym musi być zainstalowana w pobliżu łatwo dostępnego gniazda elektrycznego.

5.2 Instrukcje dotyczące uziemienia (tylko wersja ETL)

Przewody kabla zasilania, w który wyposażona jest maszyna, mają następujące kolory:

- ZIELONO-ŻÓŁTY = UZIEMIENIE
- BIAŁY = NEUTRALNY
- CZARNY = FAZA

NIEBEZPIECZEŃSTWO

Ten produkt musi zostać uziemiony. W razie zwarcia elektrycznego uziemienie redukuje ryzyko porażenia prądem elektrycznym, dzięki dodatkowemu przewodowi umożliwiającemu „ucieczkę" prądowi elektrycznemu. Ten produkt jest wyposażony w kabel z przewodem uziemiającym oraz odpowiednią wtyczkę do uziemienia. Wtyczkę należy podłączyć do gniazda zasilania prawidłowo zainstalowanego i uziemionego zgodnie z lokalnie obowiązującymi normami i przepisami.

Niewłaściwe używanie wtyczki uziemienia może przyczynić się do powstania ryzyka porażenia prądem elektrycznym. W razie konieczności naprawy lub wymiany kabla lub wtyczki nie wolno łączyć przewodu uziemienia z żadnym ze styków płaskich. Przewód z zewnętrzną izolacją w kolorze zielonym (z żółtymi paskami lub bez nich) jest przewodem uziemienia.

W przypadku niepełnego zrozumienia instrukcji dotyczących uziemienia lub w razie wątpliwości co do prawidłowego wykonania uziemienia produktu należy zwrócić się do wykwalifikowanego elektryka lub technika serwisu. NIE modyfikować dostarczonej wtyczki; jeśli nie można włożyć jej do gniazda zasilania, należy zlecić wykwalifikowanemu elektrykowi instalację odpowiedniego gniazda.

5 UVEDENÍ DO CHODU

5.1 Obecná upozornění

Je nezbytné, aby osoby vykonávající tyto úkony nosily následující prostředky individuální ochrany.

OCHRANNÉ RUKAVICE MECHANICKÉ RIZIKO (NATRŽENÍ, PŘEŘEZÁNÍ)

NEBEZPEČÍ

Uživatel musí připojit stroj k napájecímu rozvodu TN nebo TT, který je vybaven ochranným zařízením RCD (Residual Current Devices) automaticky zasahujícím v případě závady.

TOTO ZAŘÍZENÍ MUSÍ BÝT UZEMNĚNO. Zkontrolovat správné uzemnění pro zařízení elektrického napájení před připojením stroje.

Nepoužívat prodlužovací kabely za účelem napájení stroje.

Nepoužívat vícebodové zástrčky pro připojení jiných zařízení na zásuvku, ze které je napájený stroj.

UPOZORNĚNÍ

Nepokoušet se napájet stroj ze zdroje napětí, které má jiné charakteristiky než ty uvedené na identifikačním štítku.

Stroj se izoluje od napětí vyjmutím napájecí zástrčky ze zásuvky sítě, z tohoto důvodu je třeba, aby byl umístěný blízko snadno dostupné zásuvky elektrické sítě.

5.2 Návod na uzemnění (pouze pro verzi ETL)

Vodiče přívodního kabelu, který je v příslušenství mají obecně uznávané barevné označení s následujícími kódy:

- ŽLUTO/ZELENÝ = ZEM
- BÍLÝ = NULOVÝ
- ČERNÝ = FÁZE

NEBEZPEČÍ

Tento výrobek musí být uzemněný. Případě zkratu elektřiny snižuje uzemnění riziko úrazu elektrickým proudem tím, že poskytuje únikový vodič pro elektrický proud. Tento výrobek je opatřen kabelem s vodičem zem a příslušnou vidlicí pro uzemnění. Vidlice musí být připojena k správně instalované přívodní zásuvce, která splňuje příslušné místní předpisy a kódování.

Při nevhodném použitím uzemňovací vidlice hrozí riziku úrazu elektrickým proudem. Pokud je potřeba opravit nebo vyměnit kabel či zásuvku nepřipojujete zemnící vodič k žádnému z plochých konektorů. Vodič se zeleným izolačním obalem (se žlutými proužky nebo bez nich) ve zemnící vodič

Pokud nejsou pokyny na provedení uzemnění zcela jasné anebo pokud máte pochyby o správném provedení uzemnění u tohoto výrobku obraťte se na kvalifikovaného elektrikáře nebo na servisního technika. NEPROVÁDĚJTE žádné úpravy na vidlici dodané s výrobkem, aby se dala zasunout do stávající přívodní zásuvky, nechejte provést instalaci vhodné zásuvky kvalifikovaným elektrikářem.

Napięcie zasilania do 120 V

Ten produkt musi działać w obwodzi o napięciu nominalnym 120-V i jest on wyposażony w wtyk uziemienia podobny do przedstawionego.

Tymczasowy adapter podobny do przedstawionego na rysunku (B) może być używany do podłączenia tej wtyczki do gniazda 2-biegunowego, kiedy nie ma gniazda zasilania wyposażonego w uziemienie. Tymczasowego adaptera można używać wyłącznie do czasu zainstalowania przez wykwalifikowanego elektryka odpowiedniego gniazda zasilania wyposażonego w uziemienie.

Sztywne zielone skrzydełko lub inny podobny element, który wystaje z adaptera, należy podłączyć do masy stałej, jak obudowa gniazda zasilania wyposażonego w uziemienie. W przypadku, gdy używa się adaptera, tę część należy zamocować metalową śrubą.

Napájecí napětí do 120 V

Tento výrobek musí být připojen na jmenovitý okruh 120-V a je opatřen vidlicí na uzemnění podobnou jako je na obrázku.

Může být použitý dočasný adaptér podobný tomu, který je zobrazený na obrázku (B) pro připojení této vidlice k dvoupólovému konektoru, pokud není k dispozici elektrická zásuvka vybavená uzemněním. Dočasný adaptér může být použitý pouze do té doby, dokud kvalifikovaný elektrikář neprovede instalaci vhodné elektrické zásuvky vybavené uzemněním.

Zelená pevná klapka nebo podobná část, která vyčnívá z adaptéru se musí připojit na kostru, jako je např. kryt přívodní zásuvky opatřené uzemněním. V případě použití adaptéru musí být tato část přišroubována kovovým šroubem.

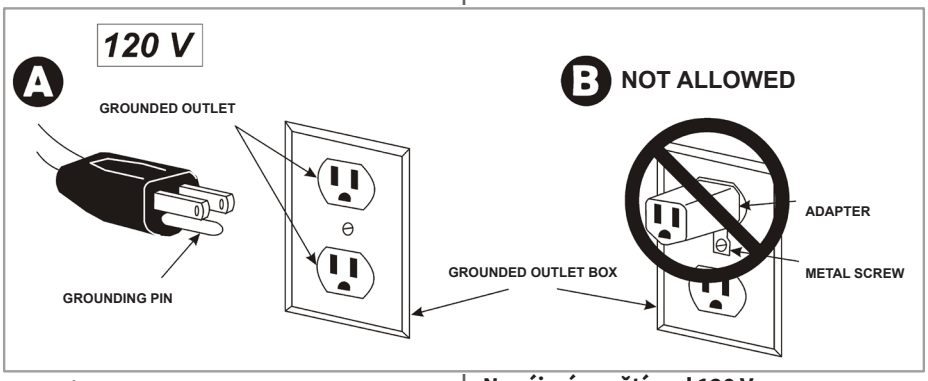

Napięcie zasilania przekraczające 120 V

Ten produkt musi działać w obwodzie o napięciu nominalnym przekraczającym 120 V i fabryka dostarcza go razem z kablem elektrycznym oraz wtyczką służącą do podłączenia do odpowiedniego obwodu elektrycznego.

Produkt można podłączać wyłącznie do gniazda zasilania o takiej samej konfiguracji jak wtyczka. Nie używać żadnego adaptera do tego urządzenia.

W przypadku, gdy urządzenie trzeba podłączyć do użytku do innego typu obwodu elektrycznego, podłączenie należy powierzyć wykwalifikowanemu personelowi serwisowemu.

Napájecí napětí nad 120 V

Tento výrobek musí být v provozu ve jmenovitém okruhu více než 120-V a je dodáván od výrobce včetně vhodného elektrického kabelu s přípojnou vidlicí pro vhodný elektrický okruh.

Připojte výrobek pouze k přívodní zásuvce, která má stejnou konfiguraci jako má vidlice. Nepoužívejte pro tento výrobek žádný adaptér.

Pokud je třeba tento výrobek připojit pro použití s jiným elektrickým okruhem, svěřte provedení nového připojení kvalifikovanému servisnímu středisku

Przedłużacze kabli

OSTRZEŻENIE

Producent stanowczo zaleca, aby NIE używać przedłużaczy kabli do tego urządzenia.

Można używać wyłącznie przedłużaczy kabla z 3 przewodami, z wtyczką wyposażoną w uziemienie i gniazdem sieciowym z 3 otworami, do którego można podłączyć wtyczkę produktu. Sprawdzić, czy przedłużacz jest w dobrym stanie.

Jeśli użycie przedłużacza kabla jest konieczne, należy sprawdzić, czy wybrano kabel dobrze zwymiarowany w stosunku do prądu pobieranego przez urządzenie. W przypadku długości przekraczającej 25 stóp należy używać przedłużaczy kabli AWG 18.

Kabel o zbyt małych wymiarach powoduje spadek napięcia linii, a w konsekwencji utratę mocy i przegrzanie.

Uwaga: W poniższej tabeli zamieszczono prawidłowe wymiary w stosunku do długości kabla oraz natężenia z tabliczki, wyrażonego w amperach. W razie wątpliwości należy użyć kolejnego numeru średnicy. Im niższy numer średnicy, tym większy rozmiar kabla.

Prodlužovací šňůra

UPOZORNĚNÍ

Výrobce důrazně doporučuje NEPOUŽÍVAT na tomto přístroji prodlužovací šňůru.

Používejte výhradně 3 žilový prodlužovací kabel s vidlicí opatřenou uzemněním a přívodní zásuvku na 3 otvory, kam je možné zasunout vidlici od výrobku. Zkontrolujte, zda je prodlužovací kabel v dobrém stavu.

Pokud potřebujete použít prodlužovací kabel zkontrolujte, zda má odpovídající dimenzování podle příkonu tohoto produktu. Pro délku méně než 25 palců je potřeba použít prodlužovací šňůru AWG 18.

Poddimenzovaný kabel způsobí pokles linkového napětí , ztrátu výkonu a přehřívání.

Poznámka: V následující tabulce je přehled správného dimenzování vzhledem k délce kabelu a k elektrickému proudu vyjádřenému v ampér. Případě pochybnosti použijte následující vyšší průměr. Čím menší je číslo pro průměr, tím větší musí být dimenzování kabelu.

Natężenie prądu Ampéry	Volt	Długość kabla w stopach (ft.) / Délka kabelu ve stopách (ft.)								
	120 V	25 ft.	50	100	150	200	250	300	400	500
	240 V	50 ft.	100	200	300	400	500	600	800	1000
0 - 2		18	18	18	16	16	14	14	12	12
2 - 3		18	18	16	14	14	12	12	10	10
3 - 4		18	18	16	14	12	12	10	10	8
4 - 5		18	18	14	12	12	10	10	8	8
5 - 6		18	16	14	12	10	10	8	8	6

6 - 8	18	16	12	10	10	8	6	6	6
8 - 10	18	14	12	10	8	8	6	6	4
10 - 12	16	14	10	8	8	6	6	4	4
12 - 14	16	12	10	8	6	6	6	4	2
14 - 16	16	12	10	8	6	6	4	4	2
16 - 18	14	12	8	8	6	4	4	2	2
18 - 20	14	12	8	6	6	4	4	2	2

5.3 Sterowanie

5.3 Ovládače

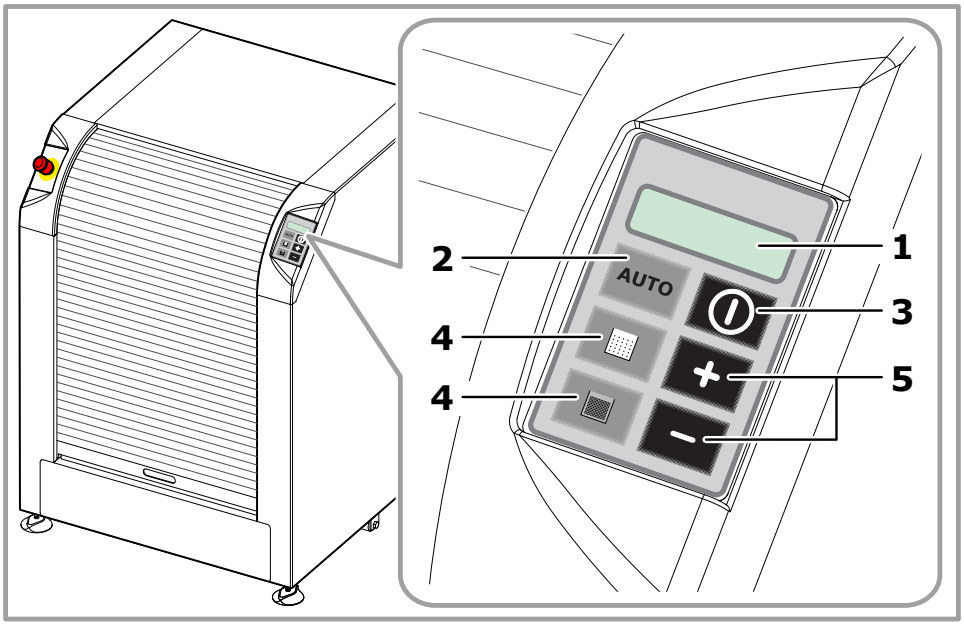

Panel sterowniczy można konfigurować, co oznacza, że klawisze funkcyjne mogą nie znajdować się w tej samej pozycji i że ich wygląd może być różny w zależności od wymagań klienta.

Wyświetlacz (1)

Wyświetlacz pokazuje nazwę wybranego programu mieszania oraz komunikaty dotyczące działań podejmowanych przez maszynę podczas automatycznego cyklu mieszania. Wyświetlacz zaczyna się świecić przy włączaniu maszyny.

Jeśli na wyświetlaczu symbol kłódki (🔓 / 🔒), który oznacza stan drzwiczek (rozdział 3.5) wyświetla się naprzemiennie z wykrzyknikiem (**!**), oznacza to, że maszyna dotarła do punktu, w którym ustalono przeprowadzenie programowej konserwacji. W takim wypadku należy skontaktować się z autoryzowanym serwisem technicznym.

AUTO Przycisk AUTO (program automatyczny) (2)

Jest to przycisk, który umożliwia przeprowadzenie programu mieszania w sposób całkowicie automatyczny. Parametry mieszania (czas, prędkość i siła dokręcenia)są obliczane w zależności od wymiaru puszki.

Przycisk uruchamiania/zatrzymywania cyklu (3)

Jest to przycisk, który umożliwia uruchomienie procesu mieszania puszki. Wciśnięcie tego przycisku podczas pracy powoduje zatrzymanie cyklu mieszania.

Tylko model z automatycznymi drzwiczkami przesuwnymi w pionie: przycisk pozwala na sterowanie całkowitym zamknięciem drzwiczek bez uruchomienia cyklu. W tym celu należy trzymać wciśnięty przycisk przez przynajmniej 3 sekundy. Podczas procesu, w centrum wyświetlacza pojawia się symbol zamkniętej kłódki (🔒). W celu otwarcia drzwiczek należy ponownie przytrzymać wciśnięty przycisk przez 3 sekundy.

Řídící panel se dá různě konfigurovat, to znamená, že jeho funkční tlačítka nemusejí být ve stejné poloze a mohou vypadat jinak, v závislosti na personalizované úpravě pro zákazníka.

Displej (1)

Na displeji se zobrazí jméno zvoleného míchacího programu a hlášení ve vztahu k činnosti prováděné strojem během automatického cyklu míchání. Displej se rozsvítí současně se zapnutím stroje.

Pokud se na displeji objevuje symbol zámku (🔓 / 🔒) , který udává stav dveří (kapitola 3.5) střídavě s otazníkem (**!**), znamená to, že byla dosažena prahová hodnota na provedení plánované údržby. V takovém případě je třeba kontaktovat autorizovaný technický servis.

AUTO Tlačítko AUTO (automatický program) (2)

Toto tlačítko slouží na vykonání míchacího programu v plně automatickém režimu. Parametry míchání (čas, rychlost a síla utahování) jsou vypočteny podle rozměrů plechovky.

Tlačítko na zahájení/ukončení cyklu (3)

Tlačítko, které umožňuje spustit proces míchání plechovky. Při stisknutí tohoto tlačítka během chodu se cyklus míchání zastaví.

Pouze u modelu s dveřmi s automatickou vertikální roletou: tlačítko umožňuje ovládat úplné zavření dveří bez spuštění cyklu. Za tímto účelem stisknout a podržet stisknuté tlačítko po dobu alespoň 3 sekund. Během procesu se ve středu displeje zobrazí symbol zavřeného zámku (🔒). Pro ovládání otevření dveří znovu stisknout tlačítko alespoň po dobu 3 vteřin.

Przyciski wyboru wstępnie ustawionych programów (4)

Są to przycisku, które umożliwiają wybór wstępnie ustawionych programów mieszania. Mogą one być spersonalizowane poprzez umieszczenie napisów lub grafiki produktów klienta.

Przyciski regulacyjne (5)

Przyciski pozwalają na zmianę czasu mieszania przed rozpoczęciem cyklu. Podczas cyklu nie można zmieniać czasu mieszania.

Umożliwiają również odblokowanie drzwiczek lub wydanie polecenia otwarcia drzwiczek automatycznych (przycisk −) w warunkach WRN08.

5.4 Podłączenia

Tlačítko pro volbu přednastavených programů (4)

Tlačítka, která umožní zvolit způsob míchání z přednastavených programů. Tyto programy je možné personalizovat popisem nebo grafickým znázorněním produktů zákazníka.

Tlačítka regulace (5)

Tlačítka umožňují měnit dobu míchání před počátkem cyklu. Během cyklu není možné měnit dobu míchání.

Umožňují také odblokovat dveře nebo ovládat otevření automatických dveří (tlačítko −) ve stavu WRN08.

5.4 Přípojky

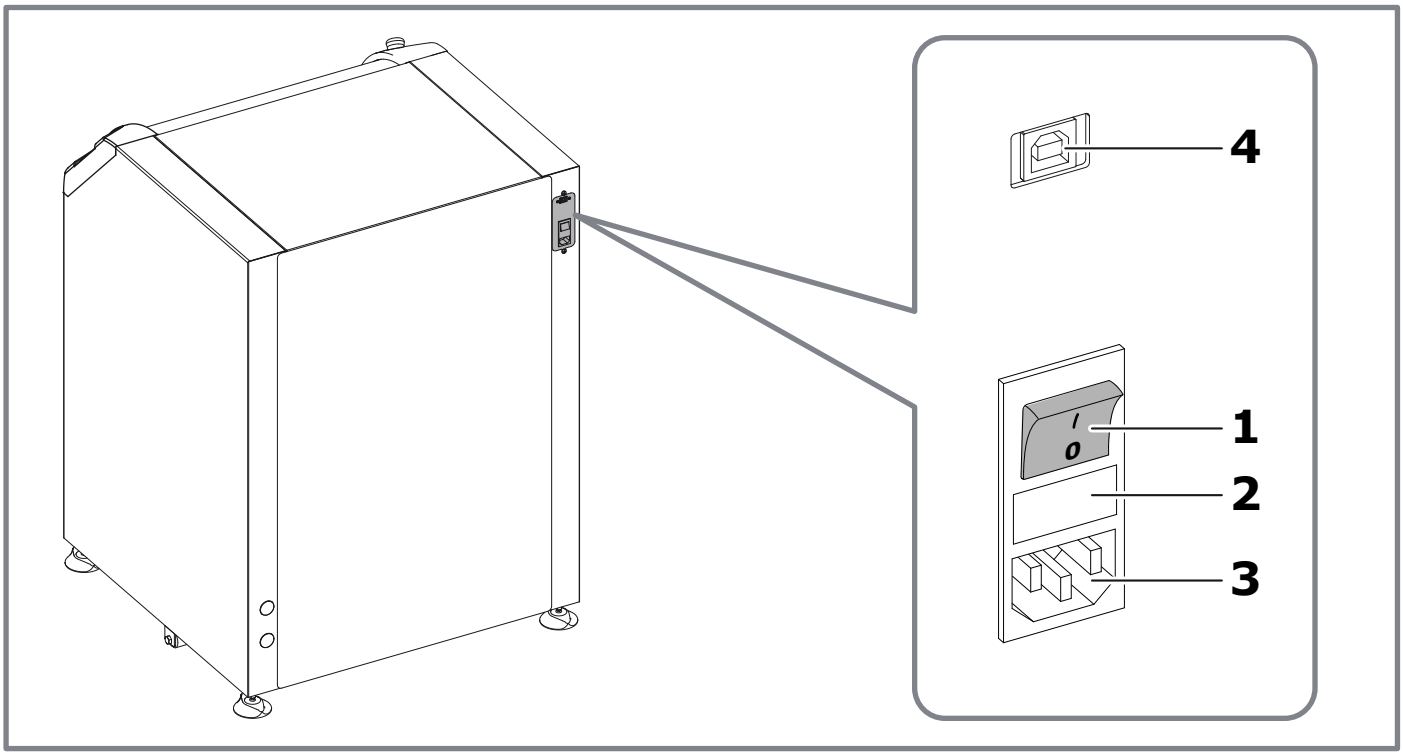

Wyłącznik główny maszyny (1)

W pozycji włączony (I) napięcie jest podawane do maszyny. W pozycji wyłączony (O) napięcie jest odłączane od maszyny.

Komora na bezpieczniki (2)

Wartości parametrów bezpieczników podano w tabeli danych technicznych (rozdział 8.1).

Główna wtyczka zasilająca (3)

Główne zasilanie maszyny.

Port USB (4)

Łącznik do łączenia interfejsu USB z komputerem obsługującym.

Hlavní vypínač stroje (1)

V poloze zapnuto (I) se ve stroji zapne napětí. V poloze vypnuto (O) se ve stroji vypne napětí.

Prostor pro umístění pojistek (2)

Hodnota pojistek je uvedena v tabulce technických údajů (kapitola 8.1).

Zástrčka hlavního napájení (3)

Hlavní přívod stroje pro napájení elektřinou.

Port USB (4)

Konektor pro připojení rozhraní USB se servisním počítačem.

5.5 Podłączenie elektryczne i włączanie

5.5 Elektrické připojení a zapnutí

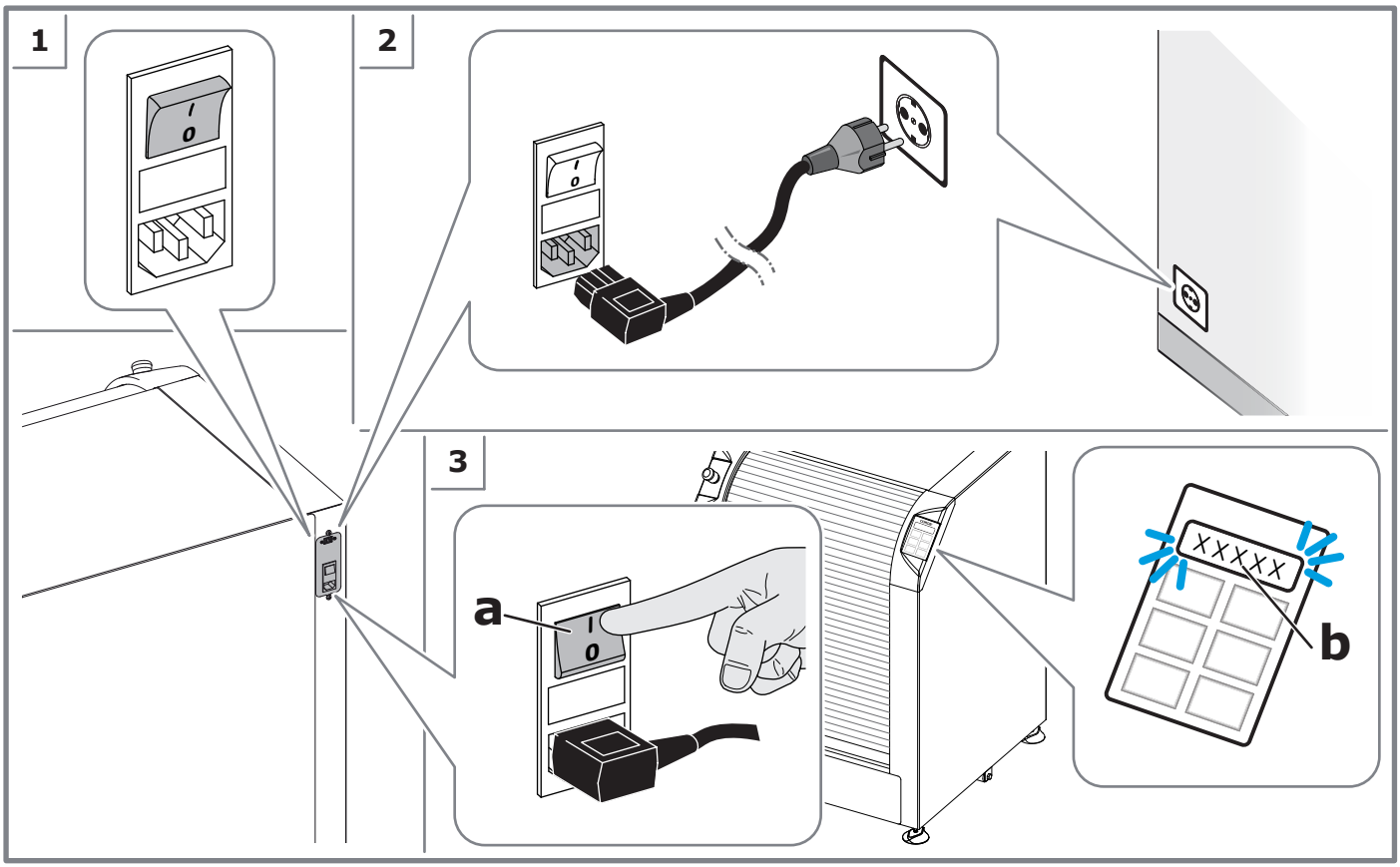

Aby podłączyć do maszyny energię elektryczną oraz ją włączyć, należy wykonać następujące czynności:

1. Upewnić się, że przycisk awaryjny jest zwolniony i że wyłącznik główny jest ustawiony na pozycję wyłączoną (O).
2. Włożyć wtyk przewodu zasilającego do gniazda zasilania głównego maszyny, a wtyczkę na drugim końcu do gniazdka ściennego.
3. Ustawić wyłącznik główny na pozycję włączoną (I). W tym momencie, aby potwierdzić, że maszyna jest włączona, wyświetlacz zacznie się świecić.

Przy włączaniu maszyny, kiedy przycisk zatrzymania awaryjnego jest wciśnięty, wyświetlacz wyświetla oprócz różnych pozostałych informacji, również liczbę cykli wykonanych przez maszynę oraz zainstalowaną wersję oprogramowania sprzętowego.

5.5.1 Informacje o maszynie

Przy włączaniu maszyny, kiedy przycisk awaryjny jest wciśnięty, wyświetlają się następujące informacje:

- Wersja wdrożeniowego oprogramowania sprzętowego
- Wersja programu rozruchowego oprogramowania sprzętowego
- Konfiguracja przełączników DIP switch karty MINIEMIX
- Liczba wykonanych cykli maszyny
- Całkowity czas pracy maszyny (sekundy)
- Liczba wykonanych obrotów
- Stan maszyny [NAGŁY WYPADEK]
- Informacje na temat produktu [np. data produkcji, numer rejestracyjny maszyny, kod pliku konfiguracji itp.]

Informacje są wyświetlane w kolejności ustalanej automatycznie.

Pro přívod elektřiny a zapnutí stroje postupujte následovně:

1. Zkontrolujte, zda je tlačítko nouzového zastavení ve výchozí poloze a hlavní vypínač v poloze vypnuto (O).
2. Zasuňte zástrčku přívodního elektrického kabelu do vidlice hlavního napájecího zdroje stroje a jeho druhý konec do zásuvky elektrického proudu.
3. Přepněte hlavní vypínač do polohy zapnuto (I). Nyní se rozsvítí displej, který takto oznamuje, že stroj je zapnutý.

Při zapnutí stroje se stisknutým tlačítkem nouzového zastavení, se zobrazí na displeji mezi jinými informacemi, počet dosud vykonaných cyklů a instalovanou verzi jeho firmware.

5.5.1 Informace stroje

Při zapnutí stroje se stisknutým tlačítkem nouzového zastavení se zobrazí následující informace:

- Verze aplikačního firmware
- Verze firmware bootloaderu
- Konfigurace přepínačů DIP switch na kartě MINIEMIX
- Počet cyklů vykonaných na stroji
- Celkový pracovní čas stroje (v sekundách)
- Počet vykonaných otáčení
- Stav stroje [EMERGENCY]
- Informace o produktu (např. datum výroby, výrobní číslo stroje, kód souboru na konfiguraci, atd.)

Informace se zobrazují v automatické sekvenci.

5.6 Wyłączanie:

Aby wyłączyć maszynę:

1. Ustawić wyłącznik główny znajdujący się z tyłu maszyny na pozycję wyłączoną (O).
2. Odłączyć przewód zasilania elektrycznego z gniazda elektrycznego.

OSTRZEŻENIE

Odczekać co najmniej 10 sekund przed ponownym włączeniem.

5.6 Deaktivace

Jak vypnout stroj:

1. Přepněte hlavní vypínač, který je vzadu na stroji do polohy vypnuto (O).
2. Vytáhněte přívodní napájecí kabel ze zásuvky elektrického proudu.

UPOZORNĚNÍ

Před následujícím opětným zapnutím počkejte alespoň 10 sekund.

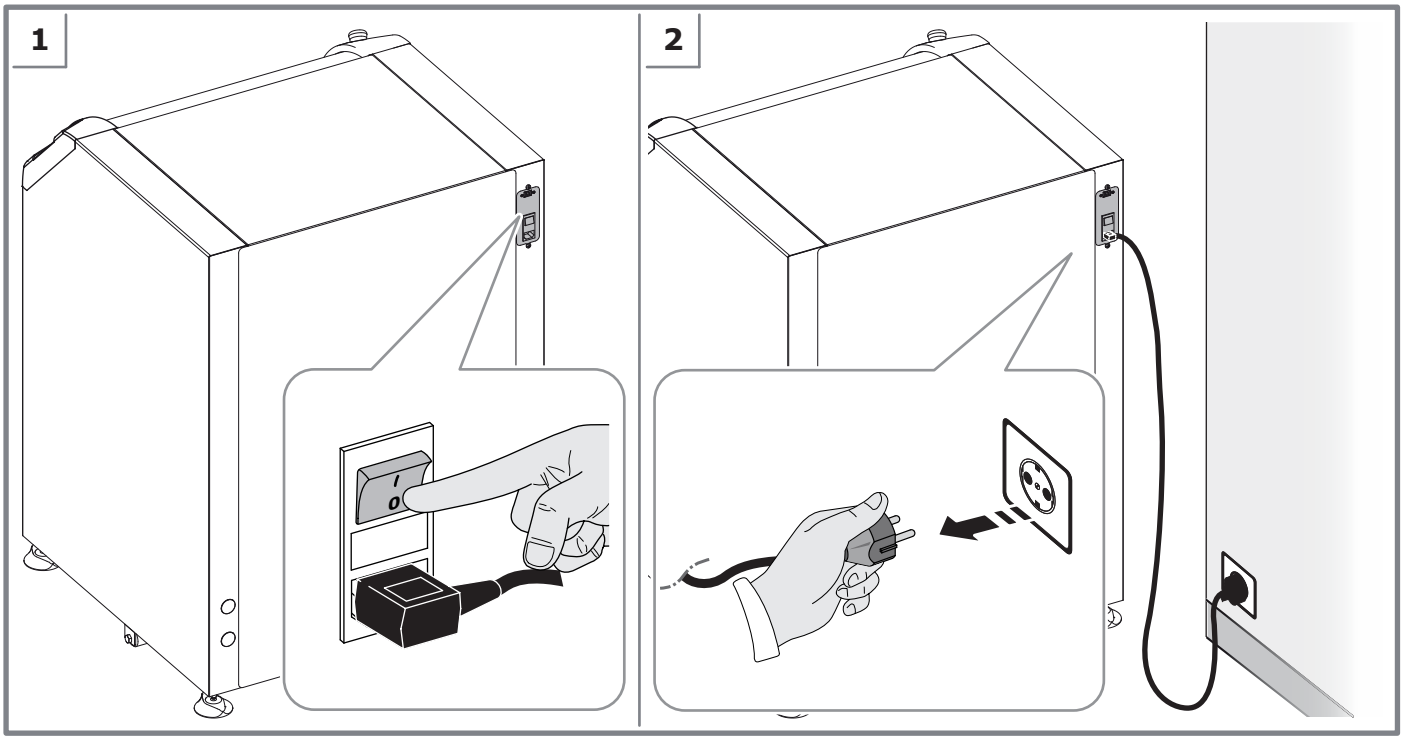

6 UŻYTKOWANIE

6.1 Ostrzeżenia ogólne

Pracownicy przydzieleni do wykonywania tych operacji muszą stosować następujące środki ochrony indywidualnej.

RĘKAWICE OCHRONNE PRZED RYZYKIEM MECHANICZNYM (PRZEDARCIE, PRZECIĘCIE)

NIEBEZPIECZEŃSTWO

Maszyna może być używana tylko przez jednego operatora, zabrania się obecności innych pracowników, którzy mogą dosięgnąć i dotknąć części maszyny podczas funkcjonowania.

Zabrania się używania maszyny bez osłon lub z wyłączonymi, uszkodzonymi lub brakującymi urządzeniami bezpieczeństwa, które są ewentualnie obecne na maszynie. Panele muszą bezwzględnie pozostawać zamknięte.

Zabrania się używania docisku talerzy w celu zamykania wieka opakowania.

Zabrania się wchodzenia na dolny talerz mocujący i/lub inne części maszyny.

Zabrania się używania maszyny jako blatu roboczego, a także zabrania się pozostawiania przedmiotów na maszynie podczas jej pracy.

Podczas przemieszczania opakowań, nie należy przekraczać wartości granicznych ciężaru ustalonych w obowiązujących przepisach.

Należy skrupulatnie stosować się do zaleceń dostarczonych przez producenta farb i lakierów, ponieważ w przypadku niewłaściwego postępowania z opakowaniami, mogą one generować takie ciśnienie, że spowoduje to nieoczekiwany wyciek zawartości, nieoczekiwane otwarcie wieczka lub pęknięcie opakowania.

Substancje stosowane w maszynie, takie jak barwniki, lakiery, rozpuszczalniki, środki smarne i detergenty mogą być szkodliwe dla zdrowia; przy manipulowaniu, magazynowaniu i likwidacji takich substancji należy postępować zgodnie z obowiązującymi przepisami i instrukcjami dołączonymi do produktu.

6.2 Załadunek opakowań

Podczas załadunku opakowań do maszyny należy pamiętać o kilku podstawowych zasadach, aby zapewnić bezpieczeństwo operatora i uniknąć uszkodzeń maszyny.

OSTRZEŻENIE

Nigdy nie używać opakowań o wysokości niższej niż 100 mm i masie wyższej niż 40 kg.

Nie ustawiać jednego opakowania na drugim.

Nie używać maszyny, jeśli puszki są uszkodzone lub nie są prawidłowo zamknięte. Zawsze sprawdzać, czy wieczko opakowania jest dokładnie zamknięte.

Nie uruchamiać maszyny bez żadnego opakowania.

Ustawiać opakowania do mieszania na środku dolnego talerza mocującego.

Można mieszać równocześnie kilka opakowań, o ile są one tej samej wysokości, nie wystają ponad talerze mocujące a suma objętości łącznej opakowań nie przekroczy maksymalnej dopuszczalnej objętości.

Aby zapewnić poprawne mocowanie oraz zachować wyważenie mechanizmu maszyny podczas pracy, środek ciężkości opakowań musi koniecznie znajdować się jak najbliżej środka dolnego talerza; w przeciwnym wypadku maszyna może utracić stabilność na powierzchni wsparcia z powodu nadmiernych obciążeń.

6 POUŽITÍ

6.1 Obecná upozornění

Je nezbytné, aby osoby vykonávající tyto úkony nosily následující prostředky individuální ochrany.

OCHRANNÉ RUKAVICE MECHANICKÉ RIZIKO (NATRŽENÍ, PŘEŘEZÁNÍ)

NEBEZPEČÍ

Stroj musí být používán pouze jedním operátorem; je zakázána přítomnost jiných pracovníků, kteří by se mohli dostat ke stroji a dotýkat se jeho částí.

Je zakázáno používat stroj bez ochranných krytů nebo s deaktivovanými, poškozenými nebo nepřítomnými bezpečnostními zařízeními. Ochranné panely musí být přísně zavřené.

Je zakázáno používat upínací talíře k zavření víka na nádobě s barvou.

Je zakázáno vystupovat na spodní upínací talíř anebo na jiné části stroje.

Je zakázáno používat stroj jako pracovní plochu a je rovněž zakázáno nechávat na stroji během chodu položené předměty.

Během manipulace obalů nepřekračujte meze hmotnosti stanovené platnými normami.

Postupujte přesně podle pokynů o nakládání s barvy a laky, který dodaném jejich výrobcem, vzhledem k tomu, že nevhodné nakládání s nádobou obsahující barvy může vyvolat tak vysoký tlak, že dojde k náhlému vystříknutí obsahu nádoby, nečekanému otevření víčka nebo roztržení obalu.

Látky, které lze používat na stroji jako barviva, laky, ředidla, maziva a čistící prostředky, mohou být škodlivé pro zdraví; manipulujte, skladujte a likvidujte tyto látky podle platných norem a podle instrukcí poskytnutých výrobcem produktu.

6.2 Nakládání nádob s barvami

Při vkládání nádob s barvami je třeba dodržovat několik základních pravidel, která slouží k zajištění bezpečnosti operátora a předcházení škodám na stroji.

UPOZORNĚNÍ

Nikdy nepoužívejte nádoby nižší než 100 mm a s hmotností nad 40 kg.

Nestavte nádoby na sebe.

Přečtěte si upozornění, která jsou uvedená na bezpečnostních listech používaných barviv. Pokaždé zkontrolujte, zda je víčko nádoby dokonale zavřené.

Nenechávejte stroj běžet naprázdno - bez nádob.

Umístěte nádoby s barvou k míchání doprostřed spodního upínacího talíře.

Je možné provádět míchání více nádob s barvivy současně, pokud ovšem mají stejnou výšku, nepřesahují přes upínací talíř a součet kapacity všech nádob nepřekročí maximální přípustnou hmotnost.

Pro zaručení správného upnutí a dodržení mechanického vyvážení stroje během jeho chodu je nezbytné, aby kombinovaný gravitační střed nádob s barvami byl co nejblíže spodního talíře, v opačném případě by stroj mohl ztratit rovnováhu na opěrné ploše v důsledku přílišného namáhání.

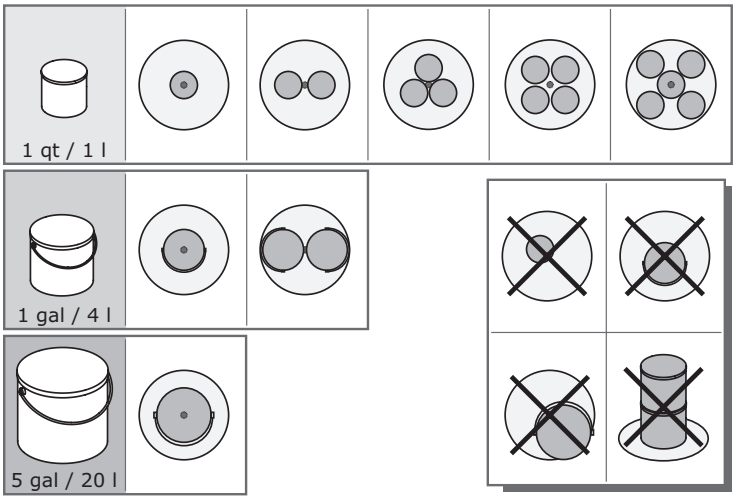

OSTRZEŻENIE

Jeżeli występuje, zabezpieczyć uchwyt dołączonym do zestawu specjalnym haczykiem, aby uniknąć uszkodzenia opakowania.

WAŻNE: Jeżeli hak nie jest używany, należy sprawdzić, czy automatycznie powrócił do właściwej pozycji spoczynkowej. Pozostawiony luzem może podczas pracy zaczepić się o wewnętrzne części maszyny i spowodować jej uszkodzenie.

Sugerujemy również przyklejenie wieczka opakowania taśmą klejącą.

Aby załadować i rozładować opakowanie, należy postępować następująco:

1. Podnieść uchwyt dolnego talerza mocującego, aby go odblokować i wysuwać talerz aż do pozycji blokady.
2. Postawić nowe opakowanie lub wyjąć opakowanie po mieszaniu.
3. Mocno pchnąć dolny talerz, aby zablokować go na swoim miejscu.

W przypadku dolnego talerza niewysuwanego, umieścić po prostu pojemnik jak najbardziej wycentrowany. Niewysuwany talerz nie obraca się, jest zamontowany na stałe w celu ułatwienia załadunku.

Adapter (opcjonalny)

Adapter dla kilku puszek umożliwia jednoczesne umieszczenie następujących typów puszek:

- 5 x 1/16 G (około 0,2 litra) (H min puszki musi wynosić 89 mm)
- 5 x 1/4 G (około 1 litra)
- 4 x 1 G (około 3,8 litrów)

UPOZORNĚNÍ

Pokud je přítomné, upevněte držadlo s příslušným dodaným hákem, k zamezení poškození obalu.

DŮLEŽITÉ UPOZORNĚNÍ: Když se hák nepoužívá, ověřte, zda se sám vrátil do správné klidové polohy. Pokud je ponechán volný, může se zaháknout o vnitřní části stroje během provozu a poškodit ho.

Rovněž doporučujeme zajistit víko nádoby s barvou lepící páskou.

Při nakládání a vykládání nádob s barvami postupujte následovně:

1. Zdvihněte rukojeť na dolním upínacím talíři a takto ji odblokujte a pak vytáhněte talíř, až se dostane do blokovací polohy.
2. Položte novou nádobu s barvou anebo vytáhněte tu, již namíchanou.
3. Silou zatlačte spodní talíř tak, aby zapadl do k tomu určeného místa.

V případě, že je přítomný nevyjímatelný pevný talíř, umístěte nádobu co nejlépe do středu. Nevyjímatelný talíř se neotáčí a je pevný, aby bylo usnadněno nakládání.

Adaptér (volitelné příslušenství)

Adaptér pro vícenásobné nádoby umožňuje umístit současně následujících typy nádob:

- 5 x 1/16 G (zhruba 0,2 litru) (min H nádoby musí být 89 mm)
- 5 x 1/4 G (zhruba 1 litru)
- 4 x 1 G (zhruba 3,8 litru)

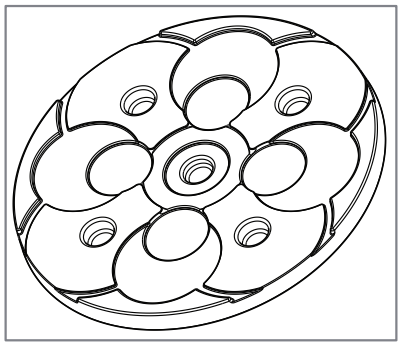

OSTRZEŻENIE - PRAWIDŁOWE UŻYTKOWANIE ADAPTERA

Upewnić się, że puszki zostały prawidłowo umieszczone w przeznaczonych dla nich miejscach na adapterze.

Jeśli zamontowana jest szeroka osłona chroniąca przed rozbryzgami, nie używać wszystkich pozycji zewnętrznych adapteru w celu uniknięcia ewentualnych zakłóceń mechanicznych.

UPOZORNĚNÍ - SPRÁVNÉ POUŽITÍ ADAPTÉRU

Ujistěte se, že nádoby byly správně umístěné v předpokládaných prostorech adaptéru.

Pokud je přítomná roztažitelná ochrana proti střikům, nepoužívejte krajní pozice adaptéru pro umístění nádob, aby se předešlo možných mechanickým zábranám.

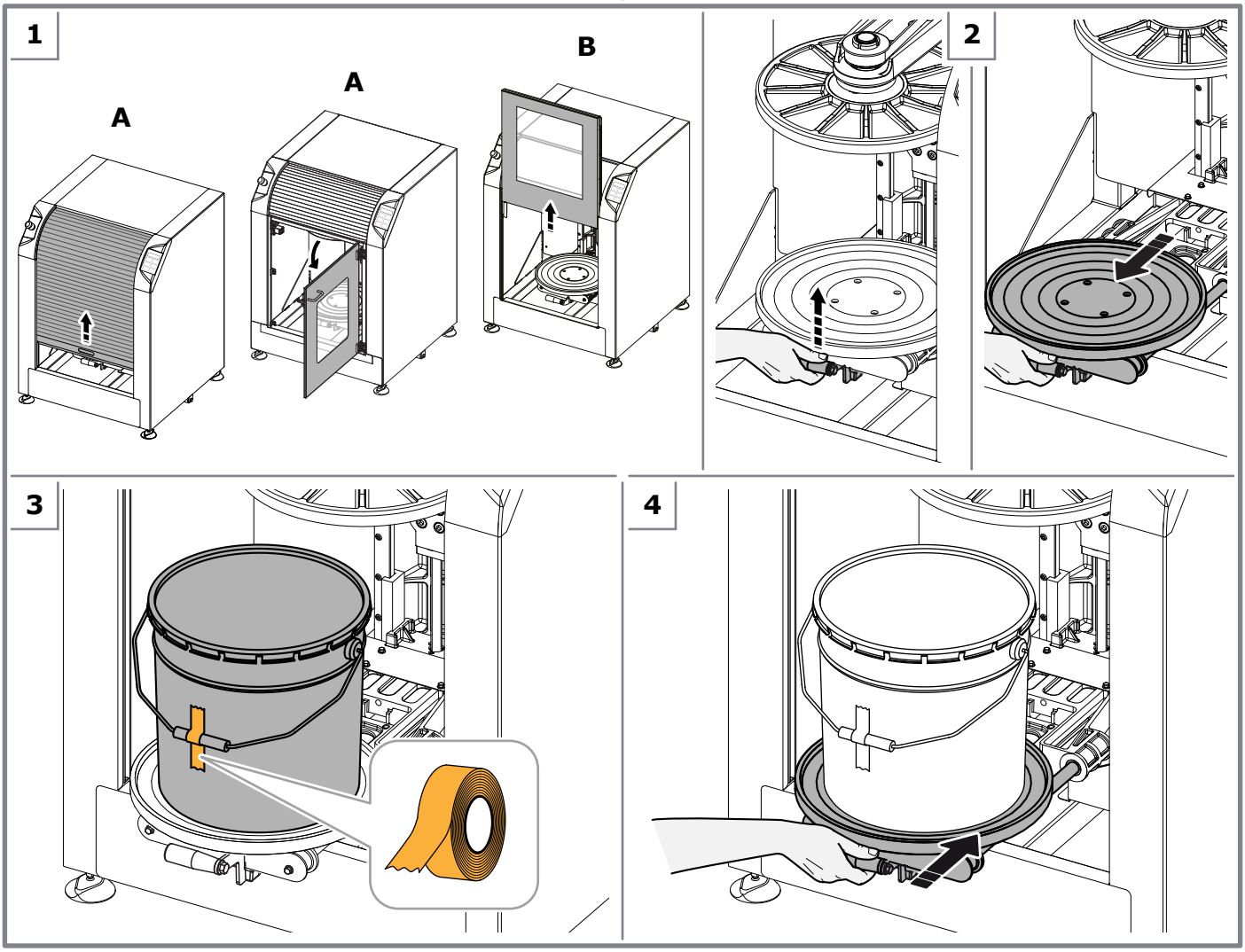

6.3 Wykonywanie cyklu mieszania

1. Jeśli to konieczne, otworzyć drzwiczki:
   - Z przesuwną klapą i drzwiczkami skrzydłowymi (**A**): otworzyć drzwiczki ręcznie.
   - Z pionową przesuwną automatyczną klapą drzwiczek (**B**): wcisnąć przycisk uruchamiania/zatrzymywania cyklu , aby otworzyć automatyczne drzwiczki.
2. Włożyć opakowanie zgodnie z zaleceniami zamieszczonymi w rozdziale 6.2.
3. Zamknąć drzwiczki:
   - Z przesuwną klapą i drzwiczkami skrzydłowymi (**A**): zamknąć drzwiczki ręcznie.
   - Z pionową przesuwną automatyczną klapą drzwiczek (**B**): Drzwiczki zamkną się automatycznie po uruchomieniu cyklu mieszania, zgodnie z informacjami zamieszczonymi w następnym paragrafie.

Z przesuwną klapą i drzwiczkami skrzydłowymi urządzenie bezpieczeństwa drzwiczek uniemożliwia aktywację cyklu mieszania, jeśli drzwiczki są otwarte, i blokuje drzwiczki załadunkowe podczas mieszania.

6.3 Vykonání míchacího cyklu

1. Pokud je třeba otevřít dveře:
   - S pohyblivou roletou a křídlovými dveřmi (**A**): otevřete dveře ručně.
   - Automatické svisle posuvné dveře (**B**): pro otevření automatických dveří stiskněte tlačítko zahájení/zástava cyklu .
2. Uložte nádobu s barvou podle postupu uvedeného v kapitole 6.2.
3. Zavřete dvířka.
   - S pohyblivou roletou a křídlovými dveřmi (**A**): otevřete dveře ručně.
   - S automatickými pohyblivými vertikálními dveřmi (**B**): Dveře se automaticky zavřou při spuštění cyklu na míchání, jak popsáno v následujícím odstavci.

U dveří s posuvnou roletou a u křídlových dveří, bezpečnostní zařízení dveří zabrání zahájení cyklu míchání, pokud jsou dveře otevřené a během míchacího cyklu udržuje dveře zablokované .

4. Jeśli chce się wykonać AUTOMATYCZNY program mieszania, należy nacisnąć przycisk AUTO. Parametry cyklu mieszania (siła mocowania, prędkość rotacji i czas trwania cyklu) zostaną wybrane automatycznie w oparciu o wysokość opakowania.
5. Aby wykonać jeden ze wstępnie ustawionych programów mieszania należy wcisnąć odpowiedni przycisk (na przykład, lub).
   - Wcisnąć przycisk **jeden raz**, aby wybrać pierwszy program
   - Wcisnąć przycisk **więcej razy**, aby wybrać inne programy

Przy naciskaniu przycisku na wyświetlaczu pokazywana jest nazwa wybranego programu.

6. Jeśli to konieczne, należy zmienić czas mieszania przyciskami regulacyjnymi + −. Czas można ustawić, nawet jeśli wybrano program AUTO.
7. Nacisnąć przycisk uruchamiania/zatrzymywania cyklu lub **trzymać wciśnięty przycisk cyklu odpowiadający wybranemu programowi**.

Po upływie ustawionego czasu cykl mieszania się kończy; mechanizm obrotowy zwalnia swój ruch, aby w końcu zatrzymać się w pozycji wyjściowej.

Po zakończeniu cyklu mieszania można wyjąć opakowanie.

Jeśli maszyna jest wyposażona w pionową przesuwną automatyczną klapę drzwiczek, drzwiczki otworzą się automatycznie po zakończeniu cyklu, umożliwiają wyjęcie opakowania.

Maszyna jest teraz gotowa do wykonania nowego cyklu mieszania; zostanie zaproponowany ten sam program mieszania, który został właśnie wykonany.

NIEBEZPIECZEŃSTWO

W jakiejkolwiek sytuacji nagłego wypadku podczas cyklu mieszania należy wcisnąć czerwony przycisk awaryjny (rozdział 3.6).

6.3.1 Wcześniejsze zatrzymanie

Cykl mieszania można zatrzymać w dowolnym momencie.

Aby zakończyć cykl mieszania przed upływem ustalonego czasu:

- Wcisnąć przycisk uruchamiania/zatrzymywania cyklu

lub

- Trzymać wciśnięty dowolny przycisk cyklu.

4. Pokud chcete provést AUTOMATICKÝ program míchání, stiskněte tlačítko AUTO. Parametry pro míchací cyklus (síla upnutí, rychlost otáčení a délka cyklu) budou zvoleny automaticky podle výšky nádoby z barvivem.
5. Pro vykonání jednoho z přednastavených programů míchání, stiskněte příslušná tlačítka (například nebo).
   - Stiskněte tlačítko **jednou** pro zvolení prvního programu
   - Stiskněte tlačítko **opakovaně** na procházení programy

Při stisknutí tlačítka se na displeji zobrazí název zvoleného programu.

6. Pokud chcete provést změnu nastaveném času míchání použijte tlačítka na regulaci + −. Čas je možné nastavit i pokud jste zvolili program AUTO.
7. Stiskněte tlačítko spuštění/zastavení cyklu nebo **podržte stisknuté tlačítko odpovídajícího zvoleného programu**.

Po uplynutí nastaveného času se cyklus míchání ukončí; rotační mechanickým zpomalí svůj pohyb a nakonec se zastaví ve výchozí poloze.

Po ukončení cyklu míchání je možné vytáhnout nádobu s barvivem.

Pokud má stroj automatické svisle posuvné dveře dojde k automatickému otevření dveří po ukončení cyklu a umožní se tak vytažení produktu.

Nyní je stroj připraven pro zahájení nového cyklu míchání; jako první je nabídnut program, který se právě skončil.

NEBEZPEČÍ

V případě jakékoliv nouzové nebo v nebezpečné situaci stiskněte tlačítko nouzového zastavení (kapitola 3.6).

6.3.1 Předčasné zastavení

Cyklus na míchání je možné kdykoliv zastavit .

Pro zastavení cyklu míchání před uplynutím nastaveného času postupujte následovně:

- Stiskněte tlačítko na zahájení/ukončení cyklu

anebo

- Podržte stlačené některé z tlačítek pro cyklus.

6.3.2 Błędy

Maszyna sygnalizuje użytkownikowi ewentualne anomalie funkcjonowania lub usterki, wyświetlając kody błędu na wyświetlaczu.

Dla maszyny w wersji z drzwiczkami z klapką i drzwiczkami skrzydłowymi: jeśli maszyna jest w stanie błędu, a przycisk awaryjny jest zwolniony, drzwiczki nie są zablokowane.

Maszyna wyświetla ALARMY (ALRxx) lub OSTRZEŻENIA (WRNxx).

- Aby rozwiązać problem z **alarmem**, należy nacisnąć i zwolnić przycisk awaryjny, by wyciszyć alarm i go usunąć (na przykład ALR09 USTAWIANIE NIEZAKOŃCZONE).
- Natomiast aby rozwiązać problem z **ostrzeżeniem**, wystarczyć wykonać konkretną żądaną operację, która umożliwi ukończenie bieżącej czynności (na przykład WRN 01 ZAMKNIJ DRZWI).

Aktywne kody błędów są wyświetlane ciągle naprzemienni z ich opisem. Jeśli wyświetlany jest kod błędu, nie można już używać maszyny.

Sprawdzić, czy wadliwe funkcjonowanie ustąpi automatycznie. Jeśli tak się nie stanie, należy zwrócić się do autoryzowanego serwisu wsparcia technicznego, podając kod błędu, aby można było określić typ zaistniałej usterki.

Poniżej zamieszczono listę komunikatów alarmowych i ostrzeżeń wraz instrukcjami rozwiązania problemów, możliwymi do wykonania przez operatora maszyny w celu usunięcia anomalii.

Jeśli błąd nie ustępuje, należy skontaktować się z autoryzowanym serwisem wsparcia technicznego.

OSTRZEŻENIE

Po alarmie, przed naciśnięciem przycisku uruchamiania/ zatrzymywania cyklu, sugerujemy otwarcie drzwiczek (jeśli jest to możliwe) i skontrolowanie stanu puszki. Jeśli puszka nie jest zamocowana, należy ją wyjąć (jeśli jest to możliwe) przed przeprowadzeniem procedury pozycjonowania.

W przypadku innych kodów alarmowych należy skontaktować się z autoryzowanym serwisem technicznym.

6.3.2 Chybové podmínky

Stroj signalizuje svému uživateli případné závady v chodu anebo poruchy prostřednictvím chybových kódů, které se zobrazují na displeji.

Pro stroj s verzí s dveřmi s roletou a s křídlovými dveřmi: pokud je stroj ve stavu chyby a tlačítko nouzového stavu je uvolněno, dveře nejsou zablokované.

Stroj zobrazuje ALARMY (ALRxx) nebo UPOZORNĚNÍ (WRNxx).

- Pro vyřešení situace **alarm** je třeba stisknout a povolit tlačítko na nouzové zastavení, kterým se alarm zruší a pak odstranit jeho příčinu (například ALR09 UMÍSTĚNÍ NEDOKONČENO).
- Pro vyřešení situace **upozornění** stačí vykonat specifický požadovaný úkon, který umožní dokončit probíhající činnost (například WRN 01 ZAVŘÍT DVEŘE).

Neustále se zobrazuje střídavě chybový kód a jeho popis. Pokud je na stroji aktivní chyba není možné ho používat.

Zkontrolujte, zda se závada v chodu vyřešila automaticky. V opačném případě je třeba obrátit se na autorizovaný technický servis a oznámit chybový kód, aby bylo možné identifikovat chybu, ke které došlo.

Následuje seznam hlášení alarmů a upozornění a k nim příslušných řešení, která umožní, aby operátor vyřešil vzniklou závadu.

Pokud se po provedení uvedeného postupu chyba nevyřeší je třeba kontaktovat autorizovaný technický servis.

UPOZORNĚNÍ

Pokud došlo k alarmu doporučujeme před stisknutím tlačítka na zahájení/ zástavu cyklu nejprve otevřít dvířka (je-li to možné) a zkontrolovat stav plechovky. Pokud není plechovka správně sevřená odstraňte ji (pokud to je možné) a zopakujte její uložení.

Pro další kódy alarmů se obraťte na autorizovaný technický servis.

ALR00 - NAGŁY WYPADEK

Komunikat ten wyświetla się po wciśnięciu przycisku zatrzymania awaryjnego.

Aby usunąć ten komunikat, należy odblokować przycisk awaryjny.

Po odblokowaniu przycisku awaryjnego może być konieczne przywrócenie maszyny do prawidłowego stanu działania wyjściowego poprzez wciśnięcie przycisku uruchamiania/zatrzymywania cyklu.

WRN01 - ZAMKNIJ DRZWI

Komunikat ten pojawia się, kiedy jest wydawane polecenie uruchomienia cyklu, lecz drzwiczki są otwarte.

Należy zamknąć drzwiczki, aby skasować ten komunikat.

WRN04 - POPCHNIJ TALERZ DOLNY

Komunikat ten pojawia się, kiedy dolny talerz mocujący nie jest poprawnie włożony lub czujnik nie wykrył włożenia dolnego talerza.

Należy mocno pchnąć dolny talerz, aż zostanie on zablokowany.

WRN08 - STAN WYJŚCIOWY

Komunikat ten pojawia się, kiedy maszyna nie jest w prawidłowym stanie wyjściowym umożliwiającym wykonanie cyklu, to znaczy:

- mechanizm mieszania musi być w pozycji pionowej
- sworzeń pozycjonowania musi być włożony
- talerze mocujące muszą być całkowicie otwarte

Wcisnąć przycisk uruchamiania/zatrzymywania cyklu.

Przywracanie stanu wyjściowego zgodnie z tą procedurą jest konieczne po zatrzymaniu awaryjnym lub po niespodziewanej przerwie w dostawie energii elektrycznej.

Uwaga: jeśli wydaje się konieczne sprawdzenie stanu puszki i pozycji mechanizmu obrotowego przed wykonaniem procedury pozycjonowania, można odblokować drzwiczki i przeprowadzić kontrolę wzrokową (rozdział 3.7.2, 3.7.3 i 3.7.4).

ALR09 - USTAWIANIE NIEZAKOŃCZONE

Komunikat ten pojawia się, kiedy maszyna nie ukończyła poprawnie procesu ustawiania mechanizmu.

Należy wcisnąć i zwolnić przycisk zatrzymania awaryjnego, a następnie wcisnąć przycisk uruchamiania/zatrzymywania cyklu.

ALR11 - BŁĄD SILNIKA SWORZNIA

Silnik sworznia pozycjonowania jest zablokowany, czujniki nie funkcjonują lub sprężyna zaczepu sworznia jest uszkodzona.

Konieczna jest interwencja technika w celu sprawdzenia połączeń i funkcjonowania czujników sworznia, silnika napędowego i sprężyny.

WRN18 - ZBYT WYSOKO

Opakowanie do mieszania jest zbyt wysokie lub system kontroli mocowania działa wadliwie (silnik mocowania lub czujniki pozycji talerzy).

Należy wcisnąć i zwolnić przycisk zatrzymania awaryjnego, a następnie wcisnąć przycisk uruchamiania/zatrzymywania cyklu.

Należy przestrzegać wymiarów pojemników zamieszczonych w podręczniku.

ALR00 - NOUZOVÉ ZASTAVENÍ

Toto hlášení se zobrazí pokud bylo stisknuto tlačítko nouzového zastavení.

Pro vymazání zobrazení vytáhněte tlačítko nouzového zastavení.

Po uvolnění tlačítka na nouzové zastavení může být potřeba uvést stroj do výchozích podmínek pro správný chod stisknutím tlačítka na zahájení/ukončení cyklu.

WRN01 - ZAVŘÍT DVEŘE

Toto hlášení se zobrazí, pokud byl zadán povel na zahájení cyklu a dveře sou otevřené.

Zavřete dveře, hlášení se vymaže.

WRN04 - ZATLAČIT SPODNÍ TALÍŘ

Hlášení se zobrazí pokud spodní upínací talíř není správně zasunutý anebo pokud příslušný senzor nezjistil polohu vloženého talíře.

Silou zatlačte spodní talíř tak, aby se zablokoval v určeném místě.

WRN08 - VÝCHOZÍ PODMÍNKY

Hlášení se zobrazí, pokud se stroj nenachází ve správných výchozích podmínkách nutných pro zahájení cyklu, jak následuje:

- míchací mechanismus musí být ve svislé poloze
- čep pro uložení musí zapadnout
- svírací talíře musejí být úplně otevřené

Stiskněte tlačítko na zahájení/ukončení cyklu.

Obnovení výchozích podmínek stroje předepsaným způsobem je nutné vykonat po nouzovém zastavení anebo po náhlém přerušení dodávky elektřiny.

Poznámka: pokud je potřeba před provedením uložení nejprve zkontrolovat stav plechovky a pozici otočného mechanismu je možné dveře odblokovat a provést vizuální kontrolu: (kapitoly 3.7.2, 3.7.3 a 3.7.4).

ALR09 - UMÍSTĚNÍ NEDOKONČENO

Hlášení se zobrazí pokud stroj nedokončil správně proces na uložení mechanického ústrojí.

Zatlačte a pak vytáhněte tlačítko nouzového zastavení a potom stiskněte tlačítko na zahájení/ukončení cyklu.

ALR11 - CHYBA MOTORU ČEPU

Motor polohovacího čepu je zablokovaný, senzory nepracují nebo je poškozená úchytná pružina čepu.

Je požadovaný technický servis pro kontrolu připojení a činnosti senzorů čepu, hnacího motoru a pružiny.

WRN18 - PŘÍLIŠ VYSOKÁ

Nádoba na míchání je příliš vysoká anebo je přítomná závada v chodu řídícího systému svíracích talířů (motor upínání nebo senzory pro umístění talířů).

Zatlačte a pak vytáhněte tlačítko nouzového zastavení a potom stiskněte tlačítko na zahájení/ukončení cyklu.

Dodržujte rozměry nádob jak jsou uvedeny v manuálu.

WRN19 - PŘÍLIŠ NÍZKÁ

Nádoba na míchání je příliš nízká anebo je přítomná závada v chodu řídícího systému na upínání (motor upínání nebo senzory pro umístění talířů).

Zatlačte a pak vytáhněte tlačítko nouzového zastavení a potom stiskněte tlačítko na zahájení/ukončení cyklu.

Dodržujte rozměry nádob jak jsou uvedeny v manuálu.

WRN19 - ZBYT NISKO

Opakowanie do mieszania jest zbyt niskie lub w ogóle go nie ma, lub system kontroli mocowania działa wadliwie (silnik mocowania lub czujniki pozycji talerzy).

Należy wcisnąć i zwolnić przycisk zatrzymania awaryjnego, a następnie wcisnąć przycisk uruchamiania/zatrzymywania cyklu.

Należy przestrzegać wymiarów pojemników zamieszczonych w podręczniku.

ALR22 - BŁĄD KODERA

Pozycja talerzy mocujących wykrywana przez czujnik nie jest zgodna z poleceniem wysłanym do silnika lub też elektronika kontrolna nie wykrywa prawidłowo ruchu talerzy mocujących.

Konieczna jest interwencja technika w celu zagwarantowania prawidłowych warunków mocowania.

ALR26 - BŁĄD OTWARTE DRZWI

Komunikat ten pojawia się w przypadku nieoczekiwanego ruchu drzwiczek podczas cyklu lub w fazie otwierania/zamykania talerzy.

W przypadku drzwiczek automatycznych komunikat może pojawić się podczas operacji automatycznego otwierania i zamykania drzwiczek, jeśli ruch nie jest normalny i prawidłowy (np. zamykanie drzwi jest uniemożliwione z uwagi na obecność jakiejś przeszkody). Natomiast jeśli komunikat pojawia się w trakcie cyklu mieszania, może to oznaczać, że wystąpił problem z regulacją lub wadliwym funkcjonowaniem czujnika zamkniętych drzwiczek.

Aby rozwiązać ten problem, w przypadku drzwiczek z klapą lub skrzydłowych:

1. Zamknąć drzwiczki.
2. Wcisnąć i zwolnić przycisk zatrzymania awaryjnego.
3. Wcisnąć przycisk uruchamiania/zatrzymywania cyklu.

Aby rozwiązać ten problem, w przypadku drzwiczek automatycznych:

1. Wcisnąć i zwolnić przycisk zatrzymania awaryjnego.
2. Wcisnąć przycisk uruchamiania/zatrzymywania cyklu.

Drzwiczki wykonają cykl zamykania i otwierania, aby skontrolować działanie.

W tym momencie będzie można uruchomić nowy cykl, wciskając ponownie przycisk uruchamiania/zatrzymywania cyklu.

ALR22 - CHYBA ENKODÉRU

Poloha svíracích talířů zjištěná senzorem neodpovídá povelu, který byl vyslaný do motoru nebo kontrolní elektronika nesprávně snímá pohyb svíracích talířů.

Je požadovaný technický servis pro záruku správné polohy svírání talířů.

ALR26 - POHYB DV.SELHAL

Hlášení se objeví, pokud stroj zjistí nepředpokládaný pohyb dveří během cyklu nebo ve fázi otvírání/ zavírání talířů.

U systému na automatické dveře se hlášení se může objevit během automatického otevírání nebo zavírání dveří, pokud pohyb není správný a plynový (např. pokud brání v zavření dveří nějaká překážka). Pokud se ale hlášení objeví v průběhu cyklu míchání může to znamenat, že nastal problém s regulací nebo je závada na čidle pro zavírání dveří.

Řešení, u dveří s roletou nebo u křídlových dveří:

1. Zavřete dveře.
2. Stiskněte a vytáhněte tlačítko nouzového zastavení.
3. Stiskněte tlačítko na zahájení/ukončení cyklu.

Řešení, u automatických dveří:

1. Stiskněte a vytáhněte tlačítko nouzového zastavení.
2. Stiskněte tlačítko na zahájení/ukončení cyklu.

Dveře vykonají cyklus zavření a nového otevření pro kontrolu správné funkce.

Nyní je možné zahájit nový cyklus novým stisknutím tlačítka pro zahájení/ zástavu cyklu.

7 KONSERWACJA ZWYKŁA

7.1 Ostrzeżenia ogólne

Pracownicy przydzieleni do wykonywania tych operacji muszą stosować następujące środki ochrony indywidualnej.

RĘKAWICE OCHRONNE PRZED RYZYKIEM MECHANICZNYM (PRZEDARCIE, PRZECIĘCIE)

NIEBEZPIECZEŃSTWO

Przed przystąpieniem do jakichkolwiek prac konserwacyjnych należy wyłączyć maszynę i odłączyć przewód zasilania od gniazdka prądowego.

W czasie faz konserwacji maszyny występuje podwyższone ryzyko kontaktu z produktem barwiącym; stosować się do wszystkich wskazówek podanych w rozdziale 3.2.

OSTRZEŻENIE

W odniesieniu do analizy obwodów bezpieczeństwa zgodnie z normą UNI EN ISO 13849-1:2016 oba styczniki, K1 i K2, po 19 roku użytkowania nie spełniają już swojej funkcji zabezpieczania, dlatego też należy je wymienić, aby zapewnić bezpieczeństwo maszyny.

Wymianę może przeprowadzić wyłącznie wyspecjalizowany i upoważniony personel serwisu technicznego.

W celu uzyskania informacji na temat innych prac, które nie zostały wyszczególnione, należy zwrócić się do producenta lub do autoryzowanego serwisu wsparcia technicznego.

7.2 Czyszczenie

Przyczyny zanieczyszczenia maszyny mogą mieć charakter przypadkowy (wylanie farby) lub mogą być spowodowane nagromadzeniem się kurzu w dłuższym czasie. W pierwszym przypadku należy działać natychmiast, natomiast drugi przypadek zakłada okresowe wykonywanie prac.

OSTRZEŻENIE

NIE WOLNO UŻYWAĆ ŻADNYCH ROZPUSZCZALNIKÓW ANI PRODUKTÓW ŚCIERNYCH.

NIE UŻYWAĆ STRUMIENI WODY ANI PARY DO CZYSZCZENIA WEWNĘTRZNEJ CZĘŚCI MASZYNY.

7.2.1 Czyszczenie z zewnątrz

Zaleca się przeprowadzenie ogólnego czyszczenia obudowy, paneli i elementów sterowania maszyny w celu usunięcia brudu, pyłu i ewentualnych plam, używając miękkiej i suchej szmatki lub lekko zwilżonej słabym roztworem detergentu.

Aby uniknąć ryzyka poślizgnięcia, należy zawsze utrzymywać podłogę wokół maszyny w czystości, aby nie było rozlanych produktów.

7.2.2 Czyszczenie wewnątrz

W przypadku rozlania się produktu wewnątrz maszyny należy działać natychmiast w celu jego usunięcia, używając zwilżonej szmatki lub szpatułki.

Odpady ciekłe są zbierane na dnie i mogą być odprowadzane przez otwory drenażowe, przechylając lekko maszynę.

Maszyna jest wyposażona w specjalną osłonę chroniącą przed rozbryzgami, która zabezpiecza górną śrubę mocującą oraz prowadnice wysuwanego talerza przed rozbryzgami produktu.

7 ŘÁDNÁ ÚDRŽBA

7.1 Obecná upozornění

Je nezbytné, aby osoby vykonávající tyto úkony nosily následující prostředky individuální ochrany.

OCHRANNÉ RUKAVICE MECHANICKÉ RIZIKO (NATRŽENÍ, PŘEŘEZÁNÍ)

NEBEZPEČÍ

Před provedením jakéhokoliv zásahu údržby je nutné vypnout stroj a odpojit přívodní napájecí kabel ze sítě elektrického proudu.

Během provádění údržby hrozí vysoké riziku styku s barvící hmotou; postupujte podle pokynů uvedených v kapitole 3.2.

UPOZORNĚNÍ

V souvislosti s analýzou bezpečnostních okruhů podle normy UNI EN ISO 13849-1:2016, nemají dva stykače K1 a K2 po uplynutí 19.let už svou bezpečnostní funkci a je tedy třeba zajistit jejich výměnu, aby byly zajištěny podmínky bezpečného provozu stroje.

Výměnu smí provést pouze specializovaný a autorizovaný technik.

Pro jiné zákroky než ty, které jsou zde uvedené se obraťte na autorizovaný technický servis výrobce stroje.

7.2 Čištění

Příčiny, které způsobí znečištění stroje mohou být podmíněny použitým materiálem (převrácení nádoby s barvivem (anebo nahromaděním prachu během času. V prvém případě je třeba zasáhnout okamžitě, zatímco druhá příčina vyžaduje pravidelné čištění.

UPOZORNĚNÍ

NEPOUŽÍVAT JAKÁKOLIV ŘEDIDLA NEBO ABRAZIVNÍ VÝROBKY.

NEPOUŽÍVAT TRYSK VODY NEBO PÁRY NA ČIŠTĚNÍ UVNITŘ STROJE.

7.2.1 Externí čištění

Doporučujeme provádět celkové vyčištění vnějších obkladů, panelů a ovládacích prvků na stroji, odstranit prach a případné skvrny měkkým a suchým hadrem anebo navlhčeným slabým roztokem čistícího prostředku.

K zamezení rizika uklouznutí udržujte podlahu kolem stroje vždy čistou bez možných úniků produktu.

7.2.2 Vnitřní čištění

Pokud došlo k vytečení produktu do vnitřních částí stroje proveďte očištění okamžitě pomocí navlhčeného hadru nebo stěrky.

Odpadní tekutiny se shromažďují na dně a mohou se nechat vytéct drenážními otvory, pokud stroj lehce nakloníte.

Stroj je vybaven speciálními ochranami proti postřiku, které chrání horní utahovací šroub a vodící lišty vytahovacího talíře před možným postřikem produktu.

7.3 Smarowanie

W maszynie wykorzystywane są komponenty mechaniczne, w przypadku których nie ma potrzeby przeprowadzania konserwacji zapobiegawczej.

Zalecamy, aby co **1500 cykli** roboczych lub co około **6 miesięcy** przeprowadzać następujące operacje:

1. Czyszczenie i smarowanie śrub mocujących oraz prowadnic mechanizmu mieszania.
2. Czyszczenie i smarowanie prowadnic przesuwu wysuwanego talerza.
3. Czyszczenie i smarowanie prowadnic drzwiczek.
4. Smarowanie zębatki automatycznych drzwiczek przesuwnych w pionie.

Używać smaru typu OKS 422 lub innego o parametrach zamieszczonych poniżej.

Charakterystyka techniczna środka smarnego	
Zakres zastosowania	Nadający się do kół zębatych, śrub i podobnych części maszyn narażonych na wysokie ciśnienie i temperaturę; ma doskonałą odporność termiczną, na wysokie obciążenia, drgania i wysoką prędkość przesuwu.
Skład	kompleksowe mydło barowe z olejem syntetycznym
Zakres temperatur	- 40°C + 180°C
Klasa konsystencji	NLGI 2

7.3.1 Smarowanie śrub mocujących oraz prowadnic przesuwu mechanizmu

OSTRZEŻENIE

NIE DEMONTOWAĆ OSŁON CHRONIĄCYCH PRZED ROZBRYZGAMI KTÓRE ZABEZPIECZAJĄ GÓRNĄ ŚRUBĘ MOCUJĄCĄ ORAZ PROWADNICE WYSUWANEGO TALERZA PRZED ROZBRYZGAMI BARWNIK.

Czynności czyszczenia i smarowania wykonywane są przy zamontowanych osłonach i zgodnie ze wskazaniami z kolejnych rozdziałów.

Z drzwiczkami z klapką i skrzydłowymi

1. Otworzyć drzwiczki.
2. Na dolnym talerzu mocującym ustawić opakowanie o niewielkim rozmiarze (o wysokości nie niższej niż 100 mm).
3. Zamknąć drzwiczki i uruchomić cykl mieszania.
4. Przerwać cykl, naciskając przycisk awaryjny, a następnie zwolnić przycisk awaryjny.
5. Odblokować drzwiczki z klapą (rozdział 3.7.2 i 3.7.4).
6. Otworzyć drzwiczki.
7. Wcisnąć przycisk awaryjny, wyłączyć maszynę i odłączyć zasilanie (rozdział 5.6).
8. Przeprowadzić smarowanie górnej i dolnej śruby mocującej oraz prowadnic przesuwu mechanizmu mieszania. Jeśli to konieczne, przekręcać ręcznie mechanizm.
9. Zamknąć drzwiczki.
10. Podłączyć ponownie zasilanie, włączyć maszynę (rozdział 5.5) i zwolnić przycisk awaryjny.
11. Wykonać jeden lub kilka cykli mieszania, aby umożliwić talerzom zamykanie i otwieranie się w celu równomierniejszego rozprowadzenia środka smarnego.

Z drzwiczkami automatycznymi

1. Na dolnym talerzu mocującym ustawić opakowanie o niewielkim rozmiarze (o wysokości nie niższej niż 100 mm).
2. Uruchomić cykl mieszania.

7.3 Mazání

Na stroji jsou přítomny mechanické komponenty, které vyžadují provádění preventivní údržby.

Po každých **1500 pracovních cyklech** anebo zhruba každých **6 měsíců** doporučujeme vykonat následující pracovní úkony:

1. Čištění a mazání utahovacího šroubu a vodítek u míchacího mechanismu.
2. Vyčistit a namazat vodící lišty u vytahovacího talíře.
3. Čištění a mazání vodících lišt dveří.
4. Mazání ozubené dráhy automatických pohyblivých vertikálních dveří.

Použijte mazivo typu OKS 422 anebo jiné, které má dále uvedené vlastnosti.

Technické vlastnosti maziva	
Pole využití	Vhodné pro ozubené převody, šrouby a podobné části stroje, které jsou vystaveny působení tlaku a teploty; má výbornou odolnost v tepelném rozmezí, je odolné na vysoké zatížení, vibrace a vysokou rychlost posuvu.
Složení	baryové komplexní mýdlo a syntetický olej
Teplotní pole	- 40°C + 180°C
Třída konzistence	NLGI 2

7.3.1 Mazání utahovacího šroubu a vodítek pro pohyb mechanismu

UPOZORNĚNÍ

NESNÍMEJTE OCHRANY PROTI STŘÍKÁNÍ, KTERÉ CHRÁNÍ HORNÍ UTAHOVACÍ ŠROUB A VODÍCÍ LIŠTY VYJÍMATELNÉHO TALÍŘE.

Úkony čištění a mazání musí být prováděné s namontovanými ochranami a za dodržení postupů uvedených v následujících kapitolách.

U dveří s roletou a křídlových dveří.

1. Otevřete dveře.
2. Položte na spodní upínací talíř nádobu s barvivem malých rozměrů (ne vyšší než 100 mm).
3. Zavřete dveře a spusťte míchací cyklus.
4. Stisknutím tlačítka na nouzové zastavení přerušte cyklus a poté tlačítko nouzového zastavení povolte.
5. Odblokujte dveře s roletou (kapitoly 3.7.2 a 3.7.4).
6. Otevřete dveře.
7. Stiskněte tlačítko nouzového zastavení, vypněte stroj a odpojte jej od napájení (viz. kapitola 5.6).
8. Proveďte namazání horního a dolního upínacího šroubu a vodících lišt pro posun míchacího mechanismu. Podle potřeby ručně pootočte mechanismem.
9. Zavřete dveře.
10. Znovu stroj připojte k napájecímu zdroji, zapněte jej (kapitola 5.5) a povolte tlačítko nouzového zastavení.
11. Vykonejte několik cyklů míchání tak, aby se talíře mohly zavřít a zase otevřít a tím se rovnoměrně naneslo mazivo.

Automatické dveře

1. Položte na spodní upínací talíř nádobu s barvivem malých rozměrů (ne vyšší než 100 mm).
2. Spusťte cyklus na míchání.
3. Stisknutím tlačítka na nouzové zastavení přerušte cyklus a poté tlačítko nouzového zastavení povolte.
4. Odblokujte automatické dveře (kapitola 3.7.3).

3. Przerwać cykl, naciskając przycisk awaryjny, a następnie zwolnić przycisk awaryjny.
4. Odblokować drzwiczki automatyczne (rozdział 3.7.3).
5. Wcisnąć przycisk awaryjny, wyłączyć maszynę i odłączyć zasilanie (rozdział 5.6).
6. Przeprowadzić smarowanie górnej i dolnej śruby mocującej oraz prowadnic przesuwu mechanizmu mieszania. Jeśli to konieczne, przekręcać ręcznie mechanizm.
7. Podłączyć ponownie zasilanie, włączyć maszynę (rozdział 5.5) i zwolnić przycisk awaryjny.
8. Wykonać jeden lub kilka cykli mieszania, aby umożliwić talerzom zamykanie i otwieranie się w celu równomierniejszego rozprowadzenia środka smarnego.

5. Stiskněte tlačítko nouzového zastavení, vypněte stroj a odpojte jej od napájení (viz. kapitola 5.6).
6. Proveďte namazání horního a dolního upínacího šroubu a vodících lišt pro posun míchacího mechanismu. Podle potřeby ručně pootočte mechanismem.
7. Znovu stroj připojte k napájecímu zdroji, zapněte jej (kapitola 5.5) a povolte tlačítko nouzového zastavení.
8. Vykonejte několik cyklů míchání tak, aby se talíře mohly zavřít a zase otevřít a tím se rovnoměrně naneslo mazivo.

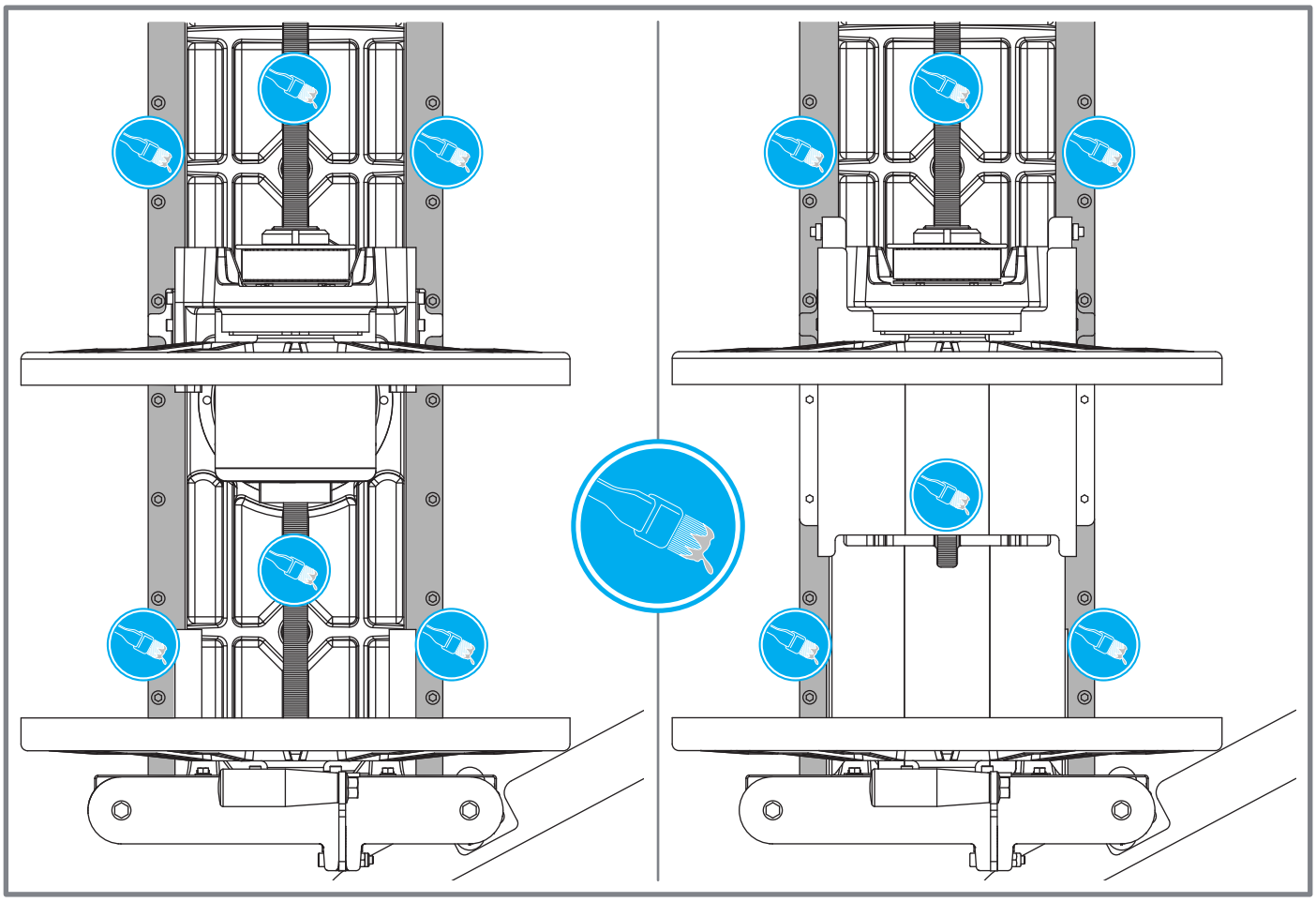

7.3.2 Smarowanie prowadnic przesuwu drzwiczek i prowadnic wysuwanego talerza

1. Oczyścić i nasmarować miejsca wskazane na rysunku.
2. Przesuwać klapę drzwiczek oraz wysuwany talerz, aby rozprowadzić środek smarny.

7.3.2 Mazání vodících lišt pro posouvání dveří a lišt pro vytahovací talíř

1. Vyčistit a namazat v místech označených na obrázku.
2. Nechejte posunout dveře se žaluzií i vytahovací talíř, aby se mazivo rovnoměrně rozneslo.

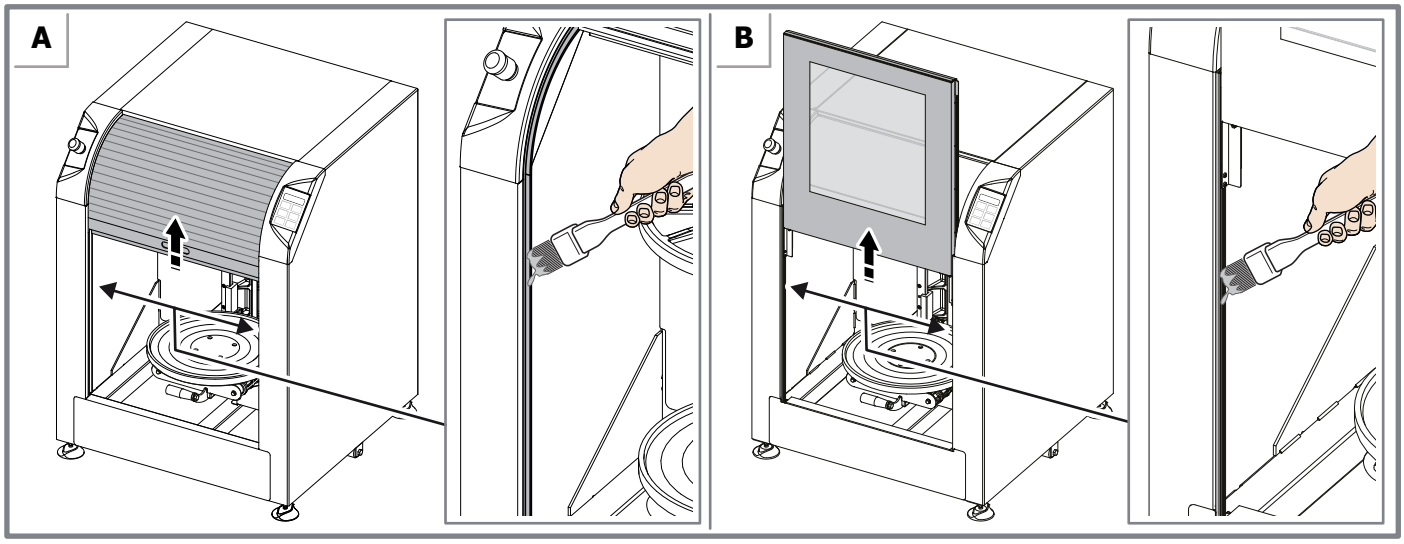

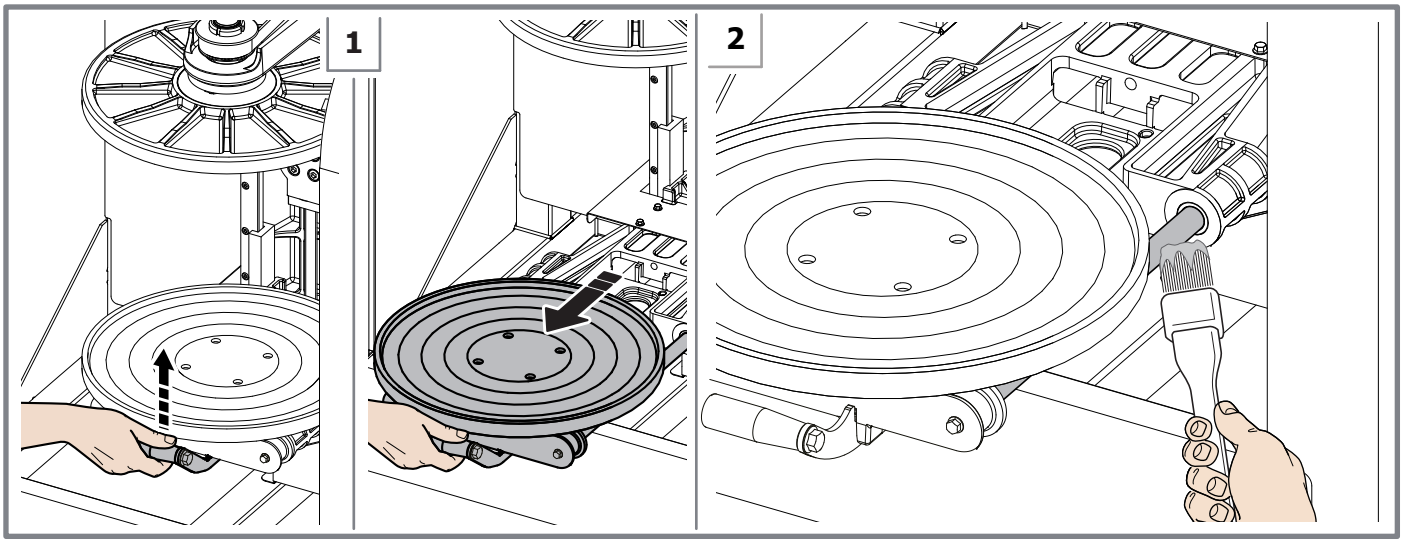

7.3.3 Smarowanie zębatki (tylko automatyczne drzwiczki przesuwne w pionie)

1. Nasmarować zębatkę zgodnie ze wskazaniami z rysunku.
2. Otworzyć i zamknąć drzwiczki automatyczne w celu rozprowadzenia środka smarnego.

7.3.3 Mazání ozubené dráhy (pouze u automatických pohyblivých vertikálních dveří)

1. Proveďte mazání ozubené dráhy podle obrázku.
2. Otevřete a zavřete automatické dveře pro nanesení maziva.

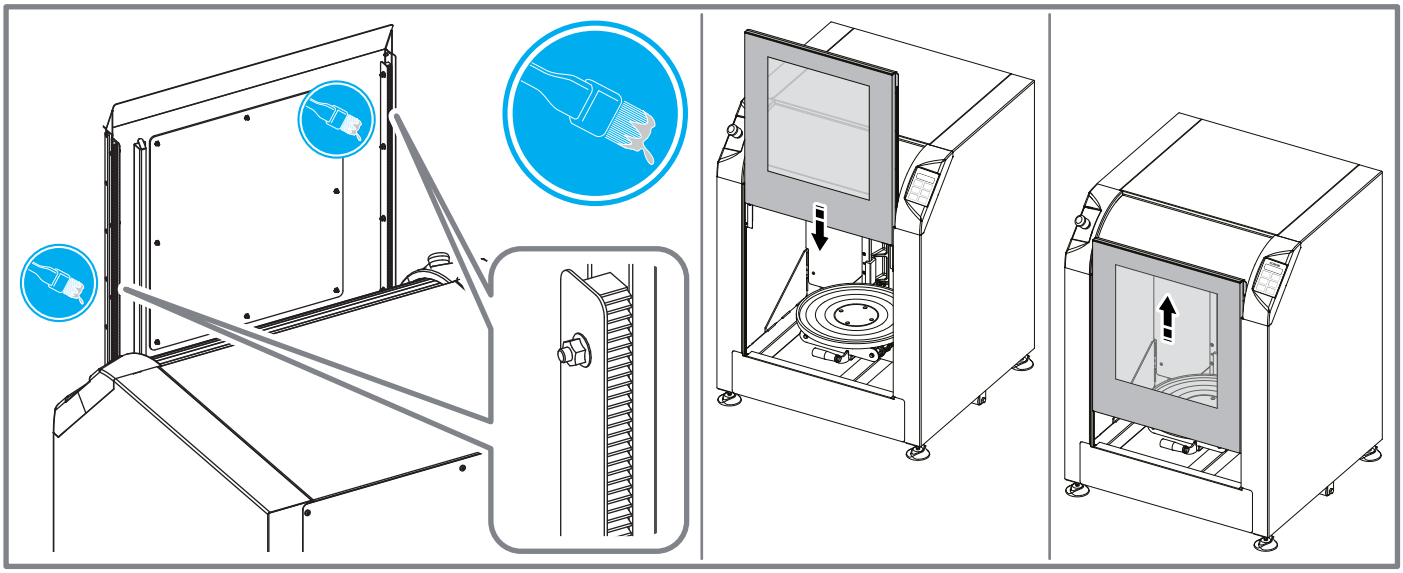

8 DANE TECHNICZNE

8.1 Dane techniczne

Napięcie i częstotliwość **Uwaga:** *z zasilaniem 200 V wydajność maszyny mogłaby ulec zmianie*	CE: Jednofazowe 200 - 240 V~ ± 10% 50/60 Hz Jednofazowe 100 - 120 / 127 V~ ± 10% 50/60 Hz opcjonalnie z autotransformatorem
	ETL: [X2] Jednofazowe 200 - 208 V~ ± 10% [X1] Jednofazowe 110 - 120 V~ ± 10% opcjonalnie z autotransformatorem
Bezpieczniki	F 10 A
Maksymalny pobór mocy	1050 W
Moc silnika mieszania	0,75 HP (0,55 kW)
Hałas (*)	Równoważny poziom ciśnienia akustycznego: < 70 dB (A)
Warunki otoczenia w miejscu pracy	Temperatura: od 10°C do 40°C Wilgotność względna: od 5% do 85% (bez skroplin)

(*) Wartość zmierzona w laboratorium i udokumentowana stosownym raportem z badań, który jest do dyspozycji u producenta. Warunki funkcjonowania: normalny cykl pracy maszyny w warunkach symulowanego załadunku.

8.2 Deklaracja zgodności

Patrz Załącznik.

8.3 Gwarancja

Aby gwarancja była obowiązująca, prosimy wypełnić wszystkie części formularza, znajdującego się w opakowaniu maszyny, i wysłać go na adres podany w tym formularzu.

W razie konieczności interwencji serwisu technicznego, należy zwracać się wyłącznie do naszego upoważnionego i wykwalifikowanego personelu. Podczas konserwacji i przy wymianie części należy używać wyłącznie oryginalnych części zamiennych.

Modyfikowanie lub usuwanie osłon i urządzeń ochronnych znajdujących się na maszynie, nie tylko pociąga za sobą natychmiastową utratę gwarancji, lecz jest także niebezpieczne i nielegalne.

Producent nie bierze na siebie odpowiedzialności za obrażenia i szkody na osobach lub rzeczach spowodowane niewłaściwym użytkowaniem aparatury lub naruszeniem osłon i urządzeń ochronnych, w które maszyna jest wyposażona.

Przyczyny utraty gwarancji udzielonej przez producenta:

- Niewłaściwe użytkowanie maszyny.
- Nieprzestrzeganie zasad obsługi i konserwacji przewidzianych w instrukcji.
- Wykonanie lub zlecenie wykonania modyfikacji i/lub napraw maszyny przez personel spoza organizacji autoryzowanego serwisu producenta i/lub użycie nieoryginalnych części zamiennych.

8 TECHNICKÉ ÚDAJE

8.1 Technické údaje

Napětí a frekvence **Poznámka:** *při napájení 100/200 V může dojít k mírným výkyvům na stroji*	CE: Jednofázové 200 - 240 V~ ± 10% 50/60 Hz Jednofázové 100 - 120 / 127 V~ ± 10% 50/60 Hz volitelné s autotransformátorem
	ETL: [X2] Jednofázové 200 - 208 V~ ± 10% [X1] Jednofázové 110 - 120 V~ ± 10% volitelně s autotransformátorem
Tepelné pojistky	F 10 A
Maximální spotřeba proudu	1050 W
Spotřeba motoru míchání	0,75 HP (0,55 kW)
Hlučnost (*)	Ekvivalentní hladina akustického tlaku: < 70 dB (A)
Podmínky prostředí provozu	Teplota: od 10°C do 40°C Relativní vlhkost: od 5 do 85 % (bez kondenzace)

(*) Hodnota naměřená v laboratoři a doložená příslušným zkušebním protokolem je k dispozici u výrobce. Provozní podmínky: běžný pracovní cyklus stroje v podmínkách simulace nakládky.

8.2 Prohlášení o shodě

Viz přílohy.

8.3 Záruka

Aby záruka nabyla platnosti je nutné vyplnit formulář přiložený ke stroji ve všech jeho částech a zaslat jej podle instrukcí, které jsou na něm uvedené.

V případě potřeby servisních zásahů je nutné se obrátit výhradně na náš autorizovaný a kvalifikovaný personál. Při údržbářských a opravárenských úkonech používat výhradně originální náhradní díly.

Provedení změn nebo odstranění ochran a bezpečnostních zařízení nacházejících se na stroji ruší s okamžitou platností záruku;tyto zákroky jsou kromě jiného nebezpečné a ilegální.

Výrobce není zodpovědný za zranění a za škody způsobené nevhodným použitím zařízení nebo odstraněním ochran a bezpečnostního zařízení, kterými je stroj vybaven.

Důvody, které ruší platnost záruky poskytnuté výrobcem:

- Nevhodné použití stroje.
- Nedodržování norem týkajících se použití a údržby stroje, které jsou uvedené v tomto návodu.
- Jestliže zákazník provede nebo nechá provést úpravy a/nebo opravy na stroji personálem, který nepatří do servisní sítě autorizované výrobcem, nebo dojde k použití neoriginálních náhradních dílů.

8.4 Wymiary i masa

8.4 Rozměry a hmotnost

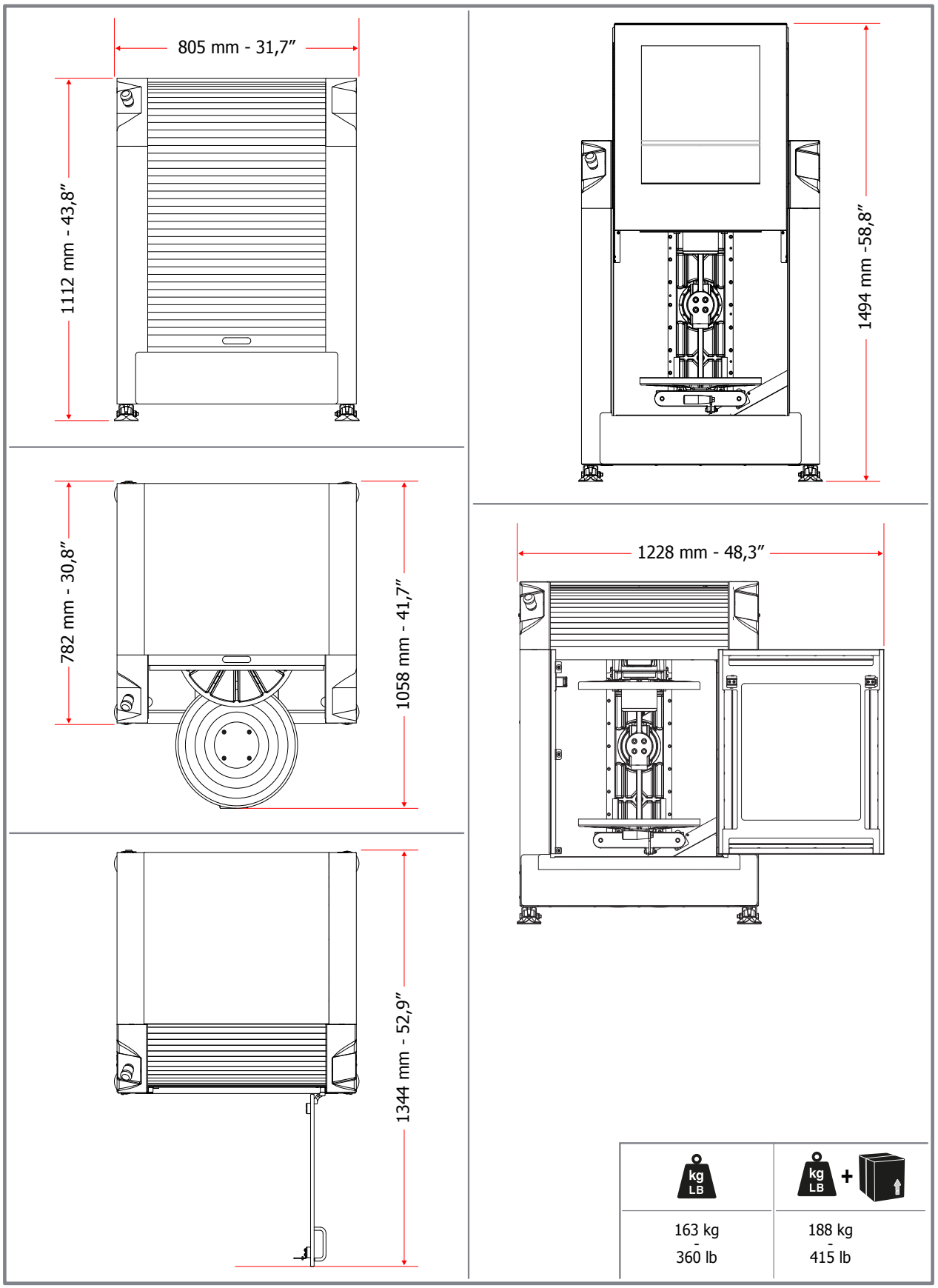

Wysokość regulacji nóżek antywibracyjnych 0÷25 mm.

Výška regulace antivibračních nožek 0÷25 mm.

Dichiarazione CE di Conformità
EC Declaration of Conformity

Versione linguistica originale in Italiano	*Translation of the original Italian version*
DESCRIZIONE - *DESCRIPTION*	**AGITATORE GIROSCOPICO AUTOMATICO** ***AUTOMATIC GYROSCOPIC MIXER***
MODELLO - *MODEL*	MATRICOLA - *SERIAL No.*

[MACHINE NAME]

Fabbricante e persona autorizzata a costituire il fascicolo tecnico:
Manufacturer and person authorised to compile the technical file:

COROB S.p.A.

Via Agricoltura, 103 - 41038 San Felice s/P (MO) - Italy

Il fabbricante dichiara sotto la propria esclusiva responsabilità che la macchina alla quale questa dichiarazione si riferisce è conforme ai requisiti essenziali previsti dalle seguenti direttive:

- Direttiva Macchine 2006/42/CE
- Direttiva Compatibilità Elettromagnetica 2014/30/EU
- Direttiva 2011/65/EU come modificata da 2015/863/EU
- Direttiva WEEE 2012/19/EU

Si garantisce poi che la progettazione della macchina e la relativa produzione è effettuata, e documentata, seguendo precise procedure aziendali conformi con la norma EN ISO 9001:2015 inerente i sistemi di gestione qualità.

The manufacturer certifies, under its own responsibility, that the machine to which this statement refers to, complies with the essential requirements foreseen by the regulations:

- *Machinery Directive 2006/42/EC*
- *Electromagnetic Compatibility Directive 2014/30/EU*
- *Directive 2011/65/EU as amended by 2015/863/EU*
- *WEEE Directive 2012/19/EU*

It is furthermore guaranteed that the design of the machine and the relevant manufacturing are carried out, and supported by documents, following accurate factory procedures in accordance with the standard EN ISO 9001:2015 about quality management systems.

FAC-SIMILE

Andrea Alvisi
(Special Proxy Holder)
COROB S.p.A.
San Felice sul Panaro, 10/05/2021

corob

BG - Производителят, който е лицето упълномощено за изготвяне на техническата документация, декларира на собствена изключителна отговорност, че машината, за която се отнася тази декларация, е в съответствие със съществените изисквания, предвидени от следните Директиви: Директива 2006/42/EC - Машини - Директива 2014/30/EU относно Електромагнитна съвместимост - Директива 2011/65/EU изменена с 2015/863/EU - Директива WEEE 2012/19/EU. Освен това се гарантира, че проектирането на машината и съответното производство са извършени и документирани при спазване на конкретни фирмени процедури в съответствие със стандарт EN ISO 9001:2015, отнасящ се до системите за управление на качеството.

CS - Výrobce a osoba pověřená sestavením technické dokumentace stvrzují na svou vlastní zodpovědnost, že zařízení, ke kterému se toto toto prohlášení vztahuje, je v souladu se základními požadavky stanovenými následujícími směrnicemi: Směrnice o strojních zařízeních 2006/42/EC - Směrnice o elektromagnetické kompatibilitě 2014/30/EU - Směrnice 2011/65/EU ve znění 2015/863/EU - Směrnice WEEE 2012/19/EU. Dále se zaručuje, že stroj byl navržen a vyroben, a výroba je zdokumentována, v souladu s přesnými firemními postupy, které odpovídají normě EN ISO 9001:2015 o systémech řízení jakosti.

DA - Fabrikanten og personen bemyndiget til at udarbejde den tekniske dokumentation erklærer på eget ansvar at maskinen, som denne erklæring henviser til, er i overensstemmelse med de væsentlige krav i de følgende direktiver: Maskindirektivet 2006/42/EC - Direktivet om elektromagnetisk kompatibilitet 2014/30/EU - Direktivet 2011/65/EU som ændret ved 2015/863/EU - Direktivet WEEE 2012/19/EU. Det garanteres desuden, at designet af maskinen og den relevante produktionsproces er udført og dokumenteret ifølge præcise fabriksprocedurer i overensstemmelse med standarden EN ISO 9001:2015 vedrørende kvalitetsstyringssystemer.

DE - Der Hersteller und autorisierte Verfasser der technischen Dokumentation erklärt unter eigener exklusiver Verantwortung, dass die Maschine, auf die sich diese Erklärung bezieht, den Grundanforderungen entspricht, die von den folgenden Richtlinien vorgesehen werden: Maschinenrichtlinie 2006/42/EC - Richtlinie zur elektromagnetischen Verträglichkeit 2014/30/EU - Richtlinie 2011/65/EU geändert durch 2015/863/EU - Richtlinie WEEE 2012/19/EU. Darüber hinaus wird garantiert, dass die Planung der Maschine und ihre Herstellung unter Befolgung von genauen Unternehmensprozessen, die der Norm EN ISO 9001:2015 hinsichtlich der Qualitätsmanagement-Systeme entsprechen, durchgeführt und dokumentiert wird.

EL - Ο κατασκευαστής, και ο εξουσιοδοτημένος συντάκτης του τεχνικού φακέλου, πιστοποιεί, ότι, με διική του υπαιτιότητα, το μηχάνημα στο οποίο αναφέρεται το παρόν, συμμορφώνεται με τις ουσιαστικές απαιτήσεις που προβλέπονται από τους κανονισμούς: Οδηγία Μηχανήματος 2006/42/EC - Οδηγία Ηλεκτρομαγνητικής Συμβατότητας 2014/30/EU - Οδηγία 2011/65/EU όπως τροποποιήθηκε από το 2015/863/EU - Οδηγία WEEE 2012/19/EU. Εγγυάται περεταίρω ότι ο σχεδιασμός του μηχανήματος και η σχετική κατασκευή του εκτελείται και υποστηρίζεται από έγγραφα, ακολουθώντας τις ακριβείς εργοστασιακές διαδικασίες σύμφωνα με το πρότυπο EN ISO 9001:2015 σχετικά με τα συστήματα διαχείρισης ποιότητας.

ES - El fabricante y la persona autorizada para componer el fascículo técnico declara, bajo su propia y exclusiva responsabilidad, que la máquina a la que hace referencia esta declaración guarda conformidad con los requisitos esenciales previstos por las directivas siguientes: Directiva de máquinas 2006/42/EC - Directiva de compatibilidad electromagnética 2014/30/EU - Directiva 2011/65/EU modificada por 2015/863/EU - Directiva WEEE 2012/19/EU. Se garantiza además que el diseño de la máquina y su producción se han efectuado y documentado de acuerdo con procedimientos de fábrica precisos conformes a la normativa EN ISO 9001:2015 relativa a los sistemas de gestión de calidad.

ET – Tootja ja tehnilise toimiku koostajaks volitatud isik kinnitavad oma täielikul vastutusel, et seade, millele käesolev avaldus viitab, vastab järgnevate regulatsioonide põhinõudmistele: Masinadirektiiv 2006/42/EC - Elektromagnetilise ühilduvuse direktiiv 2014/30/EU - Direktiiv 2011/65/EU muudetud 2015/863/EU-ga - Direktiiv WEEE 2012/19/EU. Peale selle on garanteeritud, et seadme projekteerimisel ja tootmisel on järgitud täpseid tehaseprotseduure, mis vastavad standardile EN ISO 9001:2015 kvaliteedijuhtimissüsteemide kohta, ning et seda toetab ka vastav dokumentatsioon.

FI - Valmistaja ja henkilö, joka on valtuutettu laatimaan tekninen asiakirja-aineisto, vakuuttavat omalla vastuullaan, että kone, johon tämä lausunto viittaa, vastaa seuraavien direktiivien olennaisia vaatimuksia: Konedirektiivi 2006/42/EC - Sähkömagneettista yhteensopivuutta koskeva direktiivi (EMC) 2014/30/EU ja Direktiivi 2011/65/EU sellaisena kuin se on muutettuna direktiivillä 2015/863/EU - Direktiivi WEEE 2012/19/EU. Lisäksi taataan, että koneen suunnittelussa ja valmistelussa ja näiden dokumentoinnissa noudatetaan tehtaan tarkkoja menettelytapoja, jotka täyttävät laadunhallintaa koskevan EN ISO 9001:2015 -standardin vaatimukset.

FR - Le fabricant, et toute personne autorisée à établir le dossier technique, déclare sous sa propre responsabilité que la machine à laquelle se rapporte cette déclaration est conforme aux exigences essentielles prévues par les directives suivantes : Directive Machines 2006/42/EC - Directive Compatibilité Électromagnétique 2014/30/EU - Directive 2011/65/EU telle que modifiée par 2015/863/EU - Directive WEEE 2012/19/EU. Le fabricant garantit également que la conception de la machine, ainsi que sa production, ont été effectuées et documentées, en suivant des procédures d'entreprise précises conformes à la norme EN ISO 9001:2015 relative aux systèmes de gestion qualité.

GA - Dearbhaíonn an déantóir, agus an duine atá údaraithe chun an comhad teicniúil a chur le chéile, ar a fhreagracht féin go bhfuil an gléas a mbaineann an ráiteas seo leis i gcomhréir leis na riachtanais atá leagtha amach sna treoracha seo a leanas: Treoir um Innealra 2006/42/EC - Treoir um Chomhoiriúnacht Leictreamaighnéadach 2014/30/EU - Treoir 2011/65/EU arna leasú le 2015/863/EU - Treoir WEEE 2012/19/EU. Deimhnítear freisin go bhfuil dearadh an ghléis agus a dhéantús déanta, agus doiciméadaithe, de réir gnásanna beachta an chomhlachta atá i gcomhréir leis an riail EN ISO 9001:2015 a bhaineann le córais bainistíochta cáilíochta.

HR - Proizvođač, i osoba ovlaštena za sastavljanje tehničke dokumentacije, izjavljuje pod svojom punom odgovornošću da je stroj na koji se odnosi ova izjava sukladan bitnim zahtjevima slijedećih direktiva: Direktive o strojevima 2006/42/EC - Direktive o eklektromagnetskoj kompatibilnosti 2014/30/EU - Direktive 2011/65/EU izmijenjena i dopunjena 2015/863/EU - Direktive WEEE 2012/19/EU. Također, jamči se da su projektiranje stroja i njegova proizvodnja izvedeni i dokumentirani sljedeći precizne tvorničke procedure sukladne normi EN ISO 9001:2015 o sustavima upravljanja kvalitetom.

HU - A gyártó, valamint a műszaki füzet összeállítására felhatalmazott személy saját felelősségük tudatában kijelentik, hogy a jelen nyilatkozat tárgyát képező gép megfelel az alábbi irányelvek alapvető rendelkezéseinek: 2006/42/EC Gépek irányelv - 2014/30/EU Elektromágneses kompatibilitás irányelv - 2011/65/EU irányelv, módosítással módosított 2015/863/EU irányelv - WEEE 2012/19/EU irányelv. A gyártó garantálja továbbá, hogy a gép tervezése, kivitelezése, valamint a folyamat dokumentálása az üzemi előírások precíz betartásával történt, a minőségkezelési rendszerekkel foglalkozó EN ISO 9001:2015 szabványnyal összhangban.

IS - Framleiðandinn, og einstaklingurinn sem hefur heimild til að taka saman tækniskjölin, vottar, á eigin ábyrgð, að vélin sem vísað er til í þessari yfirlýsingu, sé í samræmi við þær grunnkröfur sem gert er ráð fyrir í eftirfarandi reglugerðum: Vélatilskipun 2006/42/EC - Tilskipun um rafsegulsviðssamhæfi 2014/30/EU - Tilskipun 2011/65/EU eins og henni var breytt með 2015/863/EU - Tilskipun WEEE 2012/19/EU. Ennfremur er ábyrgst að hönnun vélarinnar og tengd framleiðsla fer fram, og er það skjalfest, í samræmi við nákvæmt framleiðsluferli og í samræmi við EN ISO 9001:2015 staðalinn um gæðastjórnunarkerfi.

LT - Gamintojas ir asmuo įgaliotas sudaryti techninę dokumentaciją, savo atsakomybe pareiškia, kad staklės, kurioms skirta ši deklaracija, atitinka esminius šių direktyvų reikalavimus: Mašinų direktyva 2006/42/EC - Elektromagnetinio suderinamumo direktyva 2014/30/EU - Direktyva 2011/65/EU su pakeitimais, padarytais 2015/863/EU - Direktyva WEEE 2012/19/EU. Taip pat užtikrinama ir dokumentais patvirtinama, kad staklės buvo sukurtos ir pagamintos tiksliai laikantis gamybos reikalavimų pateiktų EN ISO 9001:2015 standarte, dėl kokybės valdymo sistemų.

LV - Ražotājs un persona, kas ir pilnvarota sastādīt tehnisko dokumentāciju, apliecina uz savu atbildību, ka mašīna, uz kuru šī deklarācija attiecas, atbilst šādu direktīvu: pamatprasībām Mašīnu Direktīva 2006/42/EC - Elektromagnētiskās saderības Direktīva 2014/30/EU - Direktīva 2011/65/EU grozīta ar 2015/863/EU pantu - Direktīva WEEE 2012/19/EU. Tiek arī nodrošināts, ka mašīnas dizains, pēc precīziem biznesa procesiem atbilst standarta EN ISO 9001:2015 prasībām attiecībā uz vadības sistēmu kvalitāti.

MT - Il-manifattur, u l-persuna awtorizzata biex tikkompila l-fajl tekniku jiddikjaraw taħt ir-responsabilità tagħhom stess li l-magna li għaliha qed issir din id-dikjarazzjoni hija konformi għar-rekwiżiti essenzjali previsti mid direttivi li ġejjin: Direttiva dwar il-Magni 2006/42/EC - Direttiva dwar il-Kompatibilità Elettromanjetika 2014/30/EU - Direttiva 2011/65/EU kif emendata b'2015/863/EU - Direttiva WEEE 2012/19/EU. Dan jiżgura wkoll li d disinn tal magna u l-produzzjoni tagħha jsiru, u jiġu ddokumentati wara proċessi tan-negozju preċiżi li huma konformi ma' EN ISO 9001:2015 dwar is-sistemi ta' ġestjoni tal-kwalità.

NL - De fabrikant en gemachtigde voor het samenstellen van het technisch dossier verklaart dat het betreffende toestel voldoet aan de toepasselijke fundamentele voorschriften van de volgende richtlijnen: Machinerichtlijn 2006/42/EC - EMC-richtlijn 2014/30/EU - Richtlijn 2011/65/EU zoals gewijzigd bij 2015/863/EU - Richtlijn WEEE 2012/19/EU. Verder wordt gegarandeerd dat het ontwerp en de productie van het toestel werd gedocumenteerd en geïmplementeerd volgens de vereisten van de norm EN ISO 9001:2015 voor kwaliteitsmanagementsystemen.

NO - Produsenten og den personen som er autorisert til å utstede den tekniske dokumentasjonen, erklærer under eget ansvar, at den maskinen denne erklæringen viser til, er i samsvar med de grunnleggende kravene som fremsettes i følgende direktiv: Maskindirektivet 2006/42/EC - Direktivet om elektromagnetisk kompatibilitet 2014/30/EU - Direktiv 2011/65/EU som endret ved 2015/863/EU - Direktiv WEEE 2012/19/EU. Det garanteres videre at utformingen av maskinen og den påfølgende framstillingen er blitt utført og dokumentert etter spesifikke prosedyrer for selskapet, i samsvar med regelverket NS-EN ISO 9001:2015 om ledelsessystem for kvalitet.

PL - Producent oraz osoba upoważniona do sporządzenia dokumentacji technicznej zaświadczają na własną, wyłączną odpowiedzialność, że maszyna, której dotyczy niniejsza deklaracja, jest zgodna z zasadniczymi wymaganiami przewidzianymi w następujących dyrektywach: Dyrektywa Maszynowa 2006/42/EC - Dyrektywa Kompatybilności Elektromagnetycznej 2014/30/EU - Dyrektywa 2011/65/EU zmieniona przez 2015/863/EU - Dyrektywa WEEE 2012/19/EU. Ponadto gwarantuje się, że fazy projektowania oraz produkcji maszyny zostały przeprowadzone oraz są udokumentowane według dokładnych procedur zakładowych, zgodnych z normą EN ISO 9001:2015, dotyczącą systemów zarządzania jakością.

PT - O Fabricante e a pessoa autorizada a preencher o documento técnico declaram, à sua inteira e exclusiva responsabilidade, que a máquina a que se refere esta declaração está em conformidade com os requisitos essenciais estabelecidos pelas seguintes diretivas: Diretiva Máquinas 2006/42/EC - Diretiva Compatibilidade Eletromagnética 2014/30/EU - Diretiva 2011/65/EU alterada pela 2015/863/EU - Diretiva WEEE 2012/19/EU. É também garantido que a conceção e produção da máquina são efetuadas e documentadas de acordo com procedimentos empresariais específicos em conformidade com a norma EN ISO 9001:2015 relativa aos sistemas de gestão da qualidade.

RO - Fabricantul şi persoana autorizată pentru realizarea dosarului tehnic declară pe propria răspundere că maşina la care se referă prezenta declaraţie se conformează cerinţelor esenţiale prevăzute de următoarele directive: Directiva 2006/42/EC Maşini - Directiva 2014/30/EU Compatibilitatea electromagnetică - Directiva 2011/65/EU astfel cum a fost modificat de 2015/863/EU - Directiva WEEE 2012/19/EU. Se garantează, de asemenea, că proiectarea maşinii şi producţia acesteia, documentate corespunzător, se efectuează cu respectarea unor proceduri de întreprindere specifice, conforme cu standardul EN ISO 9001:2015 aferent sistemelor de management al calităţii.

SK - Výrobca a osoba poverená vypracovaním technickej dokumentácie na vlastnú zodpovednosť prehlasujú, že stroj, na ktorý sa toto prehlásenie vzťahuje, je v súlade so základnými požiadavkami, ktoré vyžadujú nasledujúce smernice: Smernica o strojných zariadeniach 2006/42/EC - Smernica o elektromagnetickej kompatibilite 2014/30/EU - Smernica 2011/65/EU zmenená a doplnená 2015/863/EU - Smernica WEEE 2012/19/EU. Ďalej sa zaručuje, že stroj bol navrhnutý a vyrobený, a výroba je zdokumentovaná, v súlade s presnými firemnými postupmi, ktoré zodpovedajú norme EN ISO 9001:2015 o systémoch riadenia kvality.

SL - Proizvajalec in oseba, pooblaščena za sestavo tehničnega dokumenta, s polno odgovornostjo izdaja potrdilo, da je stroj, predmet te izjave, izdelan v skladu z osnovnimi zahtevami, kot jih določajo predpisi: Direktiva o strojih 2006/42/EC - Direktiva o elektromagnetni združljivosti 2014/30/EU - Direktiva 2011/65/EU kakor je bila spremenjena z 2015/863/EU - Direktiva WEEE 2012/19/EU. Jamčimo tudi za obliko sistema in predmetno izdelavo, pri katerih smo opravili postopke in pripravili ustrezno dokumentacijo v skladu z ustrezno tovarniško prakso in predpisom EN ISO 9001:2015, ki velja za sisteme zagotavljanja kakovosti.

SV - Tillverkaren och den person som har befogenhet att sammanställa den tekniska dokumentationen intygar, på eget ansvar, att maskinen denna försäkran hänvisar till överensstämmer med de väsentliga krav som ställs av följande direktiv: Maskindirektivet 2006/42/EC - Direktivet om elektromagnetisk kompatibilitet 2014/30/EU - Direktivet 2011/65/EU ändrat genom 2015/863/EU - Direktivet WEEE 2012/19/EU. Det garanteras vidare att utformningen av maskinen och därtill hörande tillverkning genomförs dokumenterat, i enlighet med exakta fabriksföreskrifter som följer standard EN ISO 9001:2015 om system för kvalitetsstyrning.

TR - Üretici ve teknik dosyayı oluşturmakla görevli kişi bu beyanın ilgili olduğu makinenin, aşağıdaki direktifler tarafından öngörülen temel gerekliliklere uygun olduğunu kendi sorumluluğu altında beyan eder: 2006/42/EC Makine Direktifi - 2014/30/EU Elektromanyetik Uyumluluk Direktifi - 2015/863/EU tarafından değiştirilen 2011/65/EU sayılı Direktif - WEEE 2012/19/EU Direktifi. Bundan başka, makinenin tasarım ve ilgili üretimi, kalite yönetim sistemlerine ilişkin EN ISO 9001:2015 standardına uygun kesin işletme prosedürlerinin izlenmesi yoluyla gerçekleştirilmesi ve belgelendirilmesi sağlanır.

FAC SIMILE

UK Declaration of Conformity

Description	**AUTOMATIC MIXER**
Model	**[MACHINE NAME]**
Serial Number	
Manufacturer:	**COROB S.p.A.** **Via Agricoltura, 103 - 41038 San Felice s/P (MO) – Italy**

The manufacturer certifies, under its own responsibility, that the machine to which this statement refers to, complies with the relevant statutory requirements applicable to the specific machine:

- **The Supply of Machinery (Safety) Regulations 2008 (S.I. 2008:1957)**
- **The Electrical Equipment (Safety) Regulations 2016 (S.I. 2016:1101)**
- **The Electromagnetic Compatibility Regulations 2016 (S.I. 2016:1091)**
- **The Restriction of the Use of Certain Hazardous Substances in Electrical and Electronic Equipment Regulations 2012 (S.I. 2012 No. 3032)**
- **The Waste Electric and Electronic Equipment (WEEE) Regulations 2013**

Andrea Alvisi
(Special Proxy Holder)
COROB S.p.A.
San Felice sul Panaro, 01/01/2023

FAC-SIMILE