corob

FLEX 500

Dispensatore automatico / Automatic Dispenser

Manuale d’uso

User’s manual

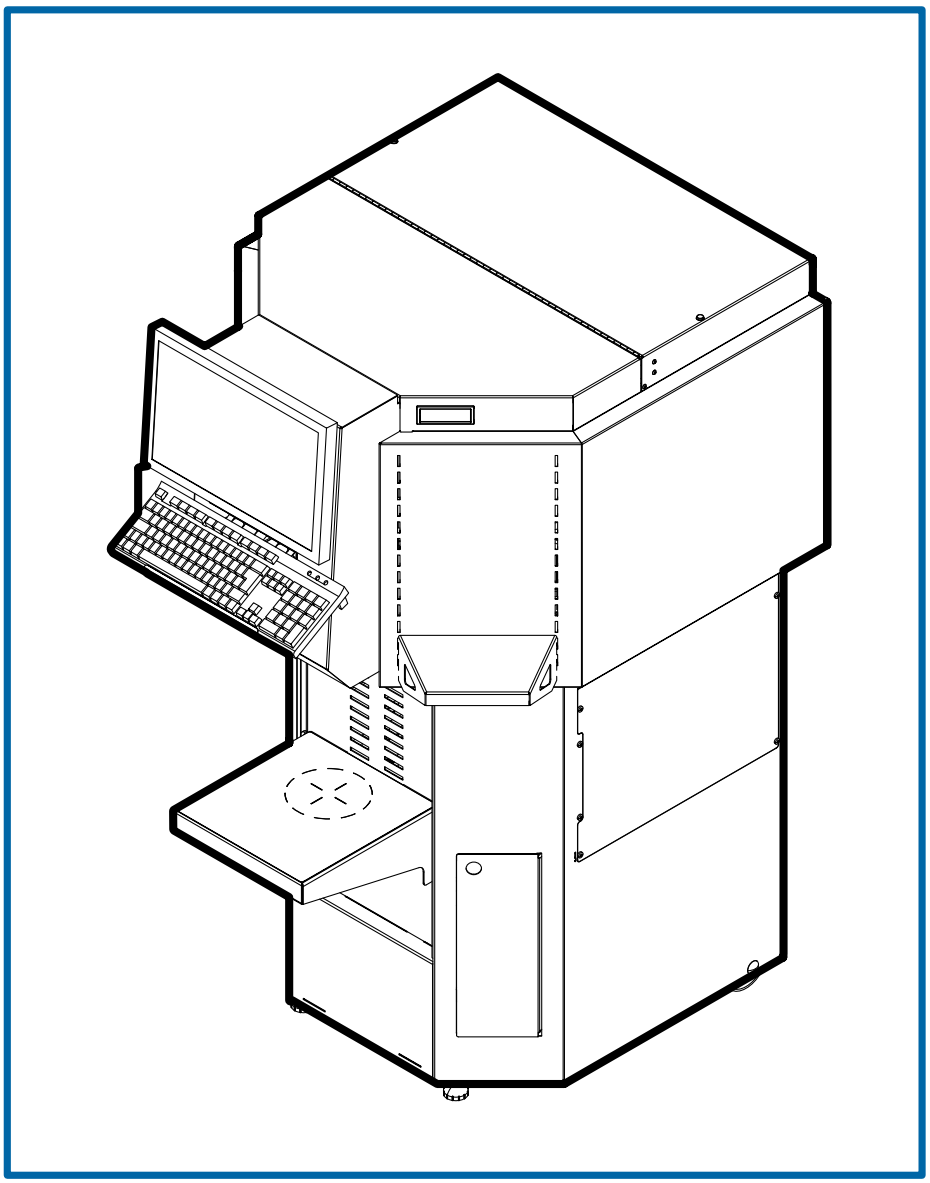

CE

213963

V3.0 - R0 (06/2021)

Manuale d'uso
Dispensatore automatico
FLEX 500
V3.0 - R0 (06/2021)
ISTRUZIONI IN LINGUA ORIGINALE

© COPYRIGHT 2021, COROB S.p.A.
Tutti i diritti riservati in tutti i paesi
Richieste di ulteriori copie di questo prodotto o di informazioni tecniche sullo stesso, vanno indirizzate a:

User's manual
Automatic dispenser
FLEX 500
V3.0 - R0 (06/2021)
TRANSLATION OF THE ORIGINAL INSTRUCTIONS

© COPYRIGHT 2021, COROB S.p.A.
All rights reserved in all countries
If you require additional copies of this manual or further technical information about it, please write to:

COROB S.p.A.
Via Agricoltura 103 • 41038 San Felice s/P • Modena • Italy
Phone: +39-0535-663111 • Fax: +39-0535-663285
www.corob.com

DIRITTI DI PROPRIETÀ INTELLETTUALE E DISCLAIMER

Nessuna parte di questo manuale può essere tradotta in altra lingua e/o adattata e/o riprodotta in altra forma e/o mezzo meccanico, elettronico, per fotocopie, registrazioni o altro, senza una precedente autorizzazione scritta da parte di COROB S.p.A..

COROB è un marchio commerciale e/o registrato in uso esclusivo da parte di COROB S.p.A. e delle sue consociate (di seguito "COROB").

La mancata menzione di altri marchi, commerciali o registrati, nella presente dichiarazione, non implica una rinuncia da parte di COROB all'esercizio dei diritti di proprietà intellettuale connessi ai suddetti marchi.

I contenuti del presente manuale si riferiscono a know-how, disegni, applicazioni tecnologiche, usate su base esclusiva da COROB, frequentemente coperte da brevetti o domande di brevetto, e pertanto protette dalle leggi nazionali e internazionali in materia di proprietà intellettuale.

Qualsiasi riferimento a nomi, dati, e indirizzi di altre società diversi da COROB e dalle sue consociate è casuale e, salvo diversa indicazione, è riportato a titolo puramente esemplificativo, allo scopo di meglio chiarire l'utilizzo dei prodotti COROB.

L'elaborazione del testo e delle immagini è stata vagliata con la massima cura, nonostante ciò COROB si riserva il diritto di modificare e/o aggiornare le informazioni qui contenute per correggere errori tipografici e/o imprecisioni, senza preavviso o alcun impegno da parte della stessa.

Il presente manuale contiene tutte le informazioni necessarie all'uso normale e prevedibile dei prodotti COROB da parte dell'utilizzatore finale.

Il presente manuale non contiene linee guida e/o informazioni per la riparazione del prodotto. Per ragioni di sicurezza questi interventi devono essere eseguiti esclusivamente da personale tecnico addestrato e autorizzato. La mancata osservanza di questo requisito, può comportare il rischio di danni fisici per l'utente o danni al prodotto.

Pertanto per l'esecuzione dei suddetti interventi COROB ha designato dei tecnici autorizzati.

Per tecnici autorizzati si intende personale tecnico che ha partecipato a corsi di addestramento organizzati da COROB e/o sue consociate.

Interventi non autorizzati potrebbero rendere nulla la garanzia del prodotto COROB, come disciplinata nel contratto di vendita o nelle Condizioni Generali di Vendita, entro i cui limiti COROB si ritiene responsabile.

La presente clausola non ha lo scopo di limitare, né di escludere la responsabilità di COROB, in violazione di disposizioni inderogabili di legge. La suddetta limitazione o esclusione di responsabilità potrebbe quindi non essere applicabile.

Per conoscere quale è il punto di assistenza tecnica più vicino, l'utente finale può contattare COROB o visitare il sito www.corob.com.

INTELLECTUAL PROPERTY RIGHTS AND DISCLAIMER

No part of this manual may be translated into any other languages and/or adapted and/or reproduced in any form, or by any means, electronic or mechanical, including but not limited to photocopying and recording, without prior written permission of COROB S.p.A..

COROB is a registered trademark and/or commercial trademark used on an exclusive basis by COROB S.p.A. and its affiliated companies (hereinafter "COROB").

A failure of a trademark to appear hereunder does not mean that COROB does not use the trademark in question nor does it constitute a waiver by COROB of any related intellectual property rights.

Valuable proprietary technical information contained in the present manual are referring to proprietary know-how, designs, drawings and/or applications used on an exclusive basis by COROB frequently covered by Patents and/or Patent Applications and thus protected by International and National Intellectual Property Laws.

Unless otherwise indicated, all references to other companies other than COROB and its affiliated companies, their names, data and addresses used in the screens and/or examples are purely coincidental and serve as a reference only to clarify the use of the COROB products.

COROB has carefully reviewed the wording and imagines contained in the present manual, nevertheless COROB reserves the right to modify and/or update the information herein to correct editorial errors and/or inaccuracy of the information herein without notice or commitment on its part.

The present manual contains all information necessary for the foreseeable and normal use of the COROB products by the final user.

The manual does not contain guidelines and/or information for product repair. For safety reasons, only trained and authorized technical personnel should perform such interventions. Failure to do so may result in personal injury or damage to the product.

For the purpose mentioned above, COROB has appointed authorized technical personnel.

Authorized technical personnel shall mean technicians who have attended a technical training course held by COROB and/or its affiliated companies.

Unauthorized interventions could void the warranty coverage of your COROB product pursuant to the sales contract or to the General Sales Conditions of COROB. COROB can be held responsible only within the limits of the warranty coverage provided by the General Sales Conditions.

COROB does not intend to limit or exclude its liability against any statutory provisions under any applicable law. Therefore the reference to above warranty limitations or exclusions may not apply.

The final user can ask COROB or visit the web site www.corob.com for contact details about the nearest authorized technical service.

GUIDA RAPIDA

All'inizio della giornata lavorativa

- Controllare le condizioni di pulizia dei circuiti di dispensazione e della macchina in generale.
- Controllare le condizioni del gruppo spazzola di pulizia; se è necessario, pulire e riempire il contenitore spazzola utilizzando il liquido appropriato (la scelta del liquido dipende dalla natura dei coloranti e deve essere fatta direttamente dal fabbricante dei prodotti utilizzati).
- Eseguire lo Spurgo del sistema.

Cose da ricordare

- Non lasciare mai spenta la macchina.
- Nei serbatoi, l'agitazione di ciascun colorante avviene automaticamente (tempi personalizzabili).
- Attenzione a non riempire troppo i serbatoi con il colorante. In caso di eccessivo riempimento operare come indicato nel manuale d'uso.
- Agitare manualmente il colorante da versare nei serbatoi. Non utilizzare agitatori automatici.
- Richiudere i serbatoi con i coperchi subito dopo il riempimento.
- Ricordarsi di aggiornare correttamente i livelli di riempimento dei serbatoi nel software di gestione.

Alla fine della giornata lavorativa

- Riempire i serbatoi.
- Aggiornare i livelli di riempimento nel software di gestione.
- Spegnere il computer. Non spegnere la macchina.

Si raccomanda di leggere attentamente il manuale d'uso.

QUICK GUIDE

At the beginning of the working day

- Check that the dispensing circuits and the machine in general are clean.
- Check the conditions of the cleaning brush unit; if necessary, clean and fill the brush container using only appropriate liquid (the choice of the liquid depends on the nature of the colorants, and must be done directly by the manufacturer of the products used).
- Carry out system Purge.

Things to remember

- Never let the machine in the OFF position.
- In the canisters, stirring of each colorant takes place automatically (stirring times can however be customized).
- Be careful not to fill the canisters with too much colorant. In case of overfilling, act as indicated in the user's manual.
- The colorant to be poured inside the canisters must be stirred manually. Do not use automatic shakers.
- Close the canisters with their lids right after filling operations.
- Remember to update accordingly the canisters filling levels via the management software.

At the end of the working day

- Refill the canisters.
- Update the canister filling levels in the management software.
- Shut down the computer. Do not shut off the machine.

It is recommended to carefully read the user's manual.

SOMMARIO

1 INFORMAZIONI GENERALI 5
1.1 Scopo e utilizzo del manuale ... 5
1.1.1 Convenzioni grafiche ... 5
1.2 Definizioni ... 5

2 CARATTERISTICHE 7
2.1 Descrizione della macchina ... 7
2.2 Descrizione delle parti ... 7
2.3 Confezioni trattabili ... 9
2.4 Uso previsto e uso scorretto ragionevolmente prevedibile ... 9
2.5 Dati di identificazione ... 9

3 SICUREZZA 11
3.1 Avvertenze di sicurezza e usi non consentiti ... 11
3.2 Avvertenze sull'uso dei coloranti ... 12
3.3 Rischi residui ... 13
3.4 Posizionamento etichette ... 15
3.5 Dispositivi di sicurezza ... 16
3.6 Arresto d'emergenza ... 17
3.7 Requisiti del luogo di installazione ... 17

4 TRASPORTO E MOVIMENTAZIONE 19
4.1 Avvertenze generali ... 19
4.2 Disimballaggio e posizionamento ... 19
4.2.1 Rimozione staffa di blocco della tavola rotante ... 22
4.2.2 Materiale in dotazione ... 22
4.3 Immagazzinamento ... 22
4.4 Smaltimento e riciclaggio ... 23

5 MESSA IN SERVIZIO 25
5.1 Avvertenze generali ... 25
5.2 Computer di gestione ... 25
5.3 Comandi e connessioni ... 26
5.4 Collegamento elettrico e accensione ... 27
5.5 Inizializzazione ... 27
5.6 Disattivazione ... 28

6 UTILIZZO DEL DISPENSATORE 29
6.1 Avvertenze generali ... 29
6.2 All'inizio della giornata lavorativa ... 29
6.3 Conduzione ... 29
6.3.1 Caricamento barattolo - Sgabello manuale ... 30
6.3.2 Caricamento barattolo - Sgabello semiautomatico ... 30
6.3.3 Dispensazione ... 31
6.4 Processi automatici ... 31
6.5 Rabbocco dei serbatoi ... 31
6.6 Anomalie ... 34

7 MANUTENZIONE ORDINARIA 37
7.1 Avvertenze generali ... 37
7.2 Tabella di manutenzione ... 37
7.3 Prodotti da utilizzare ... 37
7.4 Pulizia esterna ... 38
7.5 Manutenzione gruppo spazzola ... 38

8 DATI TECNICI 39
8.1 Dati tecnici ... 39
8.2 Dimensioni e peso ... 40
8.3 Dichiarazione di conformità ... 41
8.4 Garanzia ... 41

CONTENTS

1 GENERAL INFORMATION 5
1.1 Purpose and use of this manual ... 5
1.1.1 Conventionally used graphics ... 5
1.2 Definitions ... 5

2 FEATURES 7
2.1 Description of the machine ... 7
2.2 Description of units ... 7
2.3 Usable cans ... 9
2.4 Intended use and reasonably foreseeable misuse ... 9
2.5 Identifying information ... 9

3 SAFETY 11
3.1 Safety warnings and unauthorized use ... 11
3.2 Warnings on the use of colorants ... 12
3.3 Residual risks ... 14
3.4 Position of labels ... 15
3.5 Safety devices ... 16
3.6 Emergency stop ... 17
3.7 Requirements of the installation site ... 17

4 SHIPPING AND HANDLING 19
4.1 General warnings ... 19
4.2 Unpacking and placement ... 19
4.2.1 Removing the turntable lock bracket ... 22
4.2.2 Standard material supplied ... 22
4.3 Storage ... 22
4.4 Disposal and recycling ... 23

5 START-UP 25
5.1 General warnings ... 25
5.2 Management computer ... 25
5.3 Control devices and connections ... 26
5.4 Electrical connection and start-up ... 27
5.5 Initialization ... 27
5.6 Shut-down ... 28

6 USING THE DISPENSER 29
6.1 General warnings ... 29
6.2 At the beginning of the working day ... 29
6.3 Running the machine ... 29
6.3.1 Loading the can - Manual shelf ... 30
6.3.2 Loading the can - Semiautomatic shelf ... 30
6.3.3 Dispensing ... 31
6.4 Automatic processes ... 31
6.5 Refilling the canisters ... 31
6.6 Troubleshooting ... 35

7 ORDINARY MAINTENANCE 37
7.1 General warnings ... 37
7.2 Maintenance table ... 37
7.3 Products to be used ... 37
7.4 External cleaning ... 38
7.5 Maintenance of the cleaning brush unit ... 38

8 TECHNICAL SPECIFICATIONS 39
8.1 Technical data ... 39
8.2 Dimensions and weight ... 40
8.3 Declaration of conformity ... 41
8.4 Warranty ... 41

1 INFORMAZIONI GENERALI

1.1 Scopo e utilizzo del manuale

Leggere attentamente questo manuale prima di utilizzare la macchina.

Questo manuale, che si trova nell'imballo del prodotto, contiene le istruzioni relative all'uso e la manutenzione ordinaria necessaria per mantenere le prestazioni della macchina nel tempo. In esso sono contenute tutte le informazioni necessarie al corretto utilizzo della macchina e per evitare infortuni.

Il manuale è da considerarsi parte integrante della macchina e deve essere conservato fino allo smantellamento finale.

Contiene tutte le informazioni disponibili alla data di preparazione dello stesso relative alla macchina e agli eventuali accessori; per gli accessori vengono riportate le varianti o modifiche che implicano diverse modalità operative.

Nel caso venga smarrito o parzialmente rovinato e quindi non sia più possibile leggere completamente il suo contenuto è obbligatorio richiedere un nuovo manuale alla casa costruttrice.

Qualora le immagini contenute nel presente manuale mostrino la macchina priva delle protezioni e/o gli addetti privi dei dispositivi di protezione individuale, è solamente allo scopo di rendere maggiormente chiara la trattazione degli argomenti.

Alcune illustrazioni contenute in questo manuale sono state ricavate da prototipi, le macchine della produzione standard possono differire in alcuni particolari.

1.1.1 Convenzioni grafiche

Lo stile **grassetto** viene utilizzato per dare particolare risalto a note o indicazioni di maggiore importanza.

PERICOLO

Segnala il rischio di danni alla persona.

AVVERTENZA

Segnala il rischio di danni alla macchina che potrebbero comprometterne il funzionamento.

Evidenzia istruzioni importanti riferite a norme precauzionali e/o accorgimenti da adottare.

Evidenzia situazioni e/o operazioni che coinvolgono il software di gestione installato sul computer.

Indica che per eseguire l'intervento descritto è necessario l'uso degli attrezzi indicati.

1.2 Definizioni

OPERATORE
Colui che ha conoscenze sui metodi per ottenere pitture, vernici o simili, istruito e autorizzato alla conduzione e utilizzazione della macchina attraverso l'uso dei comandi e delle operazioni di carico e scarico dei materiali di produzione con le protezioni installate e attive. Deve operare solo in condizioni di sicurezza e può eseguire operazioni di manutenzione ordinaria.

MANUTENTORE/INSTALLATORE
Specialista preparato, addestrato nel campo tecnico (meccanico ed elettrico) e incaricato dal fabbricante di intervenire sulla macchina per l'installazione della stessa o per effettuare regolazioni, riparazione guasti o interventi di manutenzione.

1 GENERAL INFORMATION

1.1 Purpose and use of this manual

Read this manual carefully before using the machine.

This manual, inserted in the product packaging, contains instructions on the use and routine maintenance needed to uphold the machine's performance over time. The manual contains all information needed to correctly use the machine and avoid any accident.

The manual is to be considered an integral part of the machine, and must be stored until it is fully dismantled.

The manual contains all information available at the time of preparation regarding the machine and any accessories; for accessories, the manual includes any variations or changes that involve different operating procedures.

Should it be lost or partially ruined, so that its contents can no longer be read in full, you must request a new manual from the manufacturer.

If the images contained in this manual show the machine without the guards and/or employees without personal protective equipment, it is only for the purpose to make clearer the discussion of the issues.

Some of the illustrations in this manual were taken from prototypes; some details may differ on machines in standard production.

1.1.1 Conventionally used graphics

Boldface type is used to highlight notes or information of particular importance to a topic.

DANGER

Indicates a risk of personal injury.

WARNING

Indicates a risk of damage to the machine that could interfere with its operation.

Indicates important instructions referring to precautionary rules and/or measures to adopt.

Indicates situations and/or operations that involve the management software installed on the computer.

Indicates that to carry out the intervention described, the use of the specified tools is required.

1.2 Definitions

OPERATOR
A person familiar with the methods to produce paints or similar products, trained and authorized to operate and use the machine by its controls and to load and unload production materials with all safety devices installed and enabled. He or she must work only in safety conditions and is allowed to carry out routine maintenance operations.

MAINTENANCE TECHNICIAN/INSTALLATION TECHNICIAN
Specialist prepared and trained in a technical field (mechanical and electrical) and assigned by the manufacturer to work on the machine to perform machine installation, adjustments, repair breakdowns or carry out maintenance.

2 CARATTERISTICHE

2.1 Descrizione della macchina

Il dispensatore automatico è un dispositivo per il dosaggio (o erogazione) automatico di prodotti fluidi coloranti in contenitori (barattoli, latte o bidoni di metallo o di plastica) delle dimensioni specificate in questo manuale, preriempiti di base, al fine di ottenere prodotti finiti quali vernici, pitture, smalti, inchiostri aventi la tinta richiesta scelta attraverso il software di gestione della macchina.

2 FEATURES

2.1 Description of the machine

The automatic dispenser is a device to automatically dispense fluid colorant products into containers (metal or plastic canisters, cans or bins) of the size indicated in this manual, pre-filled with base, to produce finished products such as paints, dyes, enamels, and inks of the desired hue, chosen by means of the machine management software.

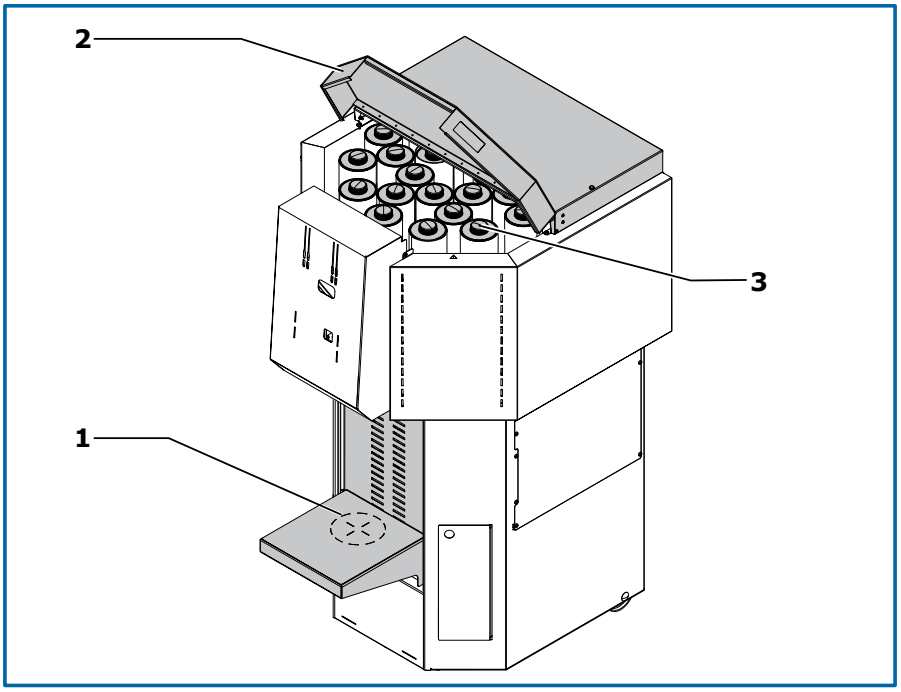

Il dispensatore è composto da:

1. Area di dispensazione e servizio per il posizionamento dei barattoli.
2. Coperchio superiore
3. Zona riempimento serbatoi.

La gestione del dispensatore è affidata ad un comune personal computer che può essere fornito su richiesta, non essendo un componente di dotazione della macchina. Il fabbricante fornisce una ampia gamma di applicativi software per la gestione di tutte le funzionalità della macchina.

The dispenser consists of:

1. Dispensing area and can handling system.
2. Upper cover.
3. Canister filling area.

The dispenser is fully managed by a normal personal computer that can be provided upon request, since it is not supplied as standard together with the machine. The manufacturer can also supply a wide range of software applications to manage all of the machine's functions.

2.2 Descrizione delle parti

Serbatoi

I serbatoi della macchina possono essere di diverse capacità e sono adatti a contenere il prodotto da dosare.

Nella parte superiore della macchina, il coperchio permette l'accesso per il riempimento dei serbatoi.

Ciascun serbatoio è provvisto di coperchio di chiusura.

2.2 Description of units

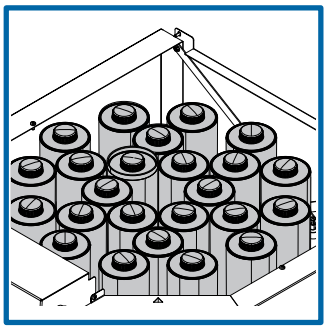

Canisters

The machine canisters can be of different capacities and are suitable for containing the product to be dispensed.

The cover in the upper part of the machine provides access for filling the canisters.

Each canister has its own lid.

Tavola rotante

La tavola rotante è una struttura che alloggia i serbatoi e i corrispondenti gruppi di dispensazione con pompa a pistoni.

La tavola rotante è movimentata in modo automatico in modo bi-direzionale dal programma di gestione durante la fase di dispensazione e permette di portare il circuito coinvolto nella dispensazione in posizione frontale. La tavola viene anche movimentata automaticamente per l'esecuzione dei processi temporizzati macchina.

Turntable

The turntable is a rotating structure that houses the canisters and the corresponding dispensing groups with piston pump.

The management program moves automatically the turntable, in both directions, during the dispensing stage, bringing the circuit involved in the dispensing operation to the front position. The turntable is also autimatically moved to carry out the automatic timed processes of the machine.

Ugello di dispensazione e gruppo manipolatore pompa/valvola

Ogni circuito è dotato di un ugello di dispensazione, dal quale fuoriesce il prodotto per il riempimento della confezione.

Un gruppo meccanico posto frontalmente nell'area di dispensazione provvede alla movimentazione della pompa a pistoni e all'apertura e chiusura della valvola di dispensazione.

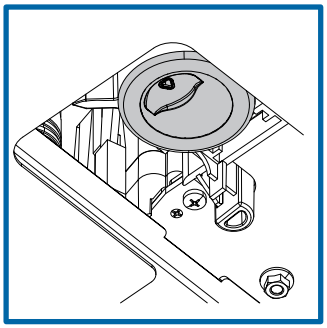

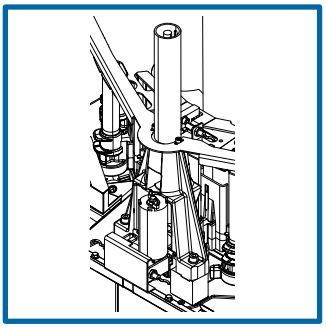

Dispensing nozzle and pump/valve manipulator group

Each circuit is equipped with a dispensing nozzle, from which the tinting product to fill the can is dispensed.

A mechanical group placed frontally, in the dispensing area, operates the piston pump and opens and closes the dispensing valve.

Sgabello

Lo sgabello consente la corretta collocazione del barattolo al di sotto dell'ugello di dispensazione.

Sgabello manuale - Lo sgabello è fissato alla macchina e può essere sollevato e abbassato dall'operatore; è dotato di una maniglia che deve essere tirata verso l'esterno per sbloccarlo e rendere possibile il suo spostamento all'altezza desiderata.

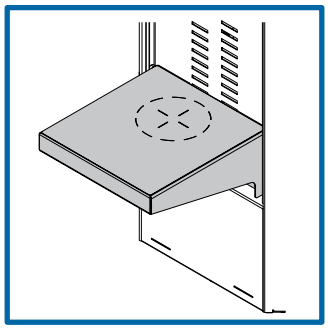

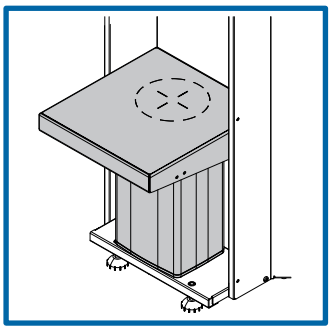

Shelf

The can shelf allows for the correct positioning of the can under the dispensing nozzle.

Manual shelf - The shelf is fixed to the machine and can be raised or lowered by the operator. The shelf is provided with a locking handle that must be pulled to release the shelf and allow it to be moved to the desired height.

Sgabello semiautomatico - Lo sgabello è comandato dall'operatore attraverso i pulsanti di attivazione (comando a due mani); lo sgabello si arresta quando il barattolo viene intercettato dalla fotocellula.

Semiautomatic shelf - The shelf is commanded by the operator with the activation buttons (two-handed control); the shelf stops when the can is detected by the photocell.

Centrabarattoli

Richiedibile come optional, è utile per posizionare i barattoli con i coperchi pre-forati sotto l'ugello di dispensazione.

Can centering device

Available as an optional accessory, it is useful for positioning pre-punched cans under the dispensing nozzle.

Spazzola di pulizia ugello

La spazzola consente di pulire l'ugello di dispensazione di ogni circuito. La spazzola è collocata in una vaschetta che contiene il liquido di pulizia.

Durante il funzionamento della macchina, la spazzola rimane in posizione di riposo. Durante il processo di pulizia, la spazzola ruota e le setole puliscono l'ugello del circuito portato in posizione di pulizia.

Uno sensore controlla il corretto posizionamento della vaschetta del gruppo spazzola. Se la vaschetta non è correttamente inserita, la tavola rotante non gira.

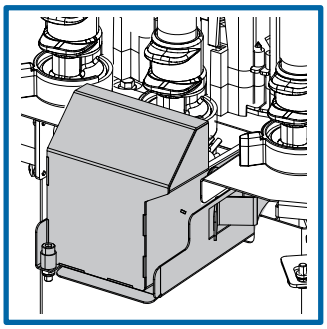

Nozzle cleaning brush

The brush allows to clean the dispensing nozzle of each circuit. The brush is placed in a small container which holds the cleaning liquid.

During normal machine operation, the brush is in rest position. During the cleaning process, the brush rotates and the bristles wipe the nozzle of the circuit brought to the cleaning position.

A sensor checks for the correct position of the cleaning brush container. If the container is not firmly in place, the turntable does not rotate.

2.3 Confezioni trattabili

Sgabello / Shelf	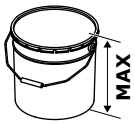			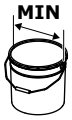
MAN	430 mm [16.9”]	50 mm [1.97”]	350 mm [13.78”] 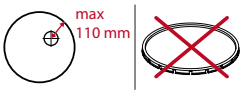 230 mm [9.1”]	70 mm [2.6”]
SEMIAUTO	450 mm [17.7”]		320 mm [12.6”]	

** A causa dell’alto livello di riempimento nelle confezioni da 0,5 litri e 1 litro [una Pinta e un Quarto], COROB ne sconsiglia la perforazione.*

2.4 Uso previsto e uso scorretto ragionevolmente prevedibile

La macchina è destinata ad un uso professionale per il dosaggio di coloranti in punti vendita di piccole, medie e grandi dimensioni o centri professionali per la preparazione di pitture e vernici colorate.

La macchina deve essere utilizzata con confezioni nei limiti indicati nel capitolo 2.3 (Confezioni trattabili) con coloranti indicati nella tabella al capitolo 8.1 (Dati tecnici) e con le modalità indicate nel presente manuale.

Ogni altro uso della macchina diverso da quello dichiarato, non compreso o deducibile dal presente manuale, è considerato uso improprio e non previsto pertanto fa decadere ogni responsabilità del fabbricante derivante dalla non osservanza di queste prescrizioni.

2.5 Dati di identificazione

La macchina è provvista di una targhetta di identificazione (capitolo 3.4) indicante:

1. Nome del fabbricante.
2. Marcature.
3. Modello della macchina.
4. Anno di fabbricazione.
5. Numero di matricola.
6. Caratteristiche elettriche.

Non asportare o manomettere in qualunque modo la targhetta di identificazione.

2.3 Usable cans

** Due to the high fill level of 0.5 and 1-liter cans (1-Pint and 1-Quart cans), COROB advises not to perforate them.*

2.4 Intended use and reasonably foreseeable misuse

The machine is intended for professional use to dispense colorants in small, medium and large point of sales or professional paint stores.

The machine must be used only with cans within the limits set forth in chapter 2.3 (Usable cans), with the colorants specified in the table of chapter 8.1 (Technical data) and according to the procedures described in this manual.

Any use of the machine other than that stated, which cannot be implied or deduced from this manual, is to be considered improper and unintended therefore it voids any manufacturer’s liability arising from non-compliance with these requirements.

2.5 Identifying information

The machine has an identification plate (chapter 3.4) indicating:

1. Manufacturer’s name.
2. Marking.
3. Machine model.
4. Year of manufacture.
5. Serial number.
6. Electrical specifications.

Do not remove or tamper with the identification plate in any way.

3 SICUREZZA

3.1 Avvertenze di sicurezza e usi non consentiti

OBBLIGATORIO

- **Leggere attentamente il manuale d'uso prima di effettuare operazioni sulla macchina.**
- La macchina deve essere impiegata solo per la destinazione d'uso per la quale è stata costruita.
- Prestare attenzione alle segnalazioni poste sulla macchina.
- Quando prescritto, utilizzare i dispositivi di protezione individuale.
- Solamente il personale qualificato e opportunamente addestrato (MANUTENTORE) è autorizzato ad accedere alle parti della macchina protette da pannelli per le operazioni di manutenzione straordinaria e riparazione.
- Qualsiasi intervento di manutenzione ordinaria da parte dell'operatore deve essere eseguito a macchina spenta e con il cavo di alimentazione scollegato dalla presa di corrente.
- La macchina deve essere utilizzata da **un solo operatore**; è vietata la presenza di altri addetti oltre all'operatore che possano raggiungere e toccare parti della macchina durante l'utilizzo.
- La macchina deve essere utilizzata da operatore che abbia raggiunto la maggiore età e che sia in condizioni psicofisiche definite idonee da un medico del lavoro.
- Le sostanze che possono essere utilizzate sulla macchina come coloranti, vernici, solventi, lubrificanti e detergenti potrebbero essere dannose alla salute; maneggiare, immagazzinare e smaltire tali sostanze in accordo con le norme vigenti e con le istruzioni date con il prodotto.

VIETATO

- La macchina non deve essere utilizzata con confezioni oltre i limiti indicati nel capitolo 2.3 (Confezioni trattabili) e con coloranti diversi da quelli indicati nella tabella dei dati tecnici.
- **LA MACCHINA NON DEVE ESSERE UTILIZZATA IN AMBIENTI CON PERICOLO DI ESPLOSIONE.**
- Non usare fiamme libere o utilizzare materiale che potrebbe formare scintille e innescare un incendio.
- La macchina non deve essere utilizzata per uso alimentare.
- L'OPERATORE non deve eseguire operazioni riservate al MANUTENTORE o all'INSTALLATORE. Il fabbricante NON risponde di danni derivanti dalla mancata osservanza di questo divieto.
- È vietato utilizzare la macchina senza protezioni o con gli eventuali dispositivi di sicurezza presenti sulla macchina disattivati, in avaria o mancanti. I pannelli devono essere mantenuti rigorosamente chiusi.
- Non ruotare la tavola rotante manualmente quando il dispensatore è acceso. Questo può causare lesioni o danni al dispensatore.
- Nel caso in cui la macchina prenda fuoco **non usare mai acqua**. Utilizzare solamente estintori d'incendio a polvere secca o ad anidride carbonica seguendo le modalità d'uso e le avvertenze indicate dal fabbricante e riportate sull'estintore.

PERICOLO ELETTRICO

- **ALIMENTARE SEMPRE LA MACCHINA DA UNA PRESA IN GRADO DI GARANTIRE IL COLLEGAMENTO DI TERRA.** La linea deve essere protetta da sovraccarichi, cortocircuiti e contatti diretti secondo le vigenti norme antinfortunistiche. Un'esecuzione scorretta della messa a terra può comportare il rischio di scosse elettriche.
- La macchina non deve essere alimentata elettricamente con una sorgente di alimentazione avente caratteristiche diverse da quelle indicate sulla targhetta di identificazione.
- In caso di improvvisa interruzione di alimentazione, il ripristino

3 SAFETY

3.1 Safety warnings and unauthorized use

COMPULSORY

- **Read the user's manual carefully before carrying out any operation on the machine.**
- The machine must be used only for its intended purpose.
- Pay close attention to the signs on the machine.
- When prescribed, wear personal protective equipment.
- Only qualified and appropriately trained personnel (MAINTENANCE TECHNICIAN) are authorized to access the machine parts protected by panels for extraordinary maintenance and repair interventions.
- Any routine maintenance intervention performed by the operator must be carried out with the machine off and the power supply cable disconnected from the mains socket outlet.
- The machine must be used by **a single operator**. Unauthorized people who could reach or touch machine parts during operation must not be admitted in the nearby area.
- The machine must be used by an operator who has attained the age of majority and is in suitable psychophysical conditions defined by an occupational physician.
- The substances that may be used on the machine -- such as colorants, paints, solvents, lubricants and cleansers -- may be hazardous to your health; handle, store and dispose of these substances in keeping with current regulations and the instructions provided with the product.

PROHIBITED

- The machine must not be used with cans exceeding the limits set forth in chapter 2.3 (Usable cans) and with colorants other than those specified in the technical data table.
- **THE MACHINE MUST NOT BE USED IN AREAS AT RISK FOR EXPLOSION.**
- Avoid naked flames or material that may create sparks and cause a fire.
- The machine must not be employed for food use.
- The OPERATOR must not carry out operations reserved to the MAINTENANCE TECHNICIAN or the INSTALLATION TECHNICIAN. The manufacturer CANNOT BE HELD RESPONSIBLE for damages deriving from the non-observance of this prohibition.
- It is strictly forbidden to use the machine without protections or with any safety devices present on the machine disabled, broken down, or removed. The panels must be kept closed at all times.
- Do not rotate the turntable manually when the dispenser is switched on. This may cause personal injury or damage to the machine.
- If the machine catches fire, **never use water**. Use only dry powder or carbon dioxide fire extinguishers, and strictly follow the instructions and warnings indicated by the manufacturer and listed on the extinguisher.

ELECTRICAL DANGER

- **ALWAYS PLUG THE MACHINE INTO A SOCKET THAT ENSURES PROPER GROUNDING.** The line must be protected from overloads, short-circuits and direct contacts according to current accident prevention regulations. Incorrect grounding may lead to the risk of electrical shock.
- The machine must not be powered by a power source having specifications other than those listed on the identification plate.
- In the event of a sudden power outage, when power returns the machine will automatically be switched on to allow the automatic processes to prevent products from drying out.

provoca la riaccensione automatica della macchina per consentire l'esecuzione automatica dei processi che evitano l'essiccazione dei prodotti.

- Per evitare il rischio di scosse elettriche o ferite, utilizzare la macchina solo in ambienti interni. È vietato utilizzare la macchina all'aperto dove può essere esposta a pioggia o forte umidità.
- Scollegare sempre il cavo di alimentazione elettrica dalla presa di corrente prima di effettuare qualsiasi operazione di manutenzione.
- La macchina viene isolata dalla rete di alimentazione elettrica sconnettendo la spina di alimentazione, pertanto deve essere installata nelle vicinanze di una presa di corrente facilmente accessibile.
- Non utilizzare cavi di prolunga per alimentare la macchina.
- Non utilizzare prese multiple per connettere altre apparecchiature alla presa che alimenta la macchina. Assicurarsi che l'alimentazione elettrica delle apparecchiature collegate alla macchina via seriale come il computer, sia equipotenziale (che abbia un unico riferimento di messa a terra) poiché differenze di potenziale causano disturbi e/o danni alle porte seriali.
- Controllare periodicamente le condizioni del cavo di alimentazione, nel caso risulti danneggiato sostituirlo con un cavo nuovo fornito dal fabbricante.

3.2 Avvertenze sull'uso dei coloranti

PERICOLO

La macchina è adatta all'utilizzo di prodotti coloranti in genere, attenersi scrupolosamente alle istruzioni d'uso riportate sulla confezione del colorante e leggere attentamente le **SCHEDE di SICUREZZA (MSDS - Material Safety Data Sheet)** che il venditore o fabbricante del prodotto deve fornire.

Attenersi a tutte le disposizioni di sicurezza indicate e, quando è obbligatorio, utilizzare equipaggiamento protettivo previsto.

Di seguito sono riportate alcune tra le più comuni avvertenze e precauzioni di sicurezza fornite dai produttori di colorante.

1. Dannoso se ingerito.
2. Evitare il contatto con la pelle e gli occhi. In caso di contatto con la pelle e con gli occhi, risciacquare con abbondante acqua.
3. Tenere fuori dalla portata dei bambini.
4. Quando è obbligatorio, utilizzare equipaggiamento protettivo indicato.
5. In caso di fuoriuscita o rovesciamento accidentale del prodotto, ventilare accuratamente la zona e procedere come indicato nel presente manuale e nelle istruzioni fornite con il prodotto stesso.
6. Non disperdere il colorante nelle fogne. Per lo smaltimento dei residui attenersi alle disposizioni di legge locali in materia.

- To prevent any risk of electrical shock or injuries, use the machine indoors only. It is prohibited to use the machine outdoors where it could be subjected to rain or high humidity.
- Always unplug the power supply cable from the socket outlet before carrying out any maintenance operations.
- The machine is isolated from the power supply line when the power cable is disconnected; it must therefore be installed near an easily accessible mains socket outlet.
- Do not use extension cords to power the machine.
- Do not use multisockets to connect other equipment to the same socket that powers the machine. Make sure that the power supply of the equipment connected to the machine via serial port, like the computer, is equipotential (which has a single access point to earth) because potential differences cause interferences and/or damage to the serial ports.
- Periodically check the condition of the power supply cable; if it is damaged, replace it with a new cable supplied by the manufacturer.

3.2 Warnings on the use of colorants

DANGER

The machine is suitable for use with tinting products in general. Scrupulously follow the instructions for use given on the colorant package and carefully read the **MATERIAL SAFETY DATA SHEETS (MSDS)** that the dealer or manufacturer of the product is required to provide.

Observe all of the safety instructions provided. When compulsory, wear the specified personal protective equipment.

Below are some of the most common warnings and safety precautions provided by colorant manufacturers.

1. Harmful if swallowed.
2. Avoid eye and skin contact. In case of eye and skin contact, rinse with plenty of water.
3. Keep out of the reach of children.
4. When compulsory, wear the specified personal protective equipment.
5. In case of accidental product leaks or spills, thoroughly ventilate the area and proceed as indicated in this manual and in the instructions provided with the product itself.
6. Do not dispose of colorant in the sewage system. Follow local regulations when disposing of waste.

3.3 Rischi residui

Rischio		Misura preventiva	D.P.I.	Rif. nel manuale
	Rischio di folgorazione - Rischio di scossa elettrica se si alimenta la macchina da una presa di corrente elettrica non dotata di messa a terra.	Alimentare la macchina da una presa di corrente elettrica dotata di messa a terra.	\	cap. 5
	Rischio di folgorazione - Rischio di scossa elettrica se si accede alle parti della macchina protette da pannelli senza aver prima tolto la tensione elettrica.	L'operatore non è autorizzato ad accedere alle parti della macchina protette da pannelli. Per il manutentore: prima di eseguire qualsiasi intervento di manutenzione, spegnere la macchina e scollegare il cavo di alimentazione dalla presa di corrente.	\	
	Lesioni dorso-lombari - La movimentazione di carichi pesanti durante la movimentazione della macchina e il caricamento dei barattoli sullo sgabello, può provocare lesioni.	Non superare i limiti di peso definiti dalle norme vigenti (kg 20 per le donne, kg 25 per gli uomini). Se necessario, utilizzare adeguati mezzi di sollevamento.		cap. 4 - 6
	Rischio di caduta di oggetti / Schiacciamento - Durante il posizionamento del barattolo sullo sgabello, un barattolo può ribaltarsi e cadere addosso all'operatore.	Posizionare il barattolo assicurandosi che l'intera base appoggi sul piano dello sgabello.		cap. 6
	Rischio di schiacciamento / Impigliamento - La movimentazione automatica dello sgabello può provocare lesioni.	La macchina deve essere utilizzata da un unico operatore. Non mettere le mani nell'area di dispensazione durante la conduzione della macchina.		cap. 6
	Rischio di scivolamento / Caduta - L'utilizzo improprio dello sgabello può provocare lesioni.	Non salire con i piedi e/o sedersi sullo sgabello. Non utilizzare lo sgabello come scala.		cap. 6
	Rischio di esplosione - I vapori generati dai coloranti utilizzati possono provocare un'esplosione.	Non utilizzare la macchina in ambienti con pericolo di esplosione. Non usare fiamme libere o utilizzare materiale che potrebbe formare scintille e innescare un incendio.	\	
	Rischio di avvelenamento e sensibilizzazione - I vapori generati dai coloranti utilizzati possono provocare avvelenamento e/o sensibilizzazione durante le operazioni di rabbocco dei serbatoi, di pulizia e di smaltimento della macchina.	Leggere le avvertenze che si trovano nelle schede di sicurezza dei coloranti utilizzati che devono essere obbligatoriamente fornite dal produttore di coloranti (schede MSDS Material Safety Data Sheet). Mantenere il locale adeguatamente aerato (capitolo 3.7).	Dispositivi di protezione individuale raccomandati nelle schede MSDS.	cap. 3.2 - 4 - 6 - 7

3.3 Residual risks

Risk		Preventive measure	P.P.E.	Re. in the manual
	Risk of electrocution - Risk of electrical shock if you power the machine from a socket not equipped with ground connection.	Power the machine through a grounded socket outlet.	\	ch. 5
	Risk of electrocution - Risk of electrical shock if you access machine parts protected by panels without first cutting off electrical power.	The operator is not authorized to access the machine parts protected by panels. For the maintenance technician: before performing any maintenance intervention, shut off the machine and disconnect the power supply cable from the mains socket outlet.	\	
	Dorsal/lumbar injuries - Handling heavy loads when moving the machine and loading cans on the shelf may cause injuries.	Do not exceed the weight limits stated by the current regulations in force (20 kg/44 lb for women, 25 kg/55 lb for men). If necessary, use appropriate lifting equipment.		ch. 4 - 6
	Risk of falling objects / crushing - When positioning a can on the shelf, there is a risk it may fall onto the operator.	Position the can so that the whole base rests on the shelf surface.		ch. 6
	Risk of crushing / entanglement - The automatic movement of the shelf may cause injuries.	The machine must be used by a single operator. Keep hands away from the dispensing area at all times while the machine is operating.		ch. 6
	Risk of slipping / falling - Misuse of the shelf may cause injuries.	Do not climb onto the shelf and/or sit on it. Do not use the shelf as a ladder.		ch. 6
	Risk of explosion - Fumes generated by the colorants used may cause an explosion.	Do not use the machine in areas at risk for explosion. Avoid naked flames or material that may create sparks and cause a fire.	\	
	Risk of poisoning and sensitization - Fumes generated by the colorants used may cause poisoning and/or sensitization during canister refilling operations, machine cleaning and disposal.	Read the warnings reported in the Material Safety Data Sheets of the colorants used. The MSDS must be provided by the colorant manufacturer. Keep the room suitably ventilated (chapter 3.7).	Personal Protective Equipment as specified in MSDS.	ch. 3.2 - 4 - 6 - 7

3.4 Posizionamento etichette

1. Targhetta di identificazione (capitolo 2.5)
2. Etichetta “Avvertenze generali”
3. Etichetta “Pericolo organi in movimento”
4. Etichetta “Pericolo elettrico”
5. Etichetta “Divieto di salire”
6. Etichetta “Pericolo di schiacciamento”

Evitare di togliere o rendere illeggibili le etichette di sicurezza o istruzione. Sostituire qualsiasi etichetta che non sia più leggibile o sia venuta a mancare richiedendola al fabbricante.

3.4 Position of labels

1. Identification plate (chapter 2.5)
2. Label “General warnings”
3. Label “Risk of moving parts”
4. Label “Electrical danger”
5. Label “Do not climb”
6. Label “Risk of crushing”

Do not remove or make illegible the safety or instruction labels. Replace any label which has become illegible or is missing, by requesting it to the manufacturer.

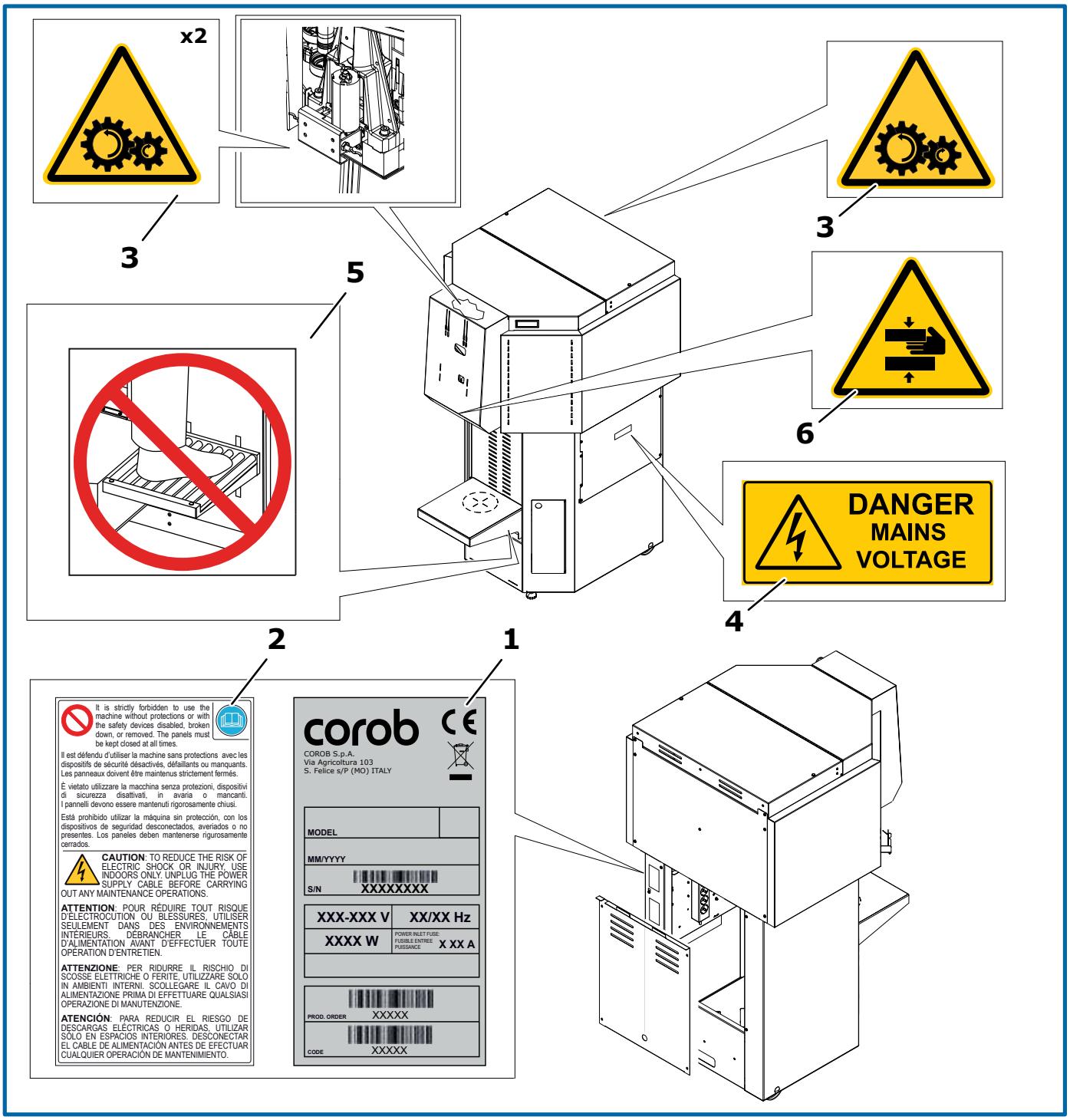

3.5 Dispositivi di sicurezza

3.5 Safety devices

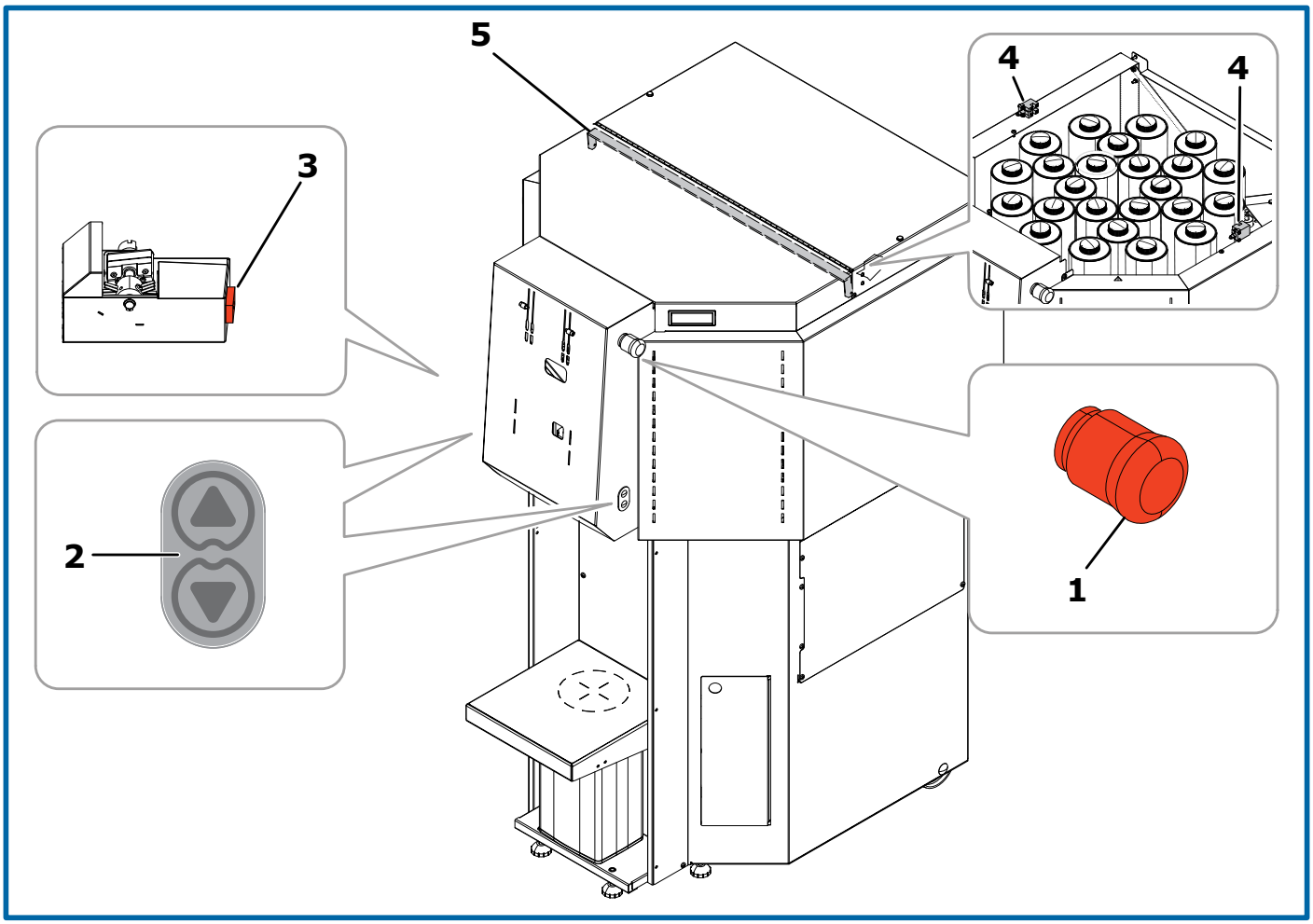

La macchina è provvista dei seguenti dispositivi di sicurezza:

	con sgabello:	
	manuale	semiautomatico
1. Pulsante di emergenza	--	✓
2. Pulsanti di abilitazione e movimentazione sgabello	--	✓
3. Interruttore di sicurezza gruppo spazzola di pulizia. Se la vaschetta non è inserita a fondo, viene impedita la rotazione della tavola.	✓	✓
4. Interruttori di sicurezza coperchio superiore. Interrompono la rotazione della tavola rotante.	✓	✓
5. Barra di sicurezza coperchio superiore. Se toccata, attiva i microinterruttori che interrompono la rotazione della tavola rotante.	✓	✓

PERICOLO

In caso di guasti dei dispositivi di sicurezza, è vietato l'utilizzo di componenti non forniti dal fabbricante. In caso di necessità rivolgersi esclusivamente al servizio di assistenza autorizzato dal fabbricante.

The machine is equipped with the following safety devices:

	with shelf:	
	manual	semiautomatic
1. Emergency button	--	✓
2. Buttons to enable and move the shelf	--	✓
3. Safety switch of the cleaning brush unit. If the brush container is not fully inserted, table rotation is prevented.	✓	✓
4. Safety switches of the upper cover. They stop rotation of the turntable.	✓	✓
5. Safety bar on the upper cover. If touched, it will activate the microswitches that stop turntable rotation.	✓	✓

DANGER

In the event of a breakdown of the safety devices, it is forbidden to use components not provided by the manufacturer. In case of need, contact only the service organization authorized by the manufacturer.

3.6 Arresto d'emergenza

In caso di guasto o in condizioni di pericolo, premere il pulsante di emergenza (presente solo nella macchina dotata di sgabello semiautomatico) (capitolo 3.5). Premendo il pulsante si provoca l'arresto di tutti i movimenti pericolosi della macchina rimuovendo l'alimentazione a tutti i circuiti di potenza.

Il pulsante di emergenza non provoca lo spegnimento del computer il quale richiede particolari procedure di arresto.

In assenza del pulsante di emergenza, in caso di avaria o blocco della macchina scollegare direttamente la macchina dalla presa di alimentazione o utilizzare l'interruttore di accensione on/off macchina.

Dopo aver eliminato la causa del malfunzionamento o risolto la situazione pericolosa, riarmare il pulsante tirandolo verso l'esterno.

AVVERTENZA

L'utilizzo del pulsante d'arresto di emergenza va considerato esclusivamente come manovra d'emergenza, non come manovra d'arresto normale, affinché non vi sia un degrado eccessivo della macchina.

3.7 Requisiti del luogo di installazione

Requisiti dell'ambiente dove utilizzare la macchina:

- Pulito e privo di polvere.
- Con pavimento piano e stabile.
- Dotato di presa di alimentazione con messa a terra.
- Dotato di illuminazione che garantisca una buona visibilità in ogni punto della macchina (valore di illuminazione non inferiore a 500 Lux).
- Dotato di una adeguata aerazione che impedisca la concentrazione di vapori dannosi: ad esempio, per un ambiente di 4x4 m e altezza 3 m (volume totale 48 m^3) è richiesto un tasso di ricambio dell'aria [ac/h] pari a 3.
- Temperatura da 10 °C (50 °F) a 40 °C (104 °F) e umidità relativa dal 5% al 85% non condensata.

AVVERTENZA

Le condizioni ambientali di funzionamento sono strettamente legate alla tipologia dei coloranti utilizzati (indicazioni da richiedere al fabbricante dei prodotti). I requisiti riportati hanno validità esclusivamente per la macchina.

Non posizionare la macchina vicino ad una fonte di calore o esporla alla luce diretta del sole. Evitare possibili sorgenti di umidità. Utilizzare la macchina solo in ambienti interni.

Condizioni ambientali al di fuori dei valori indicati (capitolo 8.1) possono provocare gravi danni alla macchina e in particolare alle apparecchiature elettroniche.

PERICOLO

Quando si usano **coloranti contenenti solventi volatili**, installare la macchina in un locale spazioso, con buona ventilazione: ad esempio, per un ambiente di 4x4 m e altezza 3 m (volume totale 48 m^3) è richiesto un tasso di ricambio dell'aria [ac/h] pari a 3. Non addossare o stoccare parti di vario tipo in prossimità della macchina.

Non usare fiamme libere o utilizzare materiale che potrebbe formare scintille e innescare un incendio.

3.6 Emergency stop

In case of a breakdown or dangerous conditions, press the emergency stop button (present only in the machine equipped with semiautomatic shelf) (chapter 3.5). Pressing this button causes all machine dangerous movements to be stopped, by cutting off power supply to all power circuits.

The emergency button does not turn the computer off, since it requires special shut-down procedures.

If the emergency button is not provided, in case of malfunction or machine block, use the machine on/off switch and disconnect the power supply cable.

After eliminating the cause of the malfunction or solved the dangerous condition, reset the button by pulling it.

WARNING

The use of the emergency stop button is to be considered as an emergency action exclusively, and not as a standard stop mode, in order to prevent machine deterioration.

3.7 Requirements of the installation site

Environment requirements for the site where the machine is to be used:

- Clean and dust-free.
- With level and stable floor.
- Fitted with a grounded power supply socket.
- Equipped with sufficient lighting to ensure good visibility from every point of the machine (light value not lower than 500 Lux).
- Ventilated to prevent the concentration of harmful fumes: for example, for a 3 m high, 4x4 m room (total volume of 48 m^3) an air change rate [ac/h] of 3 required.
- Temperature between 10 °C (50 °F) and 40 °C (104 °F) and relative humidity between 5% and 85%, without condensation.

WARNING

The environment working conditions are strictly related to the type of colorants used (ask for information from the paint manufacturer). The requirements indicated above are valid for the machine only.

Do not place the machine near heat sources or in direct sunlight. Also humidity sources should be avoided. The machine must be used indoors only.

Environment conditions outside the values indicated (chapter 8.1) may cause serious damage to the machine, especially the electronic equipment.

DANGER

When using **colorants containing volatile solvents**, the room in which the machine is installed must be spacious and with good ventilation: for example, for a 3 m high, 4x4 m room (total volume of 48 m^3) an air change rate [ac/h] of 3 required. No type of parts must be leant against or stocked close to the machine.

Avoid naked flames or material that may create sparks and cause a fire.

4 TRASPORTO E MOVIMENTAZIONE

4.1 Avvertenze generali

È necessario che gli addetti a queste operazioni indossino le seguenti protezioni individuali.

PERICOLO

Per evitare danni a persone e cose, prestare la massima attenzione e cura durante la movimentazione della macchina e seguire attentamente le istruzioni riportate in questo capitolo.

AVVERTENZA

La movimentazione dell'imballo deve essere effettuata da personale qualificato attraverso idonei mezzi di movimentazione. Vietato sovrapporre colli sull'imballo.

Nel caso in cui la macchina venga installata in prossimità di un muro, tenerla ad almeno 10 cm (4") di distanza per evitare lo schiacciamento dei cavi.

4.2 Disimballaggio e posizionamento

		1 x	Rimozione pannelli
		1 x 8 mm	
		1 x 13 mm 2 x 17 mm	Rimozione staffe e viti di fissaggio macchina al pallet
		1 x 8 mm	Rimozione staffa di blocco tavola rotante
		1 x 17 mm	Regolazione piedi

PERICOLO

La seguente procedura richiede l'opera di almeno 2 persone.

Riporre il materiale di imballaggio per future necessità o smaltirlo secondo le norme vigenti. In ogni caso si consiglia di conservarlo per tutta la durata della garanzia della macchina.

Verificare che l'imballo non abbia subito danni o manomissioni durante il trasporto; diversamente rivolgersi all'assistenza tecnica autorizzata oppure al venditore.

1. Rimuovere il cartone.
2. Rimuovere il rivestimento che avvolge la macchina. Prelevare eventuali accessori e/o materiale in dotazione.

PERICOLO

Se la macchina dovesse apparire danneggiata a causa del trasporto non cercare di metterla in funzione e rivolgersi all'assistenza tecnica autorizzata oppure al venditore.

4 SHIPPING AND HANDLING

4.1 General warnings

Personnel in charge of these operations must wear the following personal protective equipment.

DANGER

To avoid personal injuries and property damage, use the utmost care and caution when handling the machine, and carefully follow the instructions given in this chapter.

WARNING

The packing must be handled only by qualified personnel using appropriate handling equipment. Do not stack items on the packing.

If the machine is installed near a wall, keep it at least 10 cm (4") away to prevent the cables from being crushed.

4.2 Unpacking and placement

		1 x	To remove the panels
		1 x 8 mm	
		1 x 13 mm 2 x 17 mm	To remove the brackets and the screws that fasten the machine to the pallet
		1 x 8 mm	To remove the turntable bracket
		1 x 17 mm	To adjust the feet

DANGER

The following procedure must be carried out by at least 2 people.

Store the packing material for future use, or dispose of it according to current regulations. In any case, we recommend that you keep it for the entire duration of the machine warranty.

Make sure the packing has not suffered any damage or tampering during shipping; if so, contact the authorized technical service or your dealer.

1. Remove cardboard box.
2. Remove machine wrapping. Take out any accessories and/or material supplied with the machine.

DANGER

Should the machine appear damaged during shipping, do not attempt to start it and contact the authorized technical service or dealer.

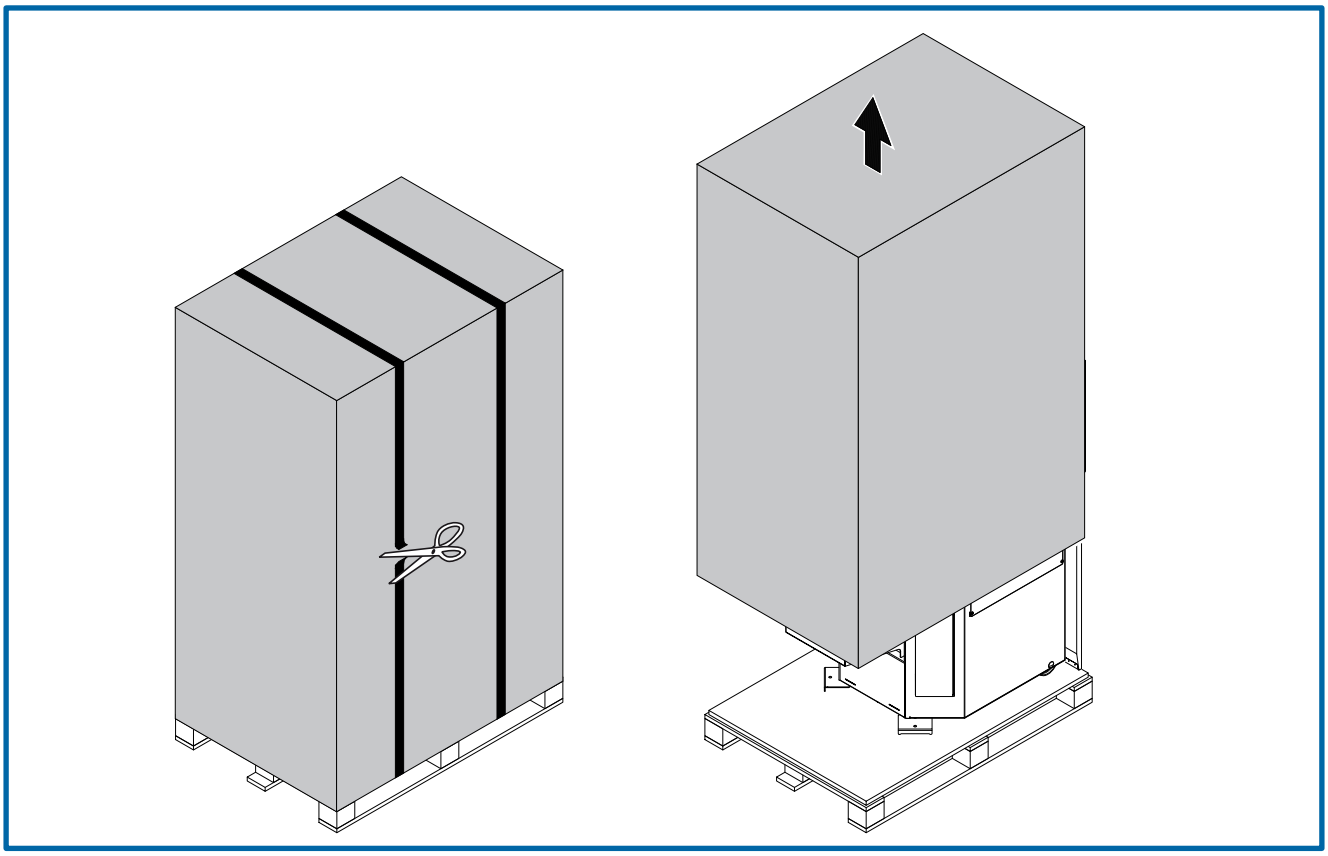

3. Rimuovere le staffe e le viti che fissano la macchina alla base del pallet (**A** e **B**).
4. Sollevare i piedi.
5. Abbassare entrambe le pedane **D**.
6. Afferrare la macchina ai lati e portarla a terra facendola scorrere sulle ruote posteriori.
7. Posizionare la macchina nella postazione di lavoro.
8. Abbassare i piedi per ottenere la corretta condizione di livellamento della macchina e verificare che le ruote non siano in appoggio.

Se necessario imballare nuovamente la macchina, ripetere la procedura inversa descritta per il disimballaggio. Ogni volta che la macchina deve essere trasportata o spedita è consigliabile riconfezionarla utilizzando gli imballi originali.

3. Remove brackets and screws that hold the machine to the pallet (**A** and **B**.
4. Raise the feet.
5. Lower both platforms **D**.
6. Grasp the machine on the sides, then slide it slowly to the ground by moving it on its wheels.
7. Place the machine in its working position.
8. Lower the feet to support and level the machine properly, and make sure that the wheels are not resting.

To repack the machine, follow the unpacking instructions in reverse order. We recommend reusing the original packing any time the machine must be moved or shipped.

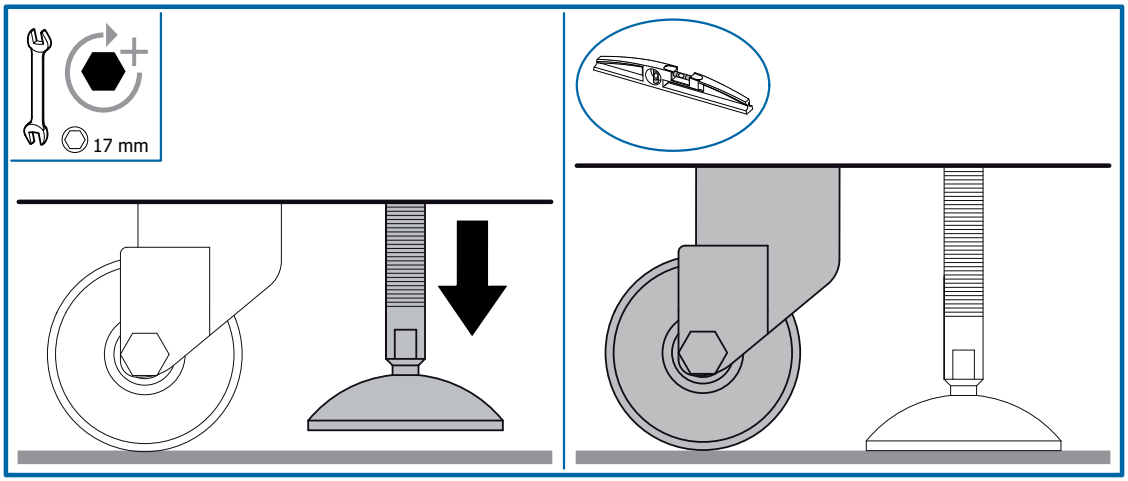

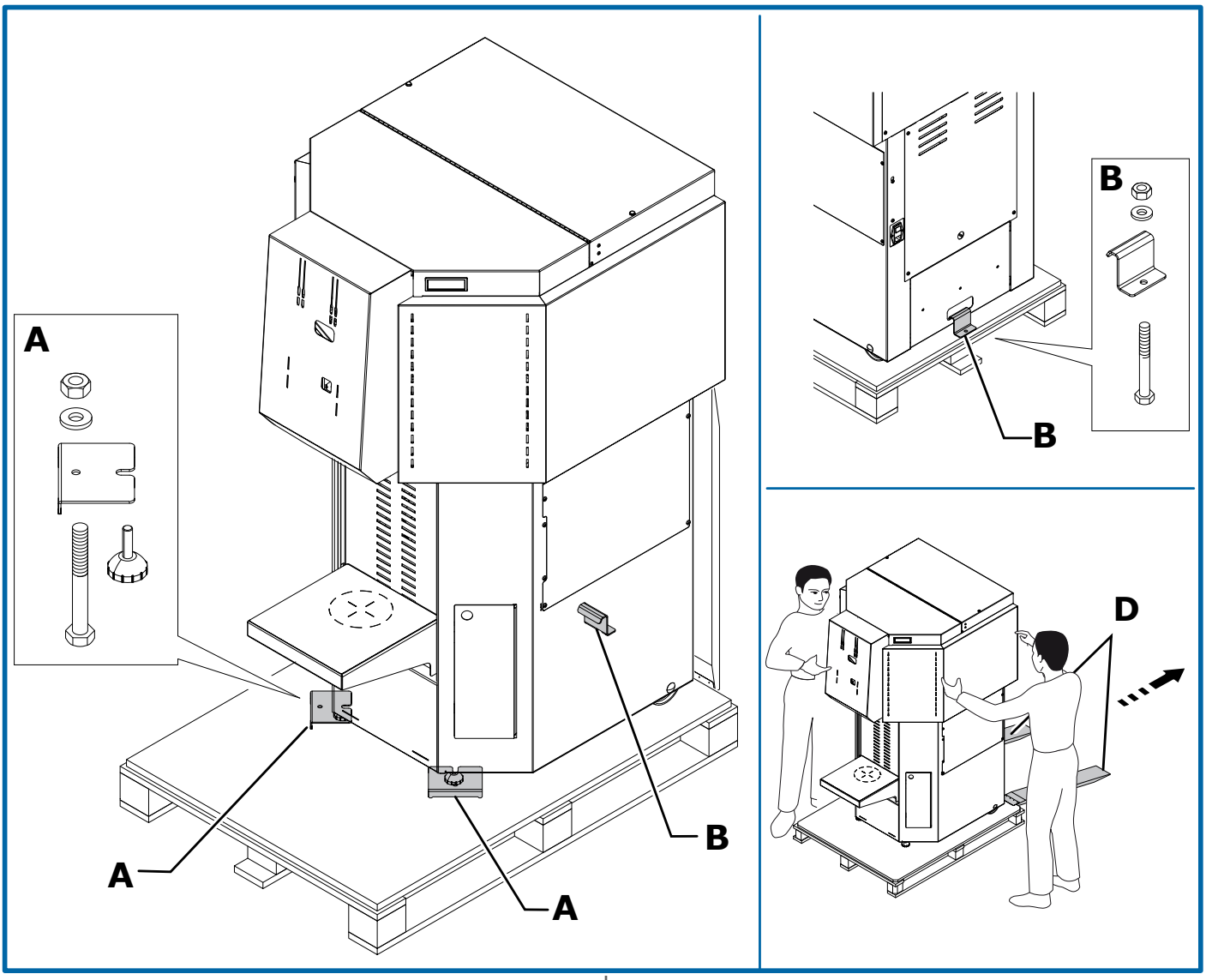
A
A
A
B
B
B
D

4.2.1 Rimozione staffa di blocco della tavola rotante

4.2.1 Removing the turntable lock bracket

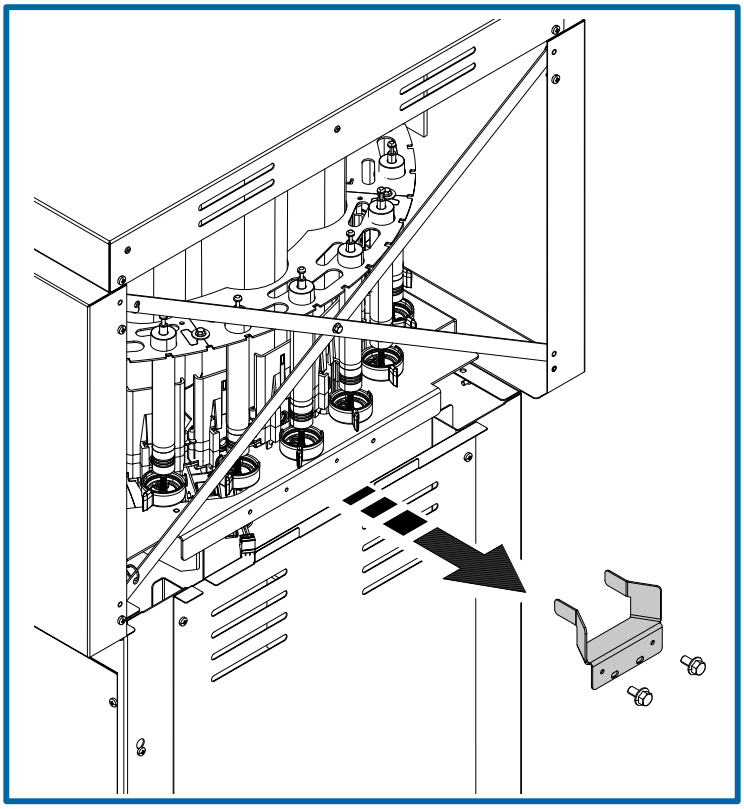

AVVERTENZA

Non mettere in funzione la macchina senza prima aver rimosso la staffa di blocco della tavola rotante. Rischio di danni alla macchina.

Conservare la staffa per un futuro riutilizzo, rimontandola verso l'interno.

1. Utilizzando il cacciavite, rimuovere il pannello posteriore della macchina.
2. Rimuovere la staffa e rimontare il pannello posteriore.

4.2.2 Materiale in dotazione

Dopo aver disimballato la macchina, verificare la presenza del seguente materiale in dotazione:

1. Coperchi dei serbatoi.
2. Etichette di numerazione dei circuiti.
3. Supporti per monitor, mouse e tastiera.
4. Chiave per pannelli.
5. Manuale d'uso e documentazione di prodotto.
6. Parti di ricambio.

Il cavo di alimentazione e i cavi computer sono già presenti all'interno della macchina, pronti per il collegamento.

In funzione di quanto specificato sull'ordine d'acquisto potrete trovare inoltre:

- Software di gestione.
- Eventuali accessori da installare sulla macchina.

Verificare che quanto indicato sopra sia contenuto nell'imballo; in caso contrario rivolgersi al fabbricante.

4.3 Immagazzinamento

Se immagazzinata, la macchina deve essere tenuta in un ambiente sicuro e protetto, con un adeguato grado di temperatura, umidità e protetta dalla polvere.

WARNING

Do not operate the machine without first removing the bracket that holds the turntable. Risk of damages to the machine.

Keep the bracket for future use, by fastening it back inwards.

1. With the screwdriver, remove the machine rear panel.
2. Remove the bracket and reassemble the rear panel.

4.2.2 Standard material supplied

After unpacking the machine, make sure the following items are present:

1. Canister lids.
2. Circuit numbering labels.
3. Supports for monitor, mouse and keyboard.
4. Panel key.
5. User's manual and product documentation.
6. Spare parts.

The power supply cable and computer cables are already present inside the machine, ready for connection.

Depending on the options specified on the purchase order, you may also find:

- Management software.
- Any accessories to be installed on the machine.

Make sure that all of the above items are included in the packing; if not, contact the manufacturer.

4.3 Storage

If stored, the machine must be kept in a safe and protected environment, with a suitable temperature and humidity degree and protected from dust.

4.4 Smaltimento e riciclaggio

Questa apparecchiatura non deve essere smaltita insieme ai rifiuti domestici. Effettuare una raccolta separata.

In conformità con la Direttiva WEEE, la raccolta, il trattamento, il recupero e lo smaltimento ecologicamente corretto dei Rifiuti da Apparecchiature Elettriche e Elettroniche (RAEE, o WEEE = Waste Electrical and Electronic Equipment) devono essere eseguiti in base alle disposizioni nazionali di ogni stato membro della Comunità Europea che recepisce la Direttiva.

Procedere alla differenziazione delle parti che costituiscono la macchina secondo i diversi tipi di materiali di costruzione (plastica, ferro ecc.).

Per il colorante residuo nei serbatoi, per i componenti della macchina maggiormente sporchi di colorante e nel caso in cui siano stati utilizzati prodotti che necessitano di particolari procedure di smaltimento, attenersi alle disposizioni di legge locali in materia.

4.4 Disposal and recycling

This equipment must not be disposed of with unsorted municipal waste. Carry out a separate collection.

Pursuant to the WEEE Directive, collection, treatment, recovery and environmentally sound disposal of Waste Electrical and Electronic Equipment (WEEE) shall be carried out in compliance with the national measures of each EU-Member State implementing the Directive.

Differentiate the parts making up the machine based on the various materials they are made of (plastic, iron, etc.).

For the colorants remaining in the canisters, for the machine components most soiled with colorant and if any products have been used on the machine that require special disposal procedures, follow local regulations when disposing of waste.

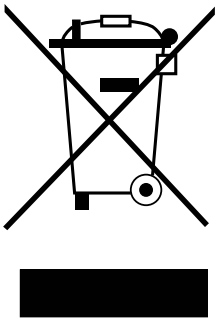

5 MESSA IN SERVIZIO

5.1 Avvertenze generali

È necessario che gli addetti a queste operazioni indossino le seguenti protezioni individuali.

PERICOLO

QUESTA APPARECCHIATURA DEVE ESSERE COLLEGATA A TERRA. Verificare la corretta messa a terra dell'impianto di alimentazione elettrica prima di collegare la macchina.

Non utilizzare cavi di prolunga per alimentare la macchina.

Il computer ed eventuali altri dispositivi collegati alla macchina attraverso linea seriale o collegati al computer stesso, devono essere alimentati da una rete di alimentazione elettrica equipotenziale.

Non utilizzare prese multiple per connettere altre apparecchiature alla presa che alimenta la macchina.

AVVERTENZA

Non cercare di alimentare la macchina da una sorgente di alimentazione avente caratteristiche diverse da quelle indicate sulla targhetta di identificazione.

La macchina viene isolata dalla rete di alimentazione sconnettendo la spina di alimentazione, pertanto deve essere installata nelle vicinanze di una presa di corrente facilmente accessibile.

L'alimentazione elettrica delle apparecchiature collegate alla macchina via seriale come il computer deve essere equipotenziale (avere un unico riferimento di messa a terra) poiché differenze di potenziale causano disturbi e/o danni alle porte seriali.

5.2 Computer di gestione

La gestione del dispensatore è affidata ad un comune personal computer che può essere fornito su richiesta, non essendo un componente di dotazione della macchina. Il fabbricante fornisce una ampia gamma di applicativi software per la gestione di tutte le funzionalità della macchina.

La completa installazione della macchina, incluso il collegamento del computer, l'installazione del software di gestione e la configurazione del sistema, deve essere effettuata da un manutentore specializzato.

5 START-UP

5.1 General warnings

Personnel in charge of these operations must wear the following personal protective equipment.

DANGER

THIS EQUIPMENT MUST BE GROUNDED. Check the grounding of the power supply system before connecting the machine.

Do not use extension cords to power the machine.

The computer and any other devices connected to the machine via a serial line or connected to the computer itself must be powered by an equipotential power supply network.

Do not use multisockets to connect other equipment to the same socket that powers the machine.

WARNING

Do not attempt to power the machine from a source having specifications other than those listed on the identification plate.

The machine is isolated from the power supply line when the power plug is disconnected; it must therefore be installed near an easily accessible mains socket outlet.

The power supply of the equipment connected to the machine via serial port, like the computer, must be equipotential (which has a single access point to earth) because potential differences cause interferences and/or damage to the serial ports.

5.2 Management computer

The dispenser is fully managed by a normal personal computer that can be provided upon request, since it is not supplied as standard together with the machine. The manufacturer can also supply a wide range of software applications to manage all of the machine's functions.

The complete installation of the machine, including computer connection, management software installation and system configuration, must be carried out by a specialized maintenance technician.

5.3 Comandi e connessioni

1. **Interruttore generale della macchina**
2. **Vano fusibili** - Il valore dei fusibili è riportato nella tabella dei dati tecnici (capitolo 8.1).
3. **Spina di alimentazione generale**
4. **Pulsanti di movimentazione sgabello** (comando a due mani). Sono presenti su ciascun lato della testa di dispensazione, premendo contemporaneamente i due pulsanti ▲ o ▼ si ottiene la salita o la discesa dello sgabello. L'arresto dello sgabello è immediato quando rilasciato anche solo un tasto. In caso contrario lo sgabello si ferma automaticamente quando la confezione appoggiata su di esso viene intercettata dalla fotocellula, oppure, in discesa, quando arriva a fine corsa.

5.3 Control devices and connections

1. **Machine main switch**
2. **Fuse compartment** - The value of fuses is shown in the technical specifications table (chapter 8.1).
3. **Main plug**
4. **Buttons to move the shelf** (two-handed control). The buttons are present on both sides of the dispensing head. By pressing the two buttons ▲ or ▼ at the same time you get to move the shelf up or down. The shelf stops immediately as soon as even only one button is released. Otherwise, the shelf stops automatically when the can resting on it is detected by the photocell, or while descending, when it reaches the bottom down position.

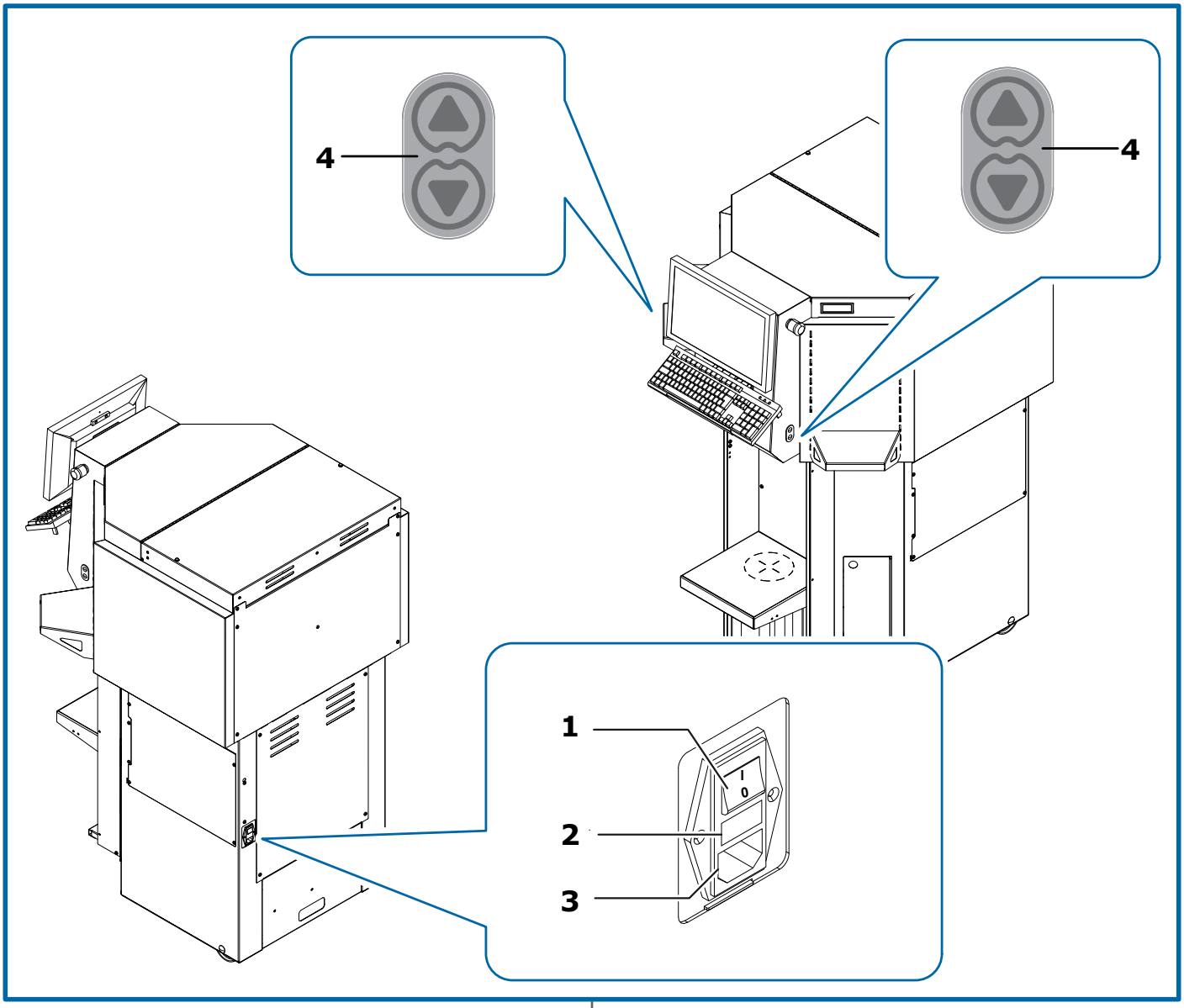

5.4 Collegamento elettrico e accensione

Se la macchina non si accende, assicurarsi che il pulsante di emergenza (se presente) non sia premuto (capitolo 3.6). Se il computer e il monitor non si accendono, verificare che i cavi di alimentazione siano correttamente collegati alle prese di alimentazione e che gli interruttori siano accesi.

All'avvio del software viene richiesto all'operatore l'esecuzione di procedure di predisposizione della macchina strettamente legate al tipo di software di gestione utilizzato.

5.4 Electrical connection and start-up

If the machine does not come on, make sure that the emergency button (if present) is not pressed (chapter 3.6). If the computer and monitor do not come on, make sure the power cables have been properly connected to the power sockets, and that the corresponding switches have been turned on.

When the software is launched it offers the operator a series of procedure requests that have the purpose to get the machine ready for use. These procedures are strictly related to the type of management software used.

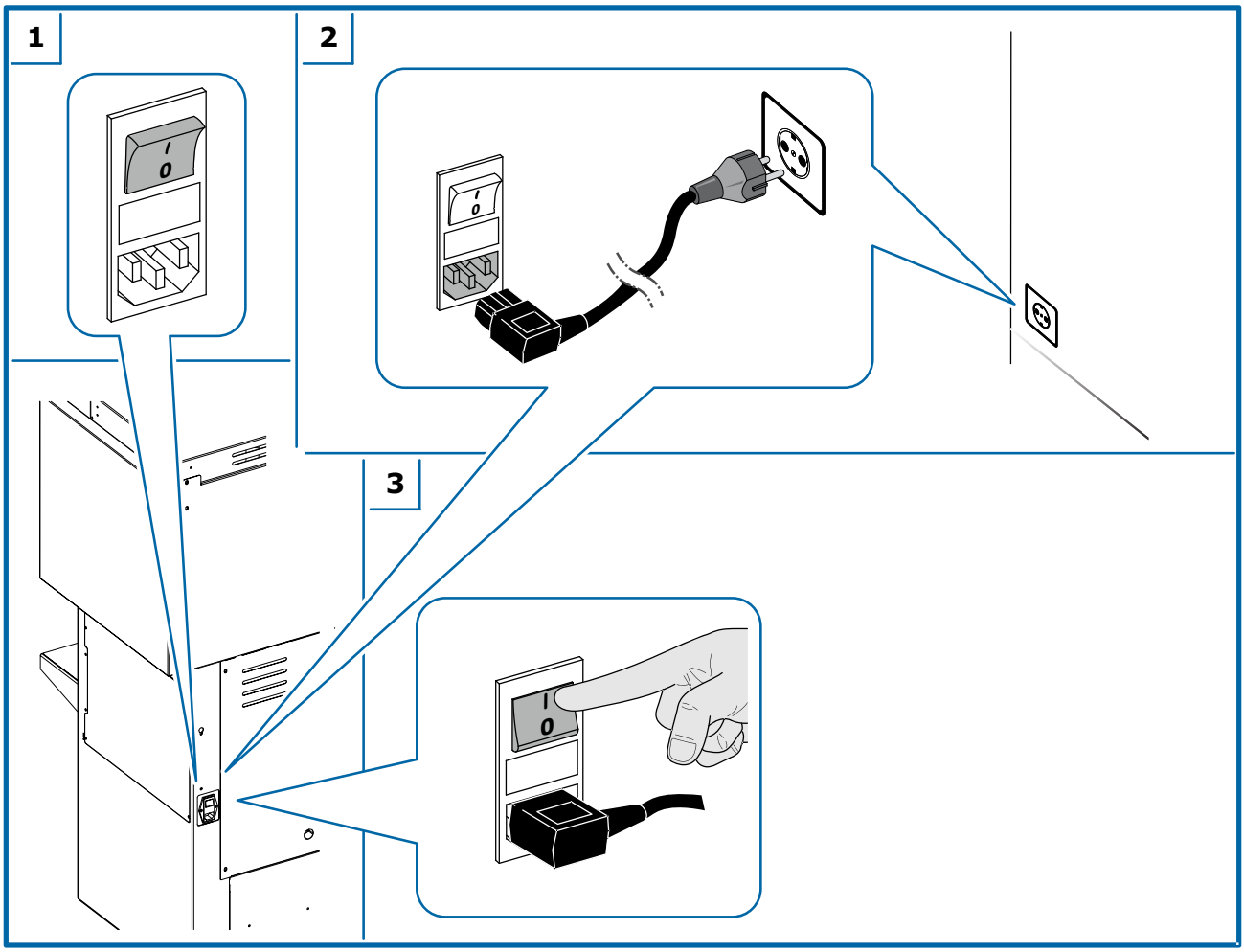

5.5 Inizializzazione

L'**INIZIALIZZAZIONE** è una predisposizione iniziale che deve essere eseguita all'accensione della macchina.

Nel caso in cui, anche se richiesta all'avvio del software, l'inizializzazione non venga eseguita, la macchina si predispone automaticamente prima di eseguire qualsiasi comando.

Successivamente, viene avviato il processo temporizzato di agitazione dei coloranti.

PERICOLO

All'accensione della macchina, il comando di inizializzazione potrebbe comportare la movimentazione della tavola rotante, per portare in posizione nota il primo circuito configurato.

5.5 Initialization

INITIALIZATION is a preparatory phase that has to be carried out when the machine is turned on.

If initialization, even if required when the software is started, is not carried out, the machine gets automatically ready for use before executing any commands.

Afterwards, the timed process of colorant stirring is started.

DANGER

At machine start-up, the initialization command might cause the turntable to be automatically moved, with the purpose to bring the first configured circuit to a known position.

5.6 Disattivazione

AVVERTENZA

È CONSIGLIABILE NON SPEGNERE MAI LA MACCHINA nemmeno negli orari di chiusura degli esercizi, perché le funzioni automatiche temporizzate consentano di mantenere il colorante nelle migliori condizioni di conservazione e omogeneità.

Nel caso in cui fosse indispensabile spegnere la macchina, evitare di tenerla spenta per un lungo periodo di tempo. Quando la macchina non viene utilizzata, spegnere eventualmente solamente il computer.

La potenza assorbita dalla macchina accesa, durante la sua inattività o durante un ciclo di agitazione, è molto bassa.

5.6 Shut-down

WARNING

WE RECOMMEND THAT YOU NEVER SHUT DOWN THE MACHINE, even when closed for business, because the automatic, timed functions help keep the colorant preserved and homogeneous.

Should it be essential to shut down the machine, avoid keeping it off for extended periods of time. When the machine is not being used, if necessary shut off only the computer.

Very little power is used by the machine itself when inactive or during a stirring cycle.

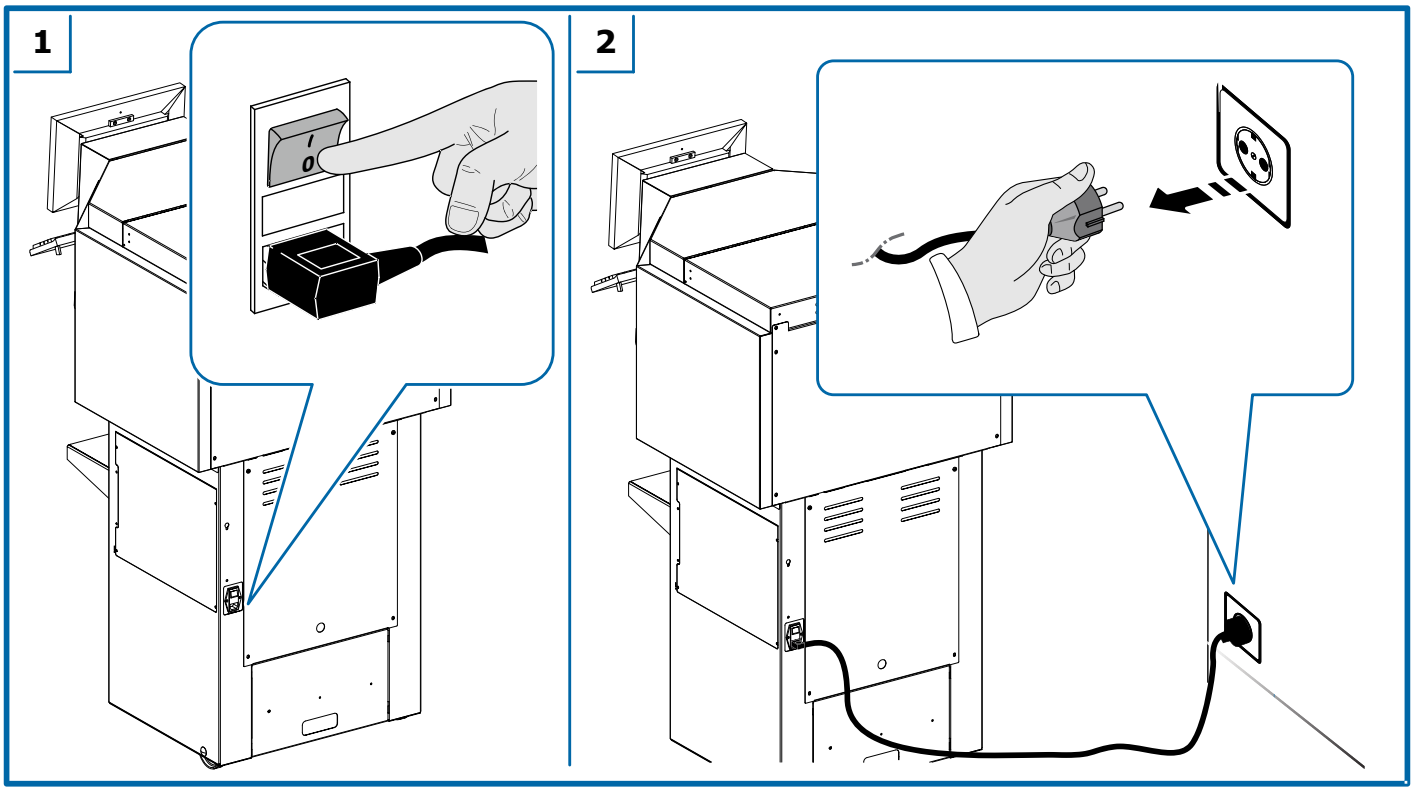

6 UTILIZZO DEL DISPENSATORE

6.1 Avvertenze generali

È necessario che gli addetti a queste operazioni indossino le seguenti protezioni individuali.

PERICOLO

La macchina deve essere utilizzata da un solo operatore; è vietata la presenza di altri addetti che possano raggiungere e toccare parti della macchina durante il funzionamento.

È vietato utilizzare la macchina senza protezioni o con gli eventuali dispositivi di sicurezza presenti sulla macchina disattivati, in avaria o mancanti. I pannelli devono essere mantenuti rigorosamente chiusi.

Non mettere per nessun motivo le mani nell'area di dispensazione durante la conduzione della macchina se non per caricare e scaricare le confezioni.

Durante la movimentazione delle confezioni, non superare i limiti di peso definiti dalle norme vigenti (kg 20/44 lb per le donne, kg 25 /55 lb per gli uomini).

6.2 All'inizio della giornata lavorativa

Ad ogni inizio turno di lavoro eseguire sempre le seguenti operazioni:

- Controllare le condizioni di pulizia dei circuiti di dispensazione e della macchina in generale.
- Controllare le condizioni del gruppo spazzola di pulizia; se è necessario, pulire e riempire il contenitore spazzola utlizzando il liquido appropriato (la scelta del liquido dipende dalla natura dei coloranti e deve essere fatta direttamente dal fabbricante dei prodotti utilizzati).
- Eseguire lo Spurgo del sistema.

6.3 Conduzione

L'operatore è guidato nella conduzione della macchina dal software di gestione che visualizza le istruzioni da eseguire e le azioni intraprese dalla macchina.

Fasi di conduzione	Opzioni	Rif.
Effettuare le opportune selezioni dal software (scelta del prodotto, della formula e della confezione)		
Regolare l'altezza dello sgabello e appoggiare il barattolo sullo sgabello	con sgabello manuale	cap. 6.3.1
Appoggiare il barattolo sullo sgabello e regolare l'altezza dello sgabello	con sgabello semiautomatico	cap. 6.3.2
Regolare la posizione del barattolo rispetto al centro di dispensazione		
Comandare la dispensazione della formula dal software.		cap. 6.3.3
Al termine della dispensazione, rimuovere la confezione e procedere con la dispensazione successiva.		

6 USING THE DISPENSER

6.1 General warnings

Personnel in charge of these operations must wear the following personal protective equipment.

DANGER

The machine must be used by a single operator. Unauthorized people who could reach or touch machine parts during operation must not be admitted in the nearby area.

It is strictly forbidden to use the machine without protections or with any safety devices present on the machine disabled, broken down, or removed. The panels must be kept closed at all times.

Do not, for any reason, place your hands in the dispensing area when running the machine, except for loading and unloading the cans.

When handling cans, do not exceed the weight limits stated by the current regulations in force (20 kg/44 lb for women, 25 kg/55 lb for men).

6.2 At the beginning of the working day

At the beginning of each work shift, always carry out the following operations:

- Check that the dispensing circuits and the machine in general are clean.
- Check the conditions of the cleaning brush unit; if necessary, clean and fill the brush container using only appropriate liquid (the choice of the liquid depends on the nature of the colorants, and must be done directly by the manufacturer of the products used).
- Carry out system Purge.

6.3 Running the machine

The operator is guided in running the machine by the management software, which displays the instructions to be carried out and the actions performed by the machine.

Steps	Options	Ref.
Make the selections from the management software (selection of the product, formula and cansize).		
Adjust the height of the shelf and place the can on the shelf.	with manual shelf	ch. 6.3.1
Place the can on the shelf and adjust the height of the shelf.	with semiautomatic shelf	ch. 6.3.2
Adjust can position with respect to the dispensing center.		
Via the software, enter the formula dispensing command.		ch. 6.3.3
When dispensing is finished, remove the can and proceed with another dispensing process.		

6.3.1 Caricamento barattolo - Sgabello manuale

6.3.1 Loading the can - Manual shelf

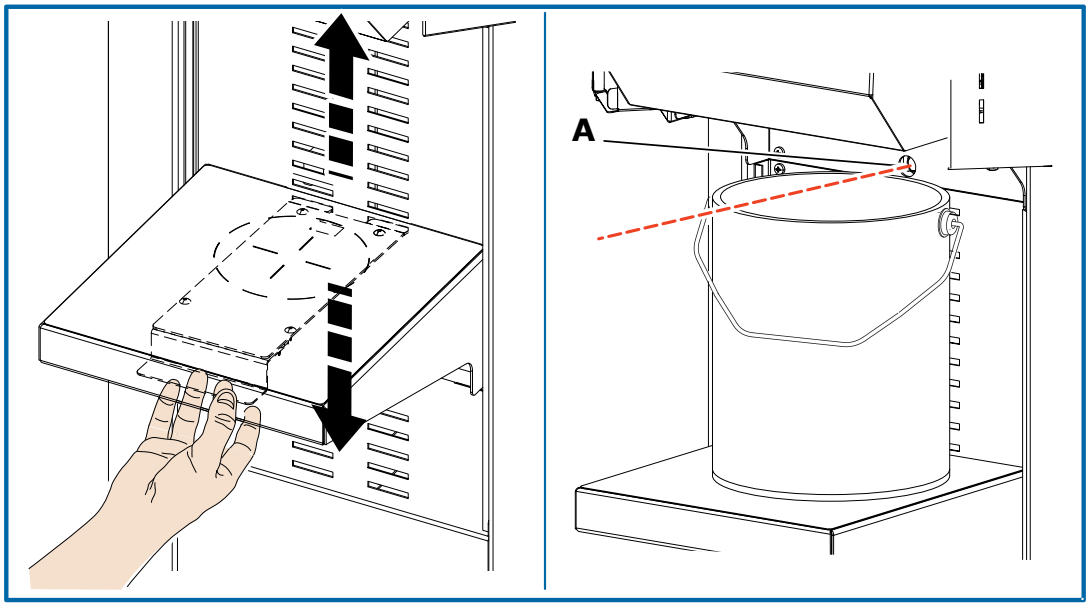

1. Sbloccare lo sgabello tenendo tirata verso l'esterno la maniglia.
2. Sollevare o abbassare lo sgabello regolandone l'altezza in base alla dimensione del barattolo da utilizzare.
3. Rilasciare la maniglia per bloccare lo sgabello nella posizione desiderata.
4. Appoggiare il barattolo sullo sgabello assicurandosi che fotocellula **A** venga oscurata.

1. Release the shelf by pulling the handle.
2. Raise or lower the shelf, adjusting its height based on the size of the can to be used.
3. Release the handle to lock the shelf in the desired position.
4. Place the can on the shelf, making sure that photocell **A** is obscured.

6.3.2 Caricamento barattolo - Sgabello semiautomatico

6.3.2 Loading the can - Semiautomatic shelf

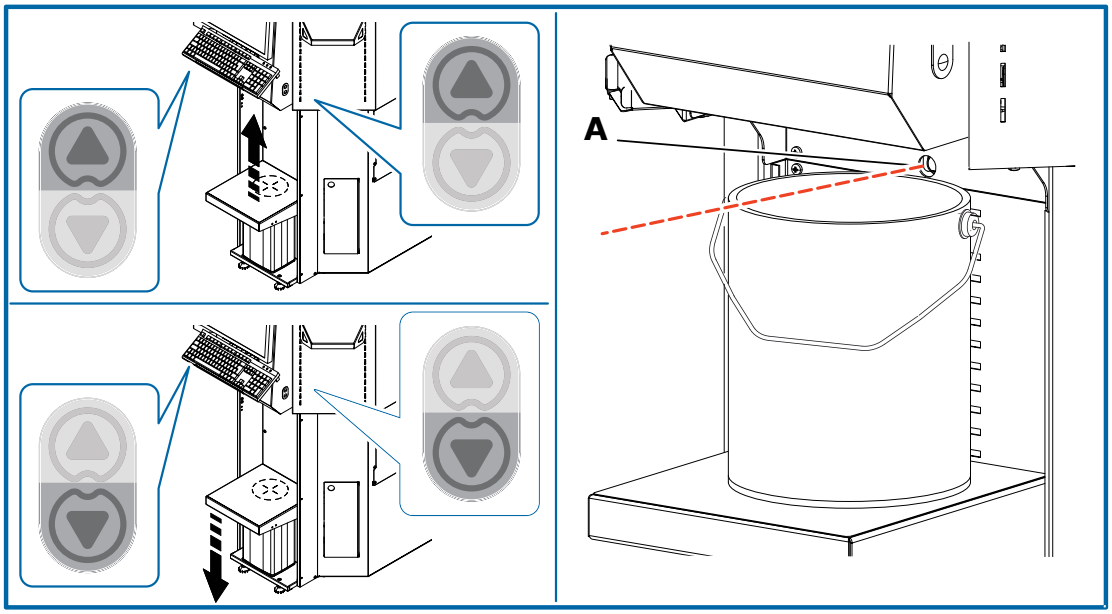

Lo sgabello semiautomatico è dotato di un piattello inferiore di sicurezza (capitolo 3.5) per prevenire rischi di schiacciamento. Il piattello di sicurezza interviene provocando l'arresto dello sgabello stesso nel caso venga inavvertitamente toccato dall'operatore.

1. Appoggiare il barattolo sul piano dello sgabello. Premere e mantenere premuti contemporaneamente i due pulsanti ⊕ per sollevare lo sgabello che si ferma quando il barattolo è correttamente posizionato. Il LED su uno dei pulsanti di sollevamento dello sgabello si accende quando il barattolo è intercettato dalla fotocellula.
2. Se occorre, abbassare lo sgabello premendo i due pulsanti ⊖ contemporaneamente.

With the purpose to prevent any crushing risks, the semiautomatic shelf is fitted with a lower safety plate (chapter 3.5). The safety plate intervenes by causing the shelf to stop if it is inadvertently touched by the operator.

1. Place the can on the shelf. Press and hold down the two buttons ⊕ at the same time, to raise the shelf, which stops when the can is correctly positioned. The LED on one of the buttons turns on when the can is detected by the photocell.
2. If necessary, lower the shelf by pressing the two buttons ⊖ at the same time.

6.3.3 Dispensazione

Al comando di dispensazione, la tavola rotante si aziona automaticamente per posizionare, uno dopo l'altro, i circuiti coinvolti nella dispensazione in posizione frontale ed erogare così i prodotti previsti nella formula nelle quantità stabilite.

Se la funzione è configurata, al termine di ogni dispensazione viene eseguita la pulizia del circuito che ha dispensato: il circuito viene portato in corrispondenza della spazzola di pulizia e il processo viene avviato.

6.4 Processi automatici

L'**Agitazione** è un processo temporizzato attivato automaticamente per mantenere il prodotto presente nei serbatoi nelle migliori condizioni di conservazione e omogeneizzazione attraverso il movimento degli agitatori posti all'interno dei serbatoi.

Il **Ricircolo** è un processo simile al processo di dispensazione, ma avviene senza fuoriuscita di colorante, cioè con la valvola chiusa. Questo processo mette in movimento il colorante in alcune parti del circuito, evitando la sedimentazione dei pigmenti.

La durata e l'intervallo tra un ciclo di agitazione o ricircolo e il successivo possono essere personalizzati utilizzando il software di configurazione in relazione alla natura dei prodotti utilizzati sulla macchina.

Si raccomanda di mantenere i serbatoi chiusi con i rispettivi coperchi ed evitare di inserire le mani all'interno del serbatoio anche in assenza di colorante.

La **pulizia** degli ugelli di dispensazione è un processo che consente di pulire attraverso una spazzola l'ugello del circuito. Viene attivata la spazzola e la tavola rotante ruota in modo da lasciare l'ugello del circuito, uno alla volta, sulla spazzola per alcuni secondi.

Se configurata, la macchina è in grado di eseguire la pulizia automatica temporizzata degli ugelli di tutti i circuiti.

Dopo ogni dispensazione inoltre viene avviato il processo di pulizia del circuito conivolto nella dispensazione.

Mentre è in corso un processo automatico, la macchina può essere comunque utilizzata; il processo verrà sospeso e riprenderà dopo alcuni secondi di inattività.

6.5 Rabbocco dei serbatoi

La procedura di rabbocco deve essere eseguita attraverso l'apposita funzione nel software di dispensazione.

1. Selezionare l'opzione di riempimento del serbatoio nel software del dispensatore. Il serbatoio selezionato viene portato nella posizione di riempimento.
2. Aprire il coperchio nella parte superiore del dispensatore.
3. Togliere il coperchio del serbatoio da riempire.

Agitare manualmente il contenitore di colorante da versare nei serbatoi. Non utilizzare agitatori automatici.

4. Versare il colorante desiderato all'interno del serbatoio, in modo da non creare schizzi o emulsionare aria nel colorante.

AVVERTENZA

Il livello del colorante NON DEVE superare il livello massimo posto a 5 cm (2") dal bordo superiore del serbatoio. La fuoriuscita del colorante provoca il blocco del gruppo di pompaggio del circuito.

5. Richiudere il serbatoio con il rispettivo coperchio.
6. Ripetere le operazioni per riempire altri serbatoi.

6.3.3 Dispensing

When the dispensing command is entered, the turntable automatically starts rotating to bring to the front, one after another, the circuits involved, and dispense the products included in the formula in the set amounts.

If the function is configured, at the end of each dispensing operation, the circuit gets cleaned: it is brought above the cleaning brush and the process is started.

6.4 Automatic processes

Stirring is a timed process, activated automatically to properly store the product in the canisters and keep it in ideal, homogeneous conditions for dispensing, through the movement of stirring paddles inside canisters.

The **Recirculation** process is similar to the dispensing process, but without the colorant coming out of the nozzle, that is to say with the valve closed. This process moves the colorant through some parts of the dispensing circuit, avoiding pigment sedimentation.

The duration and the interval between one stirring or recirculation cycle and another can be customized via the configuration software, based on the nature of the products used on the machine.

We recommend to keep the canisters closed with their corresponding lids; do not insert hands in the canister even when no colorant is present

Cleaning of the dispensing nozzles is a process that allows to wipe with a brush the nozzle of each circuit. The brush is activated and the turntable rotates so as to leave the nozzle of a circuit at a time on the brush for a few seconds.

If configured, the machine can carry out automatic timed cleaning of the nozzles of all circuits.

After each dispensing, the cleaning process of the circuit involved in dispensing starts.

When an automatic process is in progress, the machine can still be used; the process will be suspended and restarted after a few seconds that the machine is inactive.

6.5 Refilling the canisters

The colorant refilling procedure must be carried out using the function provided in the dispensing software.

1. Select the canister filling option in the dispenser software. The selected canister is brought to the filling position.
2. Open the cover in the dispenser upper part.
3. Remove the lid of the canister to be filled.

Shake the container of colorant to be poured into the canister manually. Do not use automatic shakers.

4. Add the desired colorant to the canister, by pouring it so as to avoid spattering or creating air emulsions in the colorant.

WARNING

The colorant level MUST NOT exceed the maximum level, placed at 5 cm (2") from the upper edge of the canister. Colorant spills cause the circuit pumping unit to be blocked.

5. Close the canister with its corresponding lid.
6. Repeat the above steps to fill other canisters.

AVVERTENZA

Nel caso si sia operato impropriamente causando un eccessivo riempimento del serbatoio:

- Nel caso in cui il prodotto si sia riversato all'interno della macchina, non tentare di pulire; spegnere subito la macchina e contattare il servizio di assistenza tecnica.
- Se, al contrario, il prodotto si è riversato fuori dal serbatoio, è necessario spegnere immediatamente la macchina e pulire accuratamente con carta o un panno umido. Quando possibile, lasciare essiccare il colorante e rimuoverlo con una spatola.
- Se il prodotto non è fuoriuscito dai bordi del serbatoio, evitare di chiudere il serbatoio con il suo coperchio e procedere immediatamente con la dispensazione del colorante in eccesso fino a raggiungere il livello corretto. Pulire accuratamente i bordi del serbatoio con carta o un panno umido prima di chiuderlo con il suo coperchio.

NON USARE MAI ACQUA O PRODOTTI A BASE SOLVENTE PER PULIRE LA MACCHINA.

L'uso di prodotti di pulizia aggressivi può danneggiare componenti e la verniciatura dei pannelli.

PERICOLO

Quando si utilizzano **coloranti contenenti solventi volatili**, si raccomanda di eseguire il rabbocco aprendo un serbatoio alla volta.

Non usare fiamme libere o utilizzare materiale che potrebbe formare scintille e innescare un incendio.

AVVERTENZA

Il mancato aggiornamento dei livelli di colorante nei serbatoi può compromettere l'esattezza della tinta prodotta o, peggio ancora, provocare lo svuotamento dei serbatoi e dei circuiti della macchina.

Si raccomanda di mantenere i serbatoi sempre pieni procedendo con un frequente rabbocco.

Dopo un rabbocco di colorante è consigliabile effettuare l'agitazione, attraverso le apposite funzioni nel software di gestione, per eliminare l'aria che comunque può essersi emulsionata e inglobata nel colorante.

WARNING

In case of improper actions, which caused canister overfilling with colorant:

- In case the colorant has poured inside the machine, do not try to clean; turn the machine off at once and contact an authorized service center.
- If, on the contrary, the product has already poured out of the canister, it is necessary to shut off the machine immediately and clean with paper or a moistened cloth. Whenever possible, leave the colorant to dry itself and remove with a spatula.
- If the product has not yet come out of the canister borders, it is necessary to avoid closing the canister with its lid and provide immediately to dispense the exceeding colorant until the correct level is reached. Clean carefully the upper border of the canister with paper or a moistened cloth before closing it with the lid.

NEVER USE WATER OR SOLVENT-BASED CLEANING PRODUCTS TO CLEAN THE MACHINE.

Using aggressive cleaning liquids can damage components and external panels paint coating.

DANGER

When using **colorants containing volatile solvents** the canister top up must be carried out opening one canister at the time.

Avoid naked flames or material that may create sparks and cause a fire.

WARNING

Failure to update the colorant levels in the canisters may compromise the accuracy of the hue produced or, worse yet, lead to emptying the machine canisters and circuits.

We recommend that you keep the canisters full at all times by topping up frequently

After topping up the colorant, it is advisable to carry out the stirring process using the functions provided in the management software, to eliminate any air that may be emulsified and incorporated into the colorant.

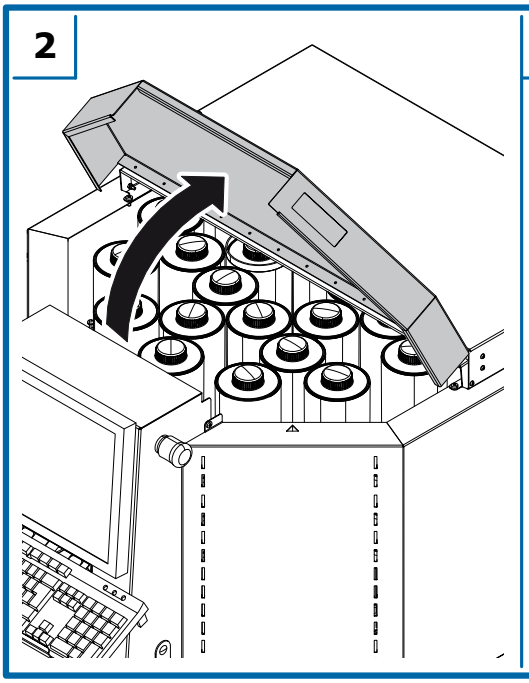

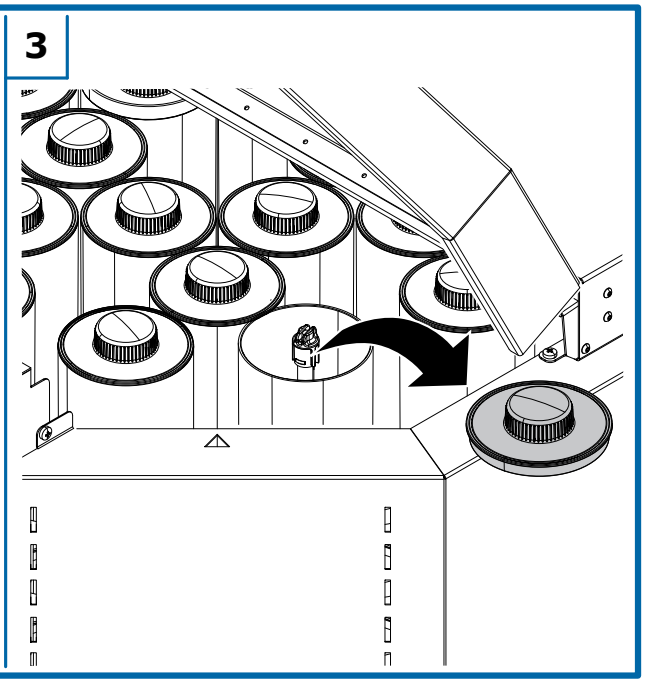

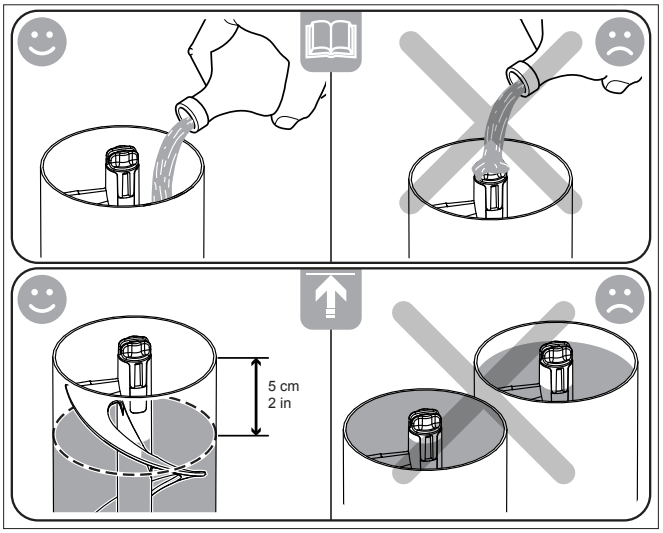

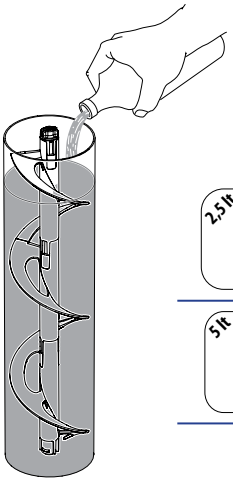

		A	B	C	D	E	F
2,5 lt	lt	0,5	1	-	1,5	2	2,5
	qt	*0.5*	*1.1*	-	*1.6*	*2.1*	*2.6*
5 lt	lt	1	2	2,5	3	4	5
	qt	*1.1*	*2.1*	*2.6*	*3*	*4.2*	*5.3*

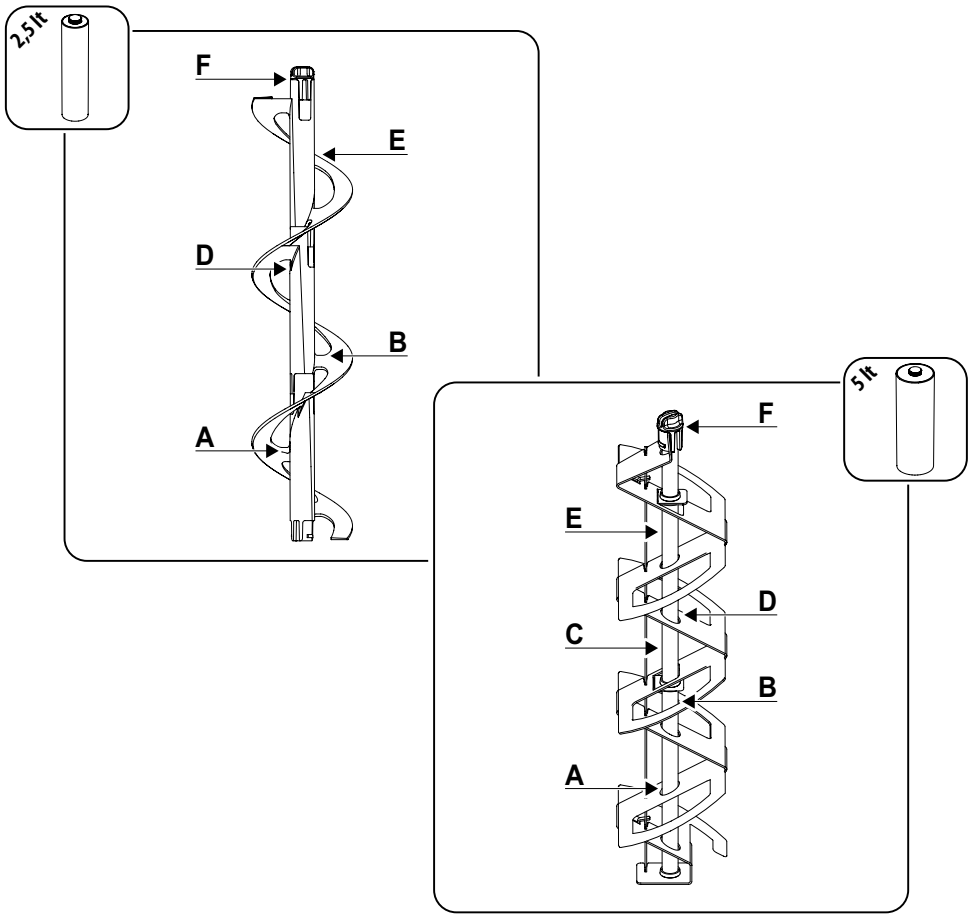

6.6 Anomalie

Problema	Causa	Soluzione
La macchina non si accende.	Macchina scollegata elettricamente.	Controllare i collegamenti sul retro della macchina (capitolo 5.4).
	Interruttore generale in posizione disinserito (O).	Portare l'interruttore generale in posizione inserito (I) (capitolo 5.4).
	Uno o più fusibili possono essere bruciati.	Sostituire i fusibili bruciati all'interno del vano alloggiamento fusibili (capitolo 8.1).
	L'alimentatore è entrato in protezione.	Attendere alcuni minuti e riprovare ad accendere la macchina. Se l'anomalia persiste contattare l'Assistenza Tecnica autorizzata.
	Connessioni elettriche difettose.	Contattare l'Assistenza Tecnica autorizzata.
Il software di gestione evidenzia l'errore nel protocollo di comunicazione.	Macchina spenta.	Accendere la macchina (capitolo 5.4) e riavviare il software di gestione.
	Macchina scollegata dal computer.	Controllare i collegamenti (capitolo 5.4).
	Porta seriale o USB del computer non correttamente configurata o difettosa.	Verificare la corretta configurazione della porta di comunicazione con la macchina tramite il software di configurazione e calibrazione.
		Procedere alla riparazione della porta seriale o USB del computer.
	Cavo seriale danneggiato.	Sostituire il cavo di comunicazione utilizzando ricambi originali del fabbricante.
	Connessione difettosa.	Contattare l'Assistenza Tecnica autorizzata.
La macchina non funziona.	Pulsante d'emergenza premuto (se presente).	Riarmare il pulsante d'emergenza (capitolo 3.5).
	Si è verificato un errore.	Verificare il messaggio di errore visualizzato nel software di gestione. Dopo aver eliminato la causa dell'errore, ripristinare la macchina inviando un comando di reset, oppure spegnendo e riaccendendo la macchina. Se l'anomalia persiste contattare l'Assistenza Tecnica autorizzata.
La tavola rotante non gira.	La staffa di blocco della tavola rotante non è stata rimossa all'installazione.	Rimuovere la staffa di blocco (capitolo 4.2.1).
	Il gruppo spazzola di pulizia non è correttamente inserito nella sua sede (presente uno switch di sicurezza).	Inserire a fondo il gruppo spazzola di pulizia, verificando che l'albero di rotazione della spazzola e la chiave dello switch di sicurezza siano in posizione corretta.
	Il coperchio superiore non è chiuso correttamente.	Chiudere il coperchio superiore in modo che lo switch di sicurezza sia attivato.
La macchina non esegue processi temporizzati (agitazione, ricircolo, pulizia).	Il gruppo spazzola di pulizia non è correttamente inserito nella sua sede (presente uno switch di sicurezza).	Inserire a fondo il gruppo spazzola di pulizia, verificando che l'albero di rotazione della spazzola e la chiave dello switch di sicurezza siano in posizione corretta.
	Il coperchio superiore non è chiuso correttamente.	Chiudere il coperchio superiore in modo che lo switch di sicurezza sia attivato.
Miscela di colore imprecisa	Selezionata vernice di base errata o errore di formulazione nel software di dispensazione.	Verificare il barattolo di base prescelto e le selezioni eseguite nel programma.
	Livello basso di colorante nel serbatoio, che causa l'ingresso di aria nel gruppo pompa.	Riempire il serbatoio di colorante attraverso l'apposita funzione del software ed eseguire la funzione di spurgo per togliere l'aria dalla pompa.
	Il gruppo spazzola di pulizia è sporco o non funziona correttamente.	Verificare lo stato del gruppo spazzola ed eseguire la manutenzione (capitolo 7.5).

6.6 Troubleshooting

Problem	Cause	Solution
The machine does not turn on.	Power supply is missing.	Check the connections at the back of the machine (chapter 5.4).
	Main switch in OFF position (O).	Set the main switch to the ON position (I) (chapter 5.4).
	One or more fuses may be blown up.	Replace any blown fuse inside the fuse compartment (chapter 8.1).
	The power supply unit is in overcurrent.	Wait a few minutes and try to restart the machine. If the problem persists, contact the authorized technical service.
	Electrical connections are defective.	Contact the authorized technical service.
The management software shows an error in the communication protocol.	Machine is OFF.	Turn the machine on (chapter 5.4) and restart the management software.
	Machine disconnected from the computer.	Check the connections (chapter 5.4).
	Computer serial port or USB port wrongly configured or defective.	Use the configuration and calibration software to make sure you have correctly configured the port used to communicate with the machine.
		Repair the computer serial port or USB port.
	Serial cable damaged.	Replace the communication cable using manufacturer's original spare parts.
	Connection defective.	Contact the authorized technical service.
The machine does not work.	Emergency button is pressed (when present).	Release the emergency button (chapter 3.5).
	An error has occurred.	Check the error message displayed in the software. After removing the cause of the error, restore the machine by sending a reset command or by turning the machine off and on again. If the problem persists, contact the authorized technical service.
Turntable does not rotate.	The turntable lock bracket was not removed at installation.	Remove the lock bracket (chapter 4.2.1).
	The brush cleaning unit is not correctly inserted in its place (a safety switch is present).	Insert firmly the brush cleaning unit in its place, making sure that the brush shaft and the key of the safety switch are in the correct postion.
	The upper cover is not closed correctly.	Close the upper cover so that the safety switch is activated.
The machine does not execute timed processes (stirring, recirculation, cleaning).	The brush cleaning unit is not correctly inserted in its place (a safety switch is present).	Insert firmly the brush cleaning unit in its place, making sure that the brush shaft and the key of the safety switch are in the correct postion.
	The upper cover is not closed correctly.	Close the upper cover so that the safety switch is activated.
Inaccurate color mix	Incorrect base paint selected or formulation error in dispensing software.	Check the can chosen and the selections made in the program.
	Low colorant level in canister causing air to enter pump assembly.	Fill canister with colorant and perform morning purge function to remove air from pump.
	The cleaning brush unit is dirty or not working well.	Check the condition of the cleaning brush unit and perform maintenance (chapter 7.5).

7 MANUTENZIONE ORDINARIA

7.1 Avvertenze generali

È necessario che gli addetti a queste operazioni indossino le seguenti protezioni individuali.

PERICOLO

Prima di eseguire qualsiasi intervento di manutenzione, spegnere la macchina e scollegare il cavo di alimentazione dalla presa di corrente.

Durante le fasi di manutenzione della macchina è elevato il rischio di contatto con il prodotto colorante; attenersi a quanto indicato al capitolo 3.2.

7.2 Tabella di manutenzione

AVVERTENZA

Le frequenze di intervento citate sono indicative in quanto dipendono dalla natura dei coloranti, dalle condizioni ambientali e dalla frequenza d'uso della macchina.

Operazioni	Frequenza		
	inizio turno	2 volte/ settimana	quando necessario
Spurgo	✓		
Pulizia ugello di dispensazione	✓		
Pulizia esterna del dispensatore			✓
Pulizia del gruppo spazzola	✓		

7.3 Prodotti da utilizzare

Si raccomanda di utilizzare dei prodotti compatibili con la natura dei coloranti presenti sulla macchina nelle fasi di pulizia.

Tipo di colorante	Prodotto suggerito
A base solvente	solvente a lenta evaporazione compatibile con i coloranti utilizzati
A base d'acqua	acqua
Sistemi misti	la scelta è correlata alla particolare tipologia dei veicoli utilizzati nella composizione dei coloranti impiegati; per maggiori informazioni rivolgersi al venditore o fabbricante dei prodotti.

Qualora dovessero formarsi muffe, si raccomanda l'utilizzo dei seguenti fluidi:

- Soluzione 50% v/v (in volume) di glicole propilenico in acqua;
- Soluzione di AgCl in acqua;
- Candeggina diluita 1%.

7 ORDINARY MAINTENANCE

7.1 General warnings

Personnel in charge of these operations must wear the following personal protective equipment.

DANGER

Before carrying out any maintenance operations, you must turn off the machine and unplug the power supply cable from the mains socket outlet.

During machine maintenance operations there is a high risk of contact with the coloring product; strictly follow the indications of chapter 3.2.

7.2 Maintenance table

WARNING

The frequencies indicated are approximate, since they depend on the type of colorants, environment conditions and frequency of use of the machine.

Operations	Frequency		
	beginning of shift	twice a week	when necessary
Purge	✓		
Clean the dispensing nozzle	✓		
Clean the dispenser externally			✓
Clean the brush unit	✓		

7.3 Products to be used

We recommend to use products compatible with the type of colorants in the machine when cleaning.

Type of colorant	Suggested product
Solvent-based colorants	slow-evaporating solvent, compatible with the colorants used
Water-based colorants	water
Mixed systems	the choice depends on the type of vehicles used to produce the colorants; for more information, contact the dealer or colorant manufacturer

Should growths form, it is advisable to use the following fluids:

- Propylene glycol solution, 50% by volume, in water;
- AgCl solution in water;
- Bleach (dilution 1%).

7.4 Pulizia esterna

AVVERTENZA

NON USARE MAI ACQUA O PRODOTTI A BASE SOLVENTE PER PULIRE LA MACCHINA.

L'USO DI PRODOTTI DI PULIZIA AGGRESSIVI PUÒ DANNEGGIARE COMPONENTI E LA VERNICIATURA DEI PANNELLI.

Nel caso in cui il prodotto si riversato all'interno della macchina, non tentare di pulire; spegnere subito la macchina e contattare il servizio di assistenza tecnica.

In caso di rovesciamento di prodotto intervenire subito per pulire la macchina.

1. Disconnettere l'alimentazione (capitolo 5.6).
2. Pulire i rivestimenti, pannelli e comandi della macchina per asportare sporco, polvere ed eventuali macchie di colorante con un panno soffice e asciutto o leggermente inumidito in una blanda soluzione detergente.
3. Ricollegare e accendere la macchina (capitolo 5.4).

Per la pulizia del computer riferirsi al manuale del produttore.

7.5 Manutenzione gruppo spazzola

AVVERTENZA

Quando il livello del liquido di pulizia nel contenitore raggiunge il minimo, effettuare immediatamente il rabbocco.

1. Disconnettere l'alimentazione (capitolo 5.6).
2. Rimuovere il gruppo spazzola.
3. Rimuovere la spazzola e pulirla. Sostituirla se necessario.
4. Lavare il contenitore e riempirlo con il liquido di pulizia.
5. Rimontare la spazzola e reinserire il gruppo nella macchina, assicurandosi di incastrarlo a fondo correttamente.
6. Ricollegare e accendere la macchina (capitolo 5.4).

7.4 External cleaning

WARNING

NEVER USE WATER OR SOLVENT-BASED CLEANING PRODUCTS TO CLEAN THE MACHINE.

USING AGGRESSIVE CLEANING LIQUIDS CAN DAMAGE COMPONENTS AND EXTERNAL PANELS PAINT COATING.

In case the colorant has poured inside the machine, do not try to clean; turn the machine off at once and contact an authorized service center.

In case of paint spills, clean the machine immediately.

1. Disconnect power supply (chapter 5.6).
2. Clean coverings, panels and control devices of the machine, to remove dirt, dust and any colorant stains, using a soft and dry cloth, or slightly moistened with a mild cleansing solution.
3. Connect power supply and switch on the machine (chapter 5.4).

See the manufacturer manual for instructions on cleaning the computer.

7.5 Maintenance of the cleaning brush unit

WARNING

When the cleaning liquid in the brush container reaches the minimum level, fill up immediately.

1. Disconnect power supply (chapter 5.6).
2. Remove the cleaning brush unit.
3. Remove the brush and clean it. Replace if necessary.
4. Wash the brush container and fill it with cleaning liquid.
5. Reassemble the brush and place back the unit in the machine, making sure to insert it firmly.
6. Connect power supply and switch on the machine (chapter 5.4).

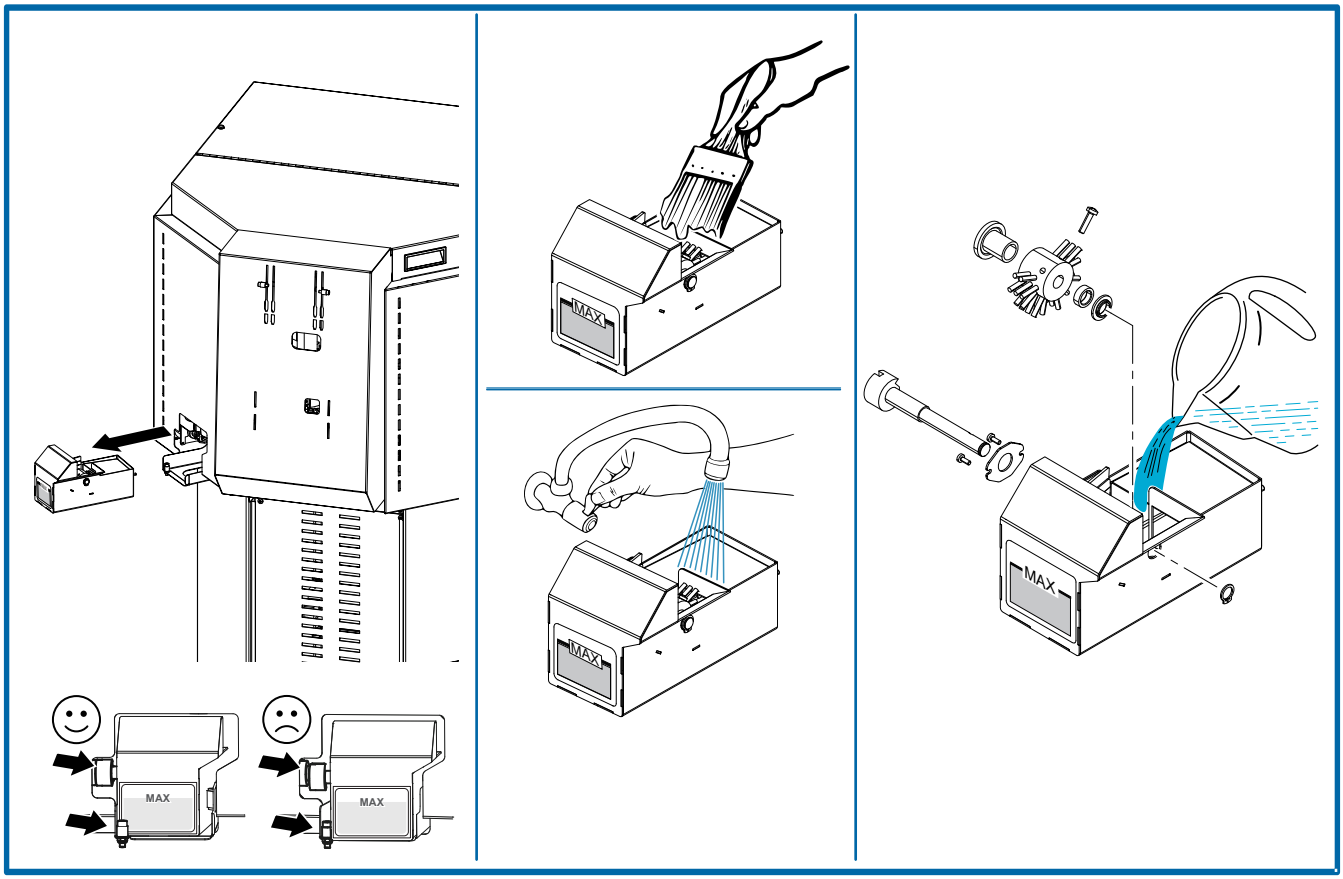

8 DATI TECNICI

8.1 Dati tecnici

Tensione	Monofase 100 - 240 V~ ± 10%
Frequenza	50/60 Hz
Fusibili [a]	F 10 A
Potenza massima assorbita [a]	50 W (sgabello manuale) 100 W (sgabello semiautomatico)
Rumorosità [b]	Livello di pressione acustica equivalente: < 70 dB (A)
Condizioni ambientali di funzionamento [c]	Temperatura: da 10°C (50 °F) a 40°C (104 °F)
	Umidità relativa: da 5% a 85% (non condensata)
Vibrazioni	La macchina non trasmette vibrazioni al terreno che possano pregiudicare la stabilità e la precisione di eventuali apparecchiature poste nelle vicinanze.
Capacità serbatoi	2,5 - 5 litri (2.64 q - 1.32 G)
Numero serbatoi	fino a 24
Tecnologia di dispensazione	pompa a pistone
Portata circuito	0,3 - 0,6 litri/min (in base alla viscosità del colorante)
Sistema di dispensazione	sequenziale
Tipologia serbatoi	polimero
Tipologia valvole	valvola in ceramica
Tipologia coloranti	decorativi e industriali: a base acqua, universali e al solvente

[a] *Esclusi dispositivi ausiliari collegati. I dati di potenza sono indicativi e sono strettamente legati alla configurazione macchina. L'etichetta matricola della macchina riporta il dato esatto, relativo alla specifica configurazione macchina.*

[b] *Valore misurato in laboratorio e documentato dal relativo rapporto di prova a disposizione presso il costruttore. Condizioni di funzionamento: normale ciclo di lavoro della macchina, in condizioni di carico simulato.*

[c] *Le condizioni ambientali di funzionamento sono strettamente legate alla tipologia dei coloranti utilizzati (indicazioni da richiedere al fabbricante dei prodotti). I dati riportati hanno validità esclusivamente per la macchina.*

8 TECHNICAL SPECIFICATIONS

8.1 Technical data

Power supply	Single-phase 100 - 240 V~ ± 10%
Frequency	50/60 Hz
Fuses [a]	F 10 A
Maximum power absorbed [a]	50 W (manual shelf) 100 W (semiautomatic shelf)
Noise level [b]	Level of equivalent acoustic pressure: < 70 dB (A)
Environment working conditions [c]	Temperature: between 10 °C (50 °F) and 40 °C (104 °F)
	Relative humidity: between 5% and 85%, without condensation
Vibrations	The machine does not transmit vibrations to the floor that may compromise the stability and precision of any nearby equipment.
Canister capacity	2.5 - 5 liters (2.64 q - 1.32 G)
Number of canisters	up to 24
Dispensing technology	piston pump
Circuit flow rate	0.3 - 0.6 liters/min (according to colorant viscosity)
Dispensing system	sequential
Type of canisters	polymeric
Type of valves	ceramic valve
Type of colorants	decorative and industrial: water, universal and solvent

[a] *Not including connected auxiliary devices. The power information is purely indicative, and depends strictly on the machine configuration. The machine serial number label indicates the exact power data, referred to the specific machine configuration.*

[b] *Value measured in laboratory and documented by the corresponding test report available at the manufacturer's. Operating conditions: machine normal working cycle, under simulated load conditions.*

[c] *The environment working conditions are strictly related to the type of colorants used (ask for information from the paint manufacturer). The data shown are valid for the machine only.*

8.2 Dimensioni e peso

Dati indicativi strettamente legati alla configurazione e riferiti alla macchina con i serbatoi vuoti e senza accessori.

8.2 Dimensions and weight

Figures are purely indicative; they depend on the configuration of the machine and are referred to the machine with empty canisters and without accessories.

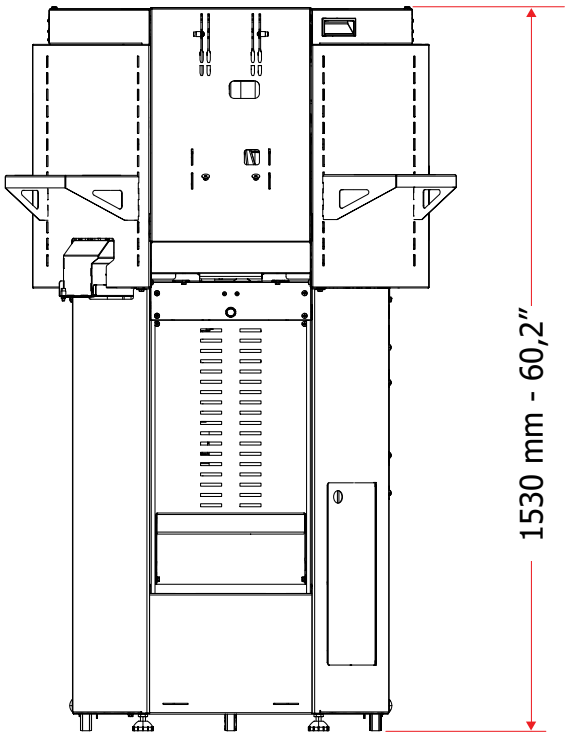

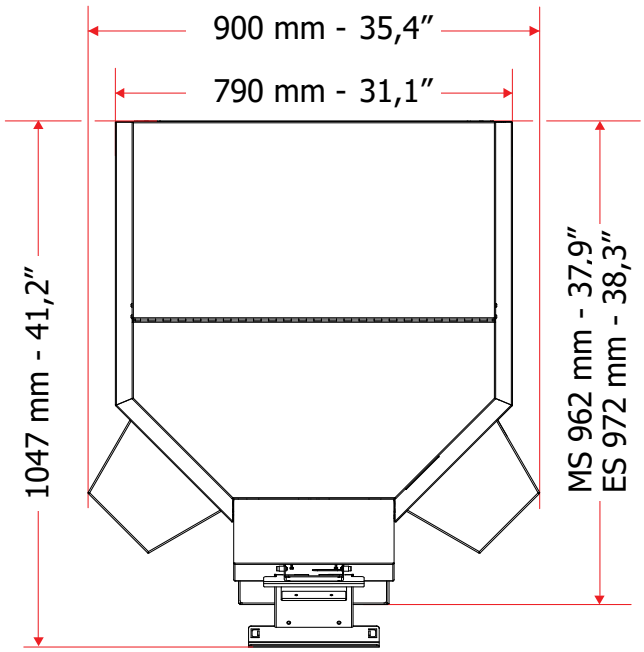

kg LB	140 kg - 309 lb
kg LB +	170 kg - 375 lb

8.3 Dichiarazione di conformità

Vedere Appendice.

8.4 Garanzia

Affinché la garanzia sia operativa vi invitiamo a compilare in tutte le sue parti il modulo presente nell'imballo della macchina e spedirlo così come indicato sul modulo stesso.

In caso di necessità di interventi di assistenza rivolgersi esclusivamente al nostro personale autorizzato e qualificato. Per le operazioni di manutenzione o sostituzioni utilizzare esclusivamente parti di ricambio originali.

La modifica o l'eliminazione delle protezioni e dei dispositivi di sicurezza previsti sulla macchina, oltre a comportare l'immediata perdita della garanzia, sono pericolose ed illegali.

Il fabbricante non si ritiene responsabile per ferite e danni a persone o cose causati dall'utilizzo improprio dell'apparecchiatura o da manomissione delle protezioni e dei dispositivi di sicurezza di cui è dotata la macchina.

Sono **motivi di cessazione della garanzia** fornita dal fabbricante:

- L'utilizzo improprio della macchina.
- La non osservanza delle norme d'uso e manutenzione previste nel manuale.
- L'aver eseguito o fatto eseguire modifiche e/o riparazioni della macchina da personale estraneo all'organizzazione assistenziale autorizzata dal fabbricante e/o utilizzando ricambi non originali.

8.3 Declaration of conformity

See Appendix.

8.4 Warranty

In order for the warranty to be valid, please complete the form included in the machine packing, and send it to the address listed on the form itself.

Contact our authorized and qualified personnel only for all your service needs. Use only original spare parts for all maintenance and replacement interventions

Altering or removing the guards and safety devices provided on the machine will not only void the warranty immediately, but is also dangerous and illegal.

The manufacturer may not be held liable for personal injury or property damage caused by improper use of the equipment or tampering with the guards and safety devices installed on the machine.

The following shall **void the manufacturer's warranty**:

- Improper use of the machine.
- Failure to observe the instructions and maintenance rules set forth in the manual.
- Making or having changes and/or repairs made on the machine by personnel outside the service organization authorized by the manufacturer and/or made using non-original spare parts.

Dichiarazione CE di Conformità
EC Declaration of Conformity

Versione linguistica originale in Italiano

Translation of the original Italian version

DESCRIZIONE - *DESCRIPTION*	**DISPENSATORE AUTOMATICO** ***AUTOMATIC DISPENSER***
MODELLO - *MODEL*	MATRICOLA - *SERIAL No.*

[MACHINE NAME]

Fabbricante e persona autorizzata a costituire il fascicolo tecnico:
Manufacturer and person authorised to compile the technical file:

COROB S.p.A.

Via Agricoltura, 103 - 41038 San Felice s/P (MO) - Italy

Il fabbricante dichiara sotto la propria esclusiva responsabilità che la macchina alla quale questa dichiarazione si riferisce è conforme ai requisiti essenziali previsti dalle seguenti direttive:

- Direttiva Macchine 2006/42/CE
- Direttiva Compatibilità Elettromagnetica 2014/30/EU
- Direttiva 2011/65/EU come modificata da 2015/863/EU
- Direttiva WEEE 2012/19/EU

Si garantisce poi che la progettazione della macchina e la relativa produzione è effettuata, e documentata, seguendo precise procedure aziendali conformi con la norma EN ISO 9001:2015 inerente i sistemi di gestione qualità.

The manufacturer certifies, under its own responsibility, that the machine to which this statement refers to, complies with the essential requirements foreseen by the regulations:

- *Machinery Directive 2006/42/EC*
- *Electromagnetic Compatibility Directive 2014/30/EU*
- *Directive 2011/65/EU as amended by 2015/863/EU*
- *WEEE Directive 2012/19/EU*

It is furthermore guaranteed that the design of the machine and the relevant manufacturing are carried out, and supported by documents, following accurate factory procedures in accordance with the standard EN ISO 9001:2015 about quality management systems.

[Name and Surname of Special Proxy Holder in charge]
COROB S.p.A.
San Felice sul Panaro, DD/MM/YYYY

FAC-SIMILE

COROB S.p.A.

corob.com

con Socio Unico
Società soggetta a direzione e coordinamento da parte di Graco Inc.

Via Agricoltura, 103
41038 San Felice s/P (MO) - Italy
p +39 0535 663111
f +39 0535 663285

C.F./P.I./R.I. Modena 03754020968
Cap. Soc. € 12.150.000 i.v.
R.E.A. MO 343030

corob

BG - Производителят, който е лицето упълномощено за изготвяне на техническата документация, декларира на собствена изключителна отговорност, че машината, за която се отнася тази декларация, е в съответствие със съществените изисквания, предвидени от следните Директиви: Директива 2006/42/EC - Машини - Директива 2014/30/EU относно Електромагнитна съвместимост - Директива 2011/65/EU изменена с 2015/863/EU - Директива WEEE 2012/19/EU. Освен това се гарантира, че проектирането на машината и съответното производство са извършени и документирани при спазване на конкретни фирмени процедури в съответствие със стандарт EN ISO 9001:2015, отнасящ се до системите за управление на качеството.

CS - Výrobce a osoba pověřená sestavením technické dokumentace stvrzují na svou vlastní zodpovědnost, že zařízení, ke kterému se toto toto prohlášení vztahuje, je v souladu se základními požadavky stanovenými následujícími směrnicemi: Směrnice o strojních zařízeních 2006/42/EC - Směrnice o elektromagnetické kompatibilitě 2014/30/EU - Směrnice 2011/65/EU ve znění 2015/863/EU - Směrnice WEEE 2012/19/EU. Dále se zaručuje, že stroj byl navržen a vyroben, a výroba je zdokumentována, v souladu s přesnými firemními postupy, které odpovídají normě EN ISO 9001:2015 o systémech řízení jakosti.

DA - Fabrikanten og personen bemyndiget til at udarbejde den tekniske dokumentation erklærer på eget ansvar at maskinen, som denne erklæring henviser til, er i overensstemmelse med de væsentlige krav i de følgende direktiver: Maskindirektivet 2006/42/EC - Direktivet om elektromagnetisk kompatibilitet 2014/30/EU - Direktivet 2011/65/EU som ændret ved 2015/863/EU - Direktivet WEEE 2012/19/EU. Det garanteres desuden, at designet af maskinen og den relevante produktionsproces er udført og dokumenteret ifølge præcise fabriksprocedurer i overensstemmelse med standarden EN ISO 9001:2015 vedrørende kvalitetsstyringssystemer.

DE - Der Hersteller und autorisierte Verfasser der technischen Dokumentation erklärt unter eigener exklusiver Verantwortung, dass die Maschine, auf die sich diese Erklärung bezieht, den Grundanforderungen entspricht, die von den folgenden Richtlinien vorgesehen werden: Maschinenrichtlinie 2006/42/EC - Richtlinie zur elektromagnetischen Verträglichkeit 2014/30/EU - Richtlinie 2011/65/EU geändert durch 2015/863/EU - Richtlinie WEEE 2012/19/EU. Darüber hinaus wird garantiert, dass die Planung der Maschine und ihre Herstellung unter Befolgung von genauen Unternehmensprozessen, die der Norm EN ISO 9001:2015 hinsichtlich der Qualitätsmanagement-Systeme entsprechen, durchgeführt und dokumentiert wird.

EL - Ο κατασκευαστής, και ο εξουσιοδοτημένος συντάκτης του τεχνικού φακέλου, πιστοποιεί, ότι, με δική του υπαιτιότητα, το μηχάνημα στο οποίο αναφέρεται το παρόν, συμμορφώνεται με τις ουσιαστικές απαιτήσεις που προβλέπονται από τους κανονισμούς: Οδηγία Μηχανήματος 2006/42/EC - Οδηγία Ηλεκτρομαγνητικής Συμβατότητας 2014/30/EU - Οδηγία 2011/65/EU όπως τροποποιήθηκε από το 2015/863/EU - Οδηγία WEEE 2012/19/EU. Εγγυάται περεταίρω ότι ο σχεδιασμός του μηχανήματος και η σχετική κατασκευή του εκτελείται και υποστηρίζεται από έγγραφα, ακολουθώντας τις ακριβείς εργοστασιακές διαδικασίες σύμφωνα με το πρότυπο EN ISO 9001:2015 σχετικά με τα συστήματα διαχείρισης ποιότητας.

ES - El fabricante y la persona autorizada para componer el fascículo técnico declara, bajo su propia y exclusiva responsabilidad, que la máquina a la que hace referencia esta declaración guarda conformidad con los requisitos esenciales previstos por las directivas siguientes: Directiva de máquinas 2006/42/EC - Directiva de compatibilidad electromagnética 2014/30/EU - Directiva 2011/65/EU modificada por 2015/863/EU - Directiva WEEE 2012/19/EU. Se garantiza además que el diseño de la máquina y su producción se han efectuado y documentado de acuerdo con procedimientos de fábrica precisos conformes a la normativa EN ISO 9001:2015 relativa a los sistemas de gestión de calidad.

ET – Tootja ja tehnilise toimiku koostajaks volitatud isik kinnitavad oma täielikul vastutusel, et seade, millele käesolev avaldus viitab, vastab järgnevate regulatsioonide põhinõudmistele: Masinadirektiiv 2006/42/EC - Elektromagnetilise ühilduvuse direktiiv 2014/30/EU - Direktiiv 2011/65/EU muudetud 2015/863/EU-ga - Direktiiv WEEE 2012/19/EU. Peale selle on garanteeritud, et seadme projekteerimisel ja tootmisel on järgitud täpseid tehaseprotseduure, mis vastavad standardile EN ISO 9001:2015 kvaliteedijuhtimissüsteemide kohta, ning et seda toetab ka vastav dokumentatsioon.

FI - Valmistaja ja henkilö, joka on valtuutettu laatimaan tekninen asiakirja-aineisto, vakuuttavat omalla vastuullaan, että kone, johon tämä lausunto viittaa, vastaa seuraavien direktiivien olennaisia vaatimuksia: Konedirektiivi 2006/42/EC - Sähkömagneettista yhteensopivuutta koskeva direktiivi (EMC) 2014/30/EU ja Direktiivi 2011/65/EU sellaisena kuin se on muutettuna direktiivillä 2015/863/EU - Direktiivi WEEE 2012/19/EU. Lisäksi taataan, että koneen suunnittelussa ja valmistelussa ja näiden dokumentoinnissa noudatetaan tehtaan tarkkoja menettelytapoja, jotka täyttävät laadunhallintaa koskevan EN ISO 9001:2015 -standardin vaatimukset.

FR - Le fabricant, et toute personne autorisée à établir le dossier technique, déclare sous sa propre responsabilité que la machine à laquelle se rapporte cette déclaration est conforme aux exigences essentielles prévues par les directives suivantes : Directive Machines 2006/42/EC - Directive Compatibilité Électromagnétique 2014/30/EU - Directive 2011/65/EU telle que modifiée par 2015/863/EU - Directive WEEE 2012/19/EU. Le fabricant garantit également que la conception de la machine, ainsi que sa production, ont été effectuées et documentées, en suivant des procédures d'entreprise précises conformes à la norme EN ISO 9001:2015 relative aux systèmes de gestion qualité.

GA - Dearbhaíonn an déantóir, agus an duine atá údaraithe chun an comhad teicniúil a chur le chéile, ar a fhreagracht féin go bhfuil an gléas a mbaineann an ráiteas seo leis i gcomhréir leis na riachtanais atá leagtha amach sna treoracha seo a leanas: Treoir um Innealra 2006/42/EC - Treoir um Chomhoiriúnacht Leictreamaighnéadach 2014/30/EU - Treoir 2011/65/EU arna leasú le 2015/863/EU - Treoir WEEE 2012/19/EU. Deimhnítear freisin go bhfuil dearadh an ghléis agus a dhéantús déanta, agus doiciméadaithe, de réir gnásanna beachta an chomhlachta atá i gcomhréir leis an riail EN ISO 9001:2015 a bhaineann le córais bainistíochta cáilíochta.

HR - Proizvođač, i osoba ovlaštena za sastavljanje tehničke dokumentacije, izjavljuje pod svojom punom odgovornošću da je stroj na koji se odnosi ova izjava sukladan bitnim zahtjevima slijedećih direktiva: Direktive o strojevima 2006/42/EC - Direktive o eklektromagnetskoj kompatibilnosti 2014/30/EU - Direktive 2011/65/EU izmijenjena i dopunjena 2015/863/EU - Direktive WEEE 2012/19/EU. Također, jamči se da su projektiranje stroja i njegova proizvodnja izvedeni i dokumentirani sljedeći precizne tvorničke procedure sukladne normi EN ISO 9001:2015 o sustavima upravljanja kvalitetom.

HU - A gyártó, valamint a műszaki füzet összeállítására felhatalmazott személy saját felelősségük tudatában kijelentik, hogy a jelen nyilatkozat tárgyát képező gép megfelel az alábbi irányelvek alapvető rendelkezéseinek: 2006/42/EC Gépek irányelv - 2014/30/EU Elektromágneses kompatibilitás irányelv - 2011/65/EU irányelv, módosítással módosított 2015/863/EU irányelv - WEEE 2012/19/EU irányelv. A gyártó garantálja továbbá, hogy a gép tervezése, kivitelezése, valamint a folyamat dokumentálása az üzemi előírások precíz betartásával történt, a minőségkezelési rendszerekkel foglalkozó EN ISO 9001:2015 szabványnyal összhangban.

IS - Framleiðandinn, og einstaklingurinn sem hefur heimild til að taka saman tækniskjölin, vottar, á eigin ábyrgð, að vélin sem vísað er til í þessari yfirlýsingu, sé í samræmi við þær grunnkröfur sem gert er ráð fyrir í eftirfarandi reglugerðum: Vélatilskipun 2006/42/EC - Tilskipun um rafsegulsviðssamhæfi 2014/30/EU - Tilskipun 2011/65/EU eins og henni var breytt með 2015/863/EU - Tilskipun WEEE 2012/19/EU. Ennfremur er ábyrgst að hönnun vélarinnar og tengd framleiðsla fer fram, og er það skjalfest, í samræmi við nákvæmt framleiðsluferli og í samræmi við EN ISO 9001:2015 staðalinn um gæðastjórnunarkerfi.

LT - Gamintojas ir asmuo įgaliotas sudaryti techninę dokumentaciją, savo atsakomybe pareiškia, kad staklės, kurioms skirta ši deklaracija, atitinka esminius šių direktyvų reikalavimus: Mašinų direktyva 2006/42/EC - Elektromagnetinio suderinamumo direktyva 2014/30/EU - Direktyva 2011/65/EU su pakeitimais, padarytais 2015/863/EU - Direktyva WEEE 2012/19/EU. Taip pat užtikrinama ir dokumentais patvirtinama, kad staklės buvo sukurtos ir pagamintos tiksliai laikantis gamybos reikalavimų pateiktų EN ISO 9001:2015 standarte, dėl kokybės valdymo sistemų.

LV - Ražotājs un persona, kas ir pilnvarota sastādīt tehnisko dokumentāciju, apliecina uz savu atbildību, ka mašīna, uz kuru šī deklarācija attiecas, atbilst šādu direktīvu: pamatprasībām Mašīnu Direktīva 2006/42/EC - Elektromagnētiskās saderības Direktīva 2014/30/EU - Direktīva 2011/65/EU grozīta ar 2015/863/EU pantu - Direktīva WEEE 2012/19/EU. Tiek arī nodrošināts, ka mašīnas dizains, pēc precīziem biznesa procesiem atbilst standarta EN ISO 9001:2015 prasībām attiecībā uz vadības sistēmu kvalitāti.

MT - Il-manifattur, u l-persuna awtorizzata biex tikkompila l-fajl tekniku jiddikjaraw taħt ir-responsabilità tagħhom stess li l-magna li għaliha qed issir din id-dikjarazzjoni hija konformi għar-rekwiżiti essenzjali previsti mid direttivi li ġejjin: Direttiva dwar il-Magni 2006/42/EC - Direttiva dwar il-Kompatibilità Elettromanjetika 2014/30/EU - Direttiva 2011/65/EU kif emendata b'2015/863/EU - Direttiva WEEE 2012/19/EU. Dan jiżgura wkoll li d disinn tal magna u l-produzzjoni tagħha jsiru, u jiġu ddokumentati wara processi tan-negozju preċiżi li huma konformi ma' EN ISO 9001:2015 dwar is-sistemi ta' ġestjoni tal-kwalità.

NL - De fabrikant en gemachtigde voor het samenstellen van het technisch dossier verklaart dat het betreffende toestel voldoet aan de toepasselijke fundamentele voorschriften van de volgende richtlijnen: Machinerichtlijn 2006/42/EC - EMC-richtlijn 2014/30/EU - Richtlijn 2011/65/EU zoals gewijzigd bij 2015/863/EU - Richtlijn WEEE 2012/19/EU. Verder wordt gegarandeerd dat het ontwerp en de productie van het toestel werd gedocumenteerd en geïmplementeerd volgens de vereisten van de norm EN ISO 9001:2015 voor kwaliteitsmanagementsystemen.

NO - Produsenten og den personen som er autorisert til å utstede den tekniske dokumentasjonen, erklærer under eget ansvar, at den maskinen denne erklæringen viser til, er i samsvar med de grunnleggende kravene som fremsettes i følgende direktiv: Maskindirektivet 2006/42/EC - Direktivet om elektromagnetisk kompatibilitet 2014/30/EU - Direktiv 2011/65/EU som endret ved 2015/863/EU - Direktiv WEEE 2012/19/EU. Det garanteres videre at utformingen av maskinen og den påfølgende framstillingen er blitt utført og dokumentert etter spesifikke prosedyrer for selskapet, i samsvar med regelverket NS-EN ISO 9001:2015 om ledelsessystem for kvalitet.

PL - Producent oraz osoba upoważniona do sporządzenia dokumentacji technicznej zaświadczają na własną, wyłączną odpowiedzialność, że maszyna, której dotyczy niniejsza deklaracja, jest zgodna z zasadniczymi wymaganiami przewidzianymi w następujących dyrektywach: Dyrektywa Maszynowa 2006/42/EC - Dyrektywa Kompatybilności Elektromagnetycznej 2014/30/EU - Dyrektywa 2011/65/EU zmieniona przez 2015/863/EU - Dyrektywa WEEE 2012/19/EU. Ponadto gwarantuje się, że fazy projektowania oraz produkcji maszyny zostały przeprowadzone oraz są udokumentowane według dokładnych procedur zakładowych, zgodnych z normą EN ISO 9001:2015, dotyczącą systemów zarządzania jakością.

PT - O Fabricante e a pessoa autorizada a preencher o documento técnico declaram, à sua inteira e exclusiva responsabilidade, que a máquina a que se refere esta declaração está em conformidade com os requisitos essenciais estabelecidos pelas seguintes diretivas: Diretiva Máquinas 2006/42/EC - Diretiva Compatibilidade Eletromagnética 2014/30/EU - Diretiva 2011/65/EU alterada pela 2015/863/EU - Diretiva WEEE 2012/19/EU. É também garantido que a conceção e produção da máquina são efetuadas e documentadas de acordo com procedimentos empresariais específicos em conformidade com a norma EN ISO 9001:2015 relativa aos sistemas de gestão da qualidade.

RO - Fabricantul şi persoana autorizată pentru realizarea dosarului tehnic declară pe propria răspundere că maşina la care se referă prezenta declaraţie se conformează cerinţelor esenţiale prevăzute de următoarele directive: Directiva 2006/42/EC Maşini - Directiva 2014/30/EU Compatibilitatea electromagnetică - Directiva 2011/65/EU astfel cum a fost modificat de 2015/863/EU - Directiva WEEE 2012/19/EU. Se garantează, de asemenea, că proiectarea maşinii şi producţia acesteia, documentate corespunzător, se efectuează cu respectarea unor proceduri de întreprindere specifice, conforme cu standardul EN ISO 9001:2015 aferent sistemelor de management al calităţii.

SK - Výrobca a osoba poverená vypracovaním technickej dokumentácie na vlastnú zodpovednosť prehlasujú, že stroj, na ktorý sa toto prehlásenie vzťahuje, je v súlade so základnými požiadavkami, ktoré vyžadujú nasledujúce smernice: Smernica o strojných zariadeniach 2006/42/EC - Smernica o elektromagnetickej kompatibilite 2014/30/EU - Smernica 2011/65/EU zmenená a doplnená 2015/863/EU - Smernica WEEE 2012/19/EU. Ďalej sa zaručuje, že stroj bol navrhnutý a vyrobený, a výroba je zdokumentovaná, v súlade s presnými firemnými postupmi, ktoré zodpovedajú norme EN ISO 9001:2015 o systémoch riadenia kvality.

SL - Proizvajalec in oseba, pooblaščena za sestavo tehničnega dokumenta, s polno odgovornostjo izdaja potrdilo, da je stroj, predmet te izjave, izdelan v skladu z osnovnimi zahtevami, kot jih določajo predpisi: Direktiva o strojih 2006/42/EC - Direktiva o elektromagnetni združljivosti 2014/30/EU - Direktiva 2011/65/EU kakor je bila spremenjena z 2015/863/EU - Direktiva WEEE 2012/19/EU. Jamčimo tudi za obliko sistema in predmetno izdelavo, pri katerih smo opravili postopke in pripravili ustrezno dokumentacijo v skladu z ustrezno tovarniško prakso in predpisom EN ISO 9001:2015, ki velja za sisteme zagotavljanja kakovosti.

SV - Tillverkaren och den person som har befogenhet att sammanställa den tekniska dokumentationen intygar, på eget ansvar, att maskinen denna försäkran hänvisar till överensstämmer med de väsentliga krav som ställs av följande direktiv: Maskindirektivet 2006/42/EC - Direktivet om elektromagnetisk kompatibilitet 2014/30/EU - Direktivet 2011/65/EU ändrat genom 2015/863/EU - Direktivet WEEE 2012/19/EU. Det garanteras vidare att utformningen av maskinen och därtill hörande tillverkning genomförs dokumenterat, i enlighet med exakta fabriksförfaranden som följer standard EN ISO 9001:2015 om system för kvalitetsstyrning.

TR - Üretici ve teknik dosyayı oluşturmakla görevli kişi bu beyanın ilgili olduğu makinenin, aşağıdaki direktifler tarafından öngörülen temel gerekliliklere uygun olduğunu kendi sorumluluğu altında beyan eder: 2006/42/EC Makine Direktifi - 2014/30/EU Elektromanyetik Uyumluluk Direktifi - 2015/863/EU tarafından değiştirilen 2011/65/EU sayılı Direktif - WEEE 2012/19/EU Direktifi. Bundan başka, makinenin tasarım ve ilgili üretimi, kalite yönetim sistemlerine ilişkin EN ISO 9001:2015 standardına uygun kesin işletme prosedürlerinin izlenmesi yoluyla gerçekleştirilmesi ve belgelendirilmesi sağlanır.

FAC-SIMILE

COROB S.p.A.

corob.com

con Socio Unico
Società soggetta a direzione e
coordinamento da parte di Graco Inc.

Via Agricoltura, 103
41038 San Felice s/P (MO) - Italy
p +39 0535 663111
f +39 0535 663285

C.F./P.I./R.I. Modena 03754020968
Cap. Soc. € 12.150.000 i.v.
R.E.A. MO 343030