corob

COROB D600 - D700 - D800TX

Automaattinen sävytyskone

Käyttöohje

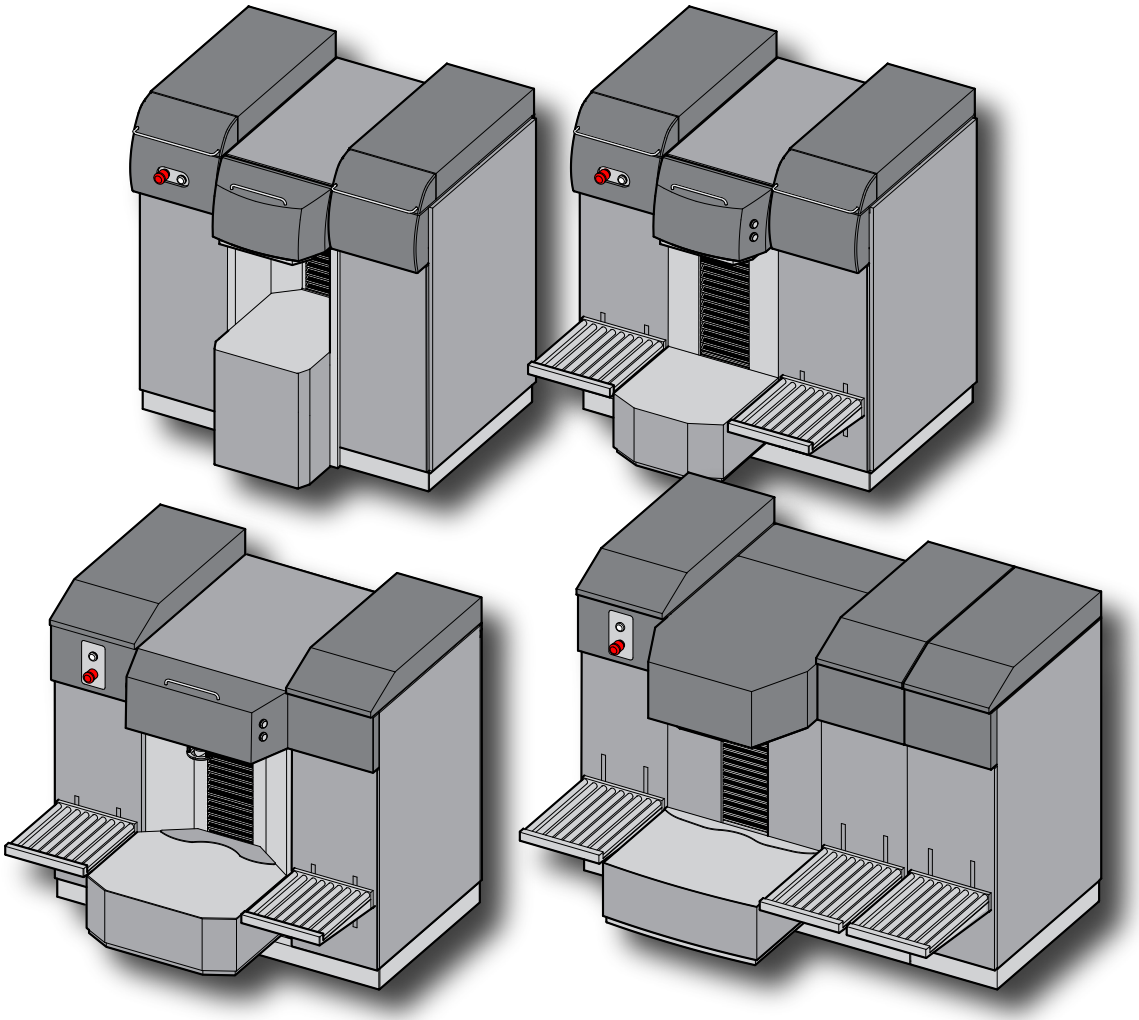

209191 - SUOMI - FINNISH

V3.0 - R6 (01/2023)

Käyttöohje
Automaattinen sävytyskone
COROB D600 - D700 - D800TX
Versio 3.0 - R6 (01/2023)
ALKUPERÄISTEN OHJEIDEN KÄÄNNÖS

© COPYRIGHT 2023, COROB S.p.A.
Kaikki oikeudet pidätetään kaikissa maissa
Tämän ohjekirjan lisäkopioita tai sitä koskevia teknisiä tietoja seuraavasta osoitteesta:

COROB S.p.A.
Via Agricoltura 103 • 41038 San Felice s/P • Modena • Italy
Phone: +39-0535-663111 • Fax: +39-0535-663285
Web site: www.corob.com
Email: info.it@corob.com

TEOLLIS- JA TEKIJÄNOIKEUDET SEKÄ VASTUUVAPAUSLAUSEKE

Mitään tämän oppaan osaa ei saa kääntää muille kielille ja/tai muokata ja/tai tuottaa uudelleen toiseen muotoon ja/tai mekaanisesti tai sähköisesti, kopioita tai rekisteröintiä tai muuta tarkoitusta varten ilman ennakkoon saatua COROB S.p.A:n kirjallista lupaa.

COROB on yksinomaan yhtiön COROB S.p.A. ja sen yhtiökumppanien (myöhemmin "COROB") kaupallisia tai rekisteröityjä merkkejä.

Vaikka muita tuotemerkkejä, olivat ne sitten kaupallisia tai rekisteröityjä, ei mainita kyseisessä lausekkeessa, COROB ei luovu kyseisten tuotemerkkien vastaavista tekijänoikeuksista.

Kyseisten käyttöohjeiden sisältö viittaa COROB-yhtiön tieto-taitoon, kuviin, teknisiin sovelluksiin, jotka on usein patentoitu tai niille on haettu patenttia, ja täten ne on suojattu kansallisilla ja kansainvälisillä tekijänoikeuslailla.

Kaikki viitteet muiden kuin COROB S.p.A-yhtiön tai yhtiökumppanien nimiin, tietoihin ja osoitteisiin on satunnaista, ellei muuta mainintaa ole, ja ne on annettu ainoastaan esimerkiksi COROB -tuotteiden käytön ymmärtämistä varten.

Teksti ja kuvat on laadittu mahdollisimman tarkkaan, tästä huolimatta COROB pidättää oikeuden muuttaa ja/tai päivittää ilmoituksetta tai ilman velvoitteita näiden käyttöohjeiden tietoja painovirheiden ja/tai epäkohtien korjaamiseksi.

Nämä käyttöohjeet sisältävät kaikki COROB -tuotteiden normaalin ja ennalta suunnitellun käytön vaatimat tiedot.

Nämä käyttöohjeet eivät sisällä ohjeita ja/tai tietoja tuotteen korjausta varten. Turvallisuussyistä kyseiset toimenpiteet saa suorittaa ainoastaan koulutettu ja valtuutettu tekninen henkilöstö. Mikäli näin ei tehdä, voi se johtaa henkilövahinkoihin tai tuotteen vaurioitumiseen.

Siksi COROB on määrittänyt valtuutettuja teknikoita kyseisten toimenpiteiden suorittamista varten.

Valtuutetut teknikot ovat teknisiä alan ammattilaisia, jotka ovat osallistuneet COROB-yhtiön ja/tai yhtiökumppanien järjestämiin koulutuksiin.

Valtuuttamattomat toimenpiteet voivat mitätöidä tuotteen COROB takuun myyntisopimuksen tai yleisten myyntiehtojen mukaisesti ja COROB-yhtiön vastuu määräytyy niiden mukaan.

Tämän lausekkeen tarkoituksena ei ole rajoittaa tai poissulkea COROB-yhtiön vastuuta, sillä se on sitovien lakipykälien vastaista. Kyseinen vastuun rajoitus tai poissulku ei siksi välttämättä ole voimassa.

Käyttäjä voi löytää lähimmän teknisen palvelun ottamalla yhteyttä COROB-yhtiöön tai vierailla sivulla www.corob.com.

PIKAOPAS

Työpäivän alussa

- Tarkista suutinpaketin puhtaus.
- (Liuotinpohjainen kostutuskuppi tai ilman kostutuskuppia) Tarkista sienen puhtaus ja kyllästyminen; jos kyllästyminen on tarpeen, käytä tarkoitukseen sopivaa nestettä (nesteen valinta riippuu pastojen ominaisuuksista ja valinnan saa suorittaa vain käytettyjen tuotteiden valmistaja).
- (Vesipohjainen kostutuskuppi) Tarkista, että säiliön vesitaso on minimiarvon yläpuolella.
- Suorita alustus ja aamuannostus.

Huomaa

- Älä koskaan jätä konetta sammutustilaan.
- Pastojen sekoitus tapahtuu säiliöissä automaattisesti (mukautettavat aika-asetukset).
- Älä täytä pastasäiliötä liian täyteen. Jos säiliö on täytetty liian täyteen, toimi käyttöoppaan ohjeiden mukaan.
- Sekoita säiliöihin kaadettava pasta käsin. Älä käytä automaattisekoittimia.
- Sulje säiliöiden kannet välittömästi niiden täytön jälkeen.
- Muista päivittää säiliön täyttötasot hallintajärjestelmään oikein.
- (Liuotinpohjainen kostutuskuppi tai ilman kostutuskuppia) Sienen kyllästyminen tulee suorittaa vähintään kaksi kertaa viikossa (aikaväli on viitteellinen, sillä se riippuu pastojen ominaisuuksista ja ympäristöolosuhteista).
- (Vesipohjainen kostutuskuppi) Täytä vesisäiliö heti kun taso on laskenut minimiarvon kohdalle. Älä ylitä maksimitasoa.

Työpäivän lopussa

- Täytä säiliöt.
- Päivitä hallintajärjestelmän täyttötasot.
- Sammuta tietokone. Älä sammuta konetta.

Lue käyttöohjeet huolellisesti.

SISÄLLYSLUETTELO

1 YLEISTIETOA 7
1.1 Käyttöohjeiden tarkoitus ja käyttö 7
1.1.1 Käytetyt grafiikat 7
1.2 Määrittelyt 7
2 OMINAISUUDET 9
2.1 Koneen kuvaus 9
2.2 Koneosien kuvaus 10
2.3 Vakio ja valinnaiset kokoonpanot 12
2.4 Käytettävät purkit 12
2.5 Käyttötarkoitus 13
2.6 Tunnustiedot 13
3 TURVALLISUUS 15
3.1 Turvallisuusvaroitukset ja väärät käytöt 15
3.2 Pastan käyttöä koskevat varoitukset 16
3.3 Jäljelle jäävät riskit 17
3.4 Tarrojen sijainti 18
3.5 Turvalaitteet 19
3.6 Asennuspaikan vaatimukset 20
4 KULJETUS JA LIIKUTTAMINEN 21
4.1 Yleisvaroitukset 21
4.2 Pakkauksen purkaminen ja koneen asettaminen 21
4.2.1 Jalkojen säätö 24
4.2.2 Pakkauksen sisältö 25
4.3 Asennus 25
4.4 Varastointi 25
4.5 Hävittäminen ja kierrättäminen 26
5 KÄYTTÖÖNOTTO 27
5.1 Yleisvaroitukset 27
5.2 Ohjaimet ja kytkennät 28
5.3 Sähkökytkentä ja käynnistys 29
5.4 Alustus 29
5.5 Hätäpysäytys 30
5.6 Koneen sammuttaminen 30
6 SÄVYTYSKONEEN KÄYTTÖ 31
6.1 Yleisvaroitukset 31
6.2 Työpäivän alussa 31
6.3 Koneen ohjaus 31
6.3.1 Purkin asettelu - Puoliautomaattinen purkkipöytä 32
6.3.2 Purkkien asettelu - Automaattinen purkkipöytä 33
6.3.3 Purkkien asettelu - Rullakuljetin 33
6.3.4 Purkkien keskitin 34
6.3.5 Bung Hole Locator 34
6.3.6 Purkkien lävistys 35
6.3.7 Annostelu 36
6.4 Automaattiset prosessit 36
6.5 Säiliöiden täyttö 37
6.6 Ongelmatilanteet 39
7 PÄIVITTÄINEN HUOLTO 41
7.1 Yleisvaroitukset 41
7.2 Huoltotaulukko 41
7.3 Käytettävät tuotteet 41
7.4 Ulkoinen puhdistus 42

7.5 Suutinpaketin puhdistus 42
7.6 Kostutuskupin sienen puhdistus ja kostutus 43
7.7 Lävistimen tarkastus ja vaihto 45
7.8 Kostutussysteemin säiliön täyttö 46
8 TEKNISET TIEDOT 47
8.1 Tekniset tiedot 47
8.2 Mitat 48
8.3 Vaatimuksenmukaisuusvakuutus 50
8.4 Takuu 50

1 YLEISTIETOA

1.1 Käyttöohjeiden tarkoitus ja käyttö

Lue tämä käyttöohje huolellisesti ennen koneen käyttöä.

Tämä tuotteen mukana toimitettu käyttöohje sisältää laitteen käyttöohjeet ja yleiset huolto-ohjeet, joiden avulla koneen suorituskyky säilytetään optimaalisena. Ne sisältävät kaikki koneen oikeaan käyttöön vaadittavat tiedot ja tiedot henkilövahinkojen syntymisen estämiseksi.

Käyttöohje pitää käsittää koneen osana ja se pitää säilyttää koneen hävitykseen asti.

Nämä käyttöohjeet sisältävät kaikki laadintahetkellä saatavilla olevat konetiedot ja mahdollisten lisävarusteiden tiedot; lisävarusteiden kohdalla opas kuvaa niiden käytöt eri käyttötiloissa.

Jos se hukkuu tai vahingoittuu osittain, niin ettei sen sisältöä voida lukea kokonaan, pyydä valmistajalta uusi kopio.

Jos nämä käyttöohjeet osoittavat konetta jossa ei ole suojia ja/tai ilman henkilönsuojaimia varustettuja työntekijöitä, sen tarkoituksena on saada asian käsittelystä yksinomaan selvemmän.

Jotkut käyttöohjeiden kuvat viittaavat prototyyppeihin, standardituotannon koneiden yksityiskohdat voivat erota niistä.

1.1.1 Käytetyt grafiikat

Vahvennettuja kirjaimia käytetään, kun jotain aihetta koskevia huomautuksia tai ohjeita halutaan korostaa.

VAARA

Ilmoittaa henkilöitä koskevasta riskistä.

VAROITUS

Ilmoittaa konetta koskevasta riskistä, joka voi vahingoittaa sen toimintakykyä.

Ilmoittaa tärkeistä ohjeista, jotka liittyvät varotoimenpiteisiin ja/tai päivityksiin.

Ilmoittaa tilanteista ja/tai toimenpiteistä, jotka liittyvät tietokoneeseen asennettuun hallintaohjelmaan.

Ilmoittaa, että toimenpide vaatii erityisiä välineitä.

1.2 Määrittelyt

KONEEN KÄYTTÄJÄ
Henkilö, joka tuntee maalien, lakkojen ja muiden vastaavien tuotteiden valmistustavat ja joka on koulutettu ja valtuutettu ohjaimilla tapahtuvasta koneen ohjaamisesta ja käytöstä sekä tuotantomateriaalien latauksesta ja purusta suojien ollessa päällä. Kyseisen henkilön on toimittava yksin turvallisissa olosuhteissa ja voi suorittaa päivittäisiä huoltotoimenpiteitä.

HUOLTOTEKNIKKO / ASENTAJA
Erikoistyöntekijä, joka on teknillisesti (mitä tulee mekaniikkaan ja sähköön) pätevä ja koulutettu ja jonka valmistaja on valtuuttanut koneen asennukseen ja jonka tehtävänä on suorittaa koneeseen säätö-, viankorjaus- ja huoltotoimia.

2 OMINAISUUDET

2.1 Koneen kuvaus

Automaattiset sävytyskoneet COROB D600 - D700 - D800TX ovat automaattisia nestemäisten pastojen annostuslaitteita (tai suutinlaitteita), jotka annostelevat pastaa tässä käyttöohjeessa mainitun kokoisiin, pohjaväriä sisältäviin, metalli- tai muovipurkkeihin, kanistereihin tai säiliöihin. Koneiden tarkoituksena on tuottaa lopputuotteita (kuten maaleja, liuotusaineita, musteita), joiden väri valitaan koneen hallintaohjelmalla.

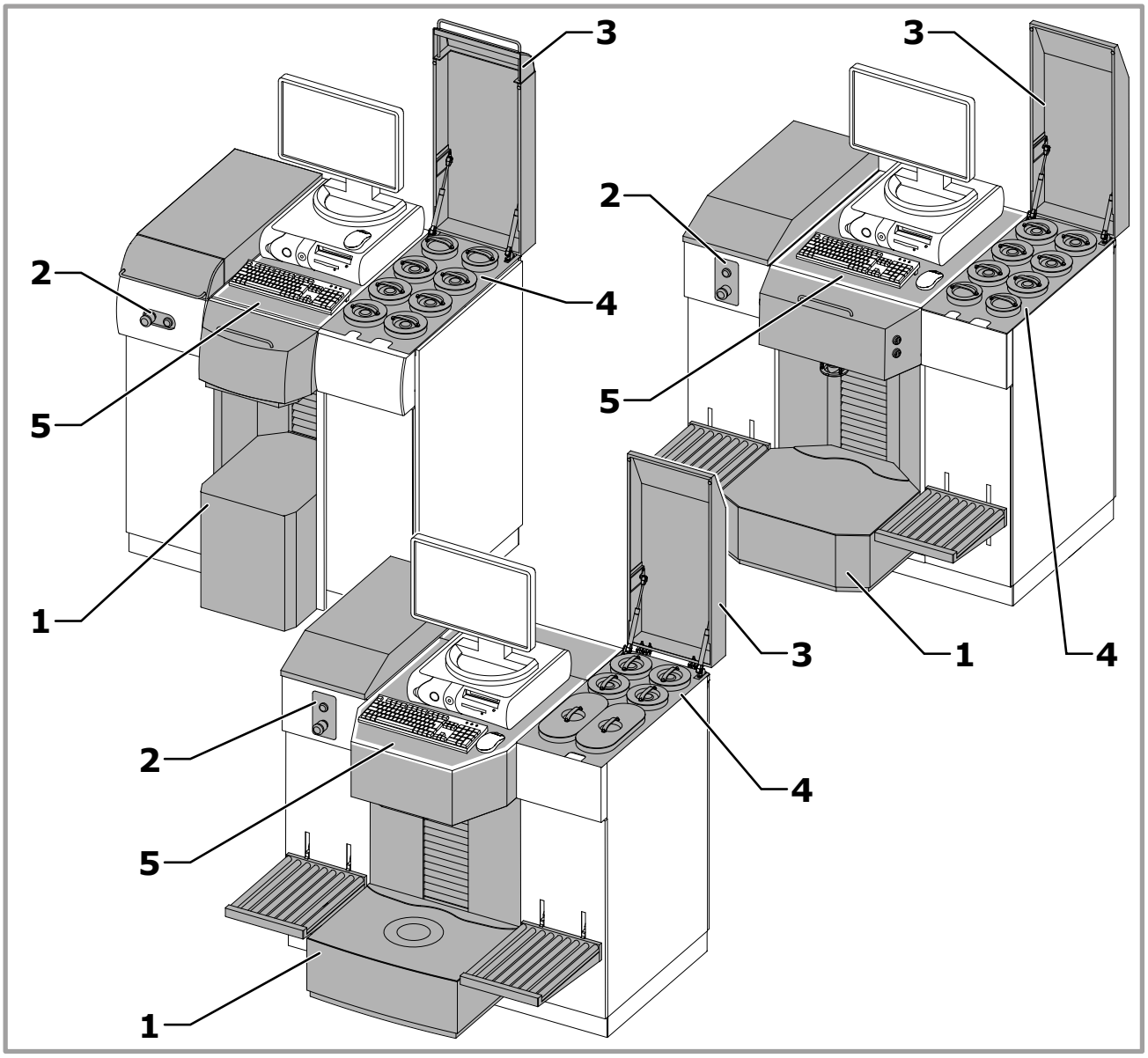

Sävytyskone koostuu seuraavista osista:

1. Annostelu- ja purkkien käsittelyalue.
2. Ohjauspaneeli.
3. Yläkannet.
4. Säiliöiden täyttöalue.
5. Tietokoneen tukitaso.

Sävytyskoneen hallinta tapahtuu tietokoneella, joka toimitetaan pyynnöstä, sillä se ei kuulu koneen vakiovarustuksiin. Valmistaja tarjoaa useita hallintaohjelmavalintoja kaikkiin koneen toimintoihin.

2.2 Koneosien kuvaus

Säiliöt

Koneen säiliöt voivat olla eri suuruisia ja ne on suunniteltu annosteltaville tuotteille sopiviksi. Koneen yläosassa olevat kannet mahdollistavat säiliöiden täytön. Jokaiseen säiliöön kuuluu sulkukansi.

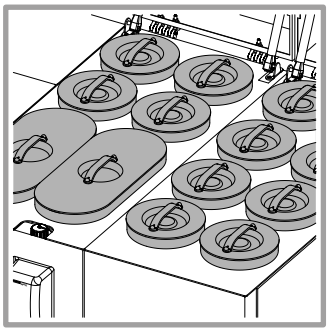

Suutinpaketti

Säiliöistä tulevat syöttöputkien päät yhdistyvät ja ne on kiinnitetty suutinpakettiin, josta tuote tulee ulos purkin täyttöä varten.

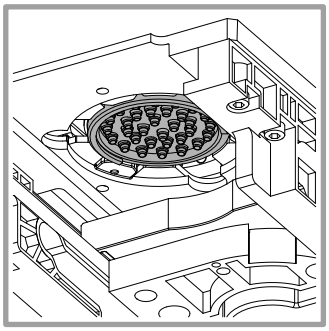

Purkkipöytä

Purkkipöytä mahdollistaa purkin asianmukaisen paikoilleen asetuksen sävytyskoneen suutinpakettiin nähden.

Automaattista purkkipöytää hallitaan tietokoneella, joka ohjaa sen liikettä ja tarkistaa, että sen päälle asetettu purkki vastaa hallintaohjelmassa sävytykseen valittua purkkikokoa. Valokenno tarkastaa, että purkki on paikallaan, ja että pöytä on oikein asennettu.

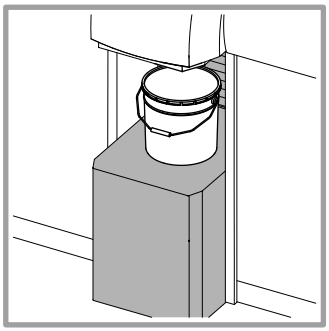

Puoliautomaattista purkkipöytää ohjaa käyttäjä aktivointipainikkeilla (ohjaus kahdella kädellä); purkkipöytä pysähtyy, kun valokenno havaitsee purkin.

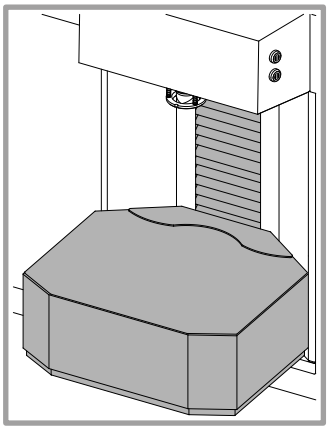

Rullakuljetin

Valinnainen kääntyvä rullakuljetinjärjestelmä, joka on kiinnitetty koneen etupaneeleihin niin, että painavien purkkien syöttö onnistuisi helpommin järjestelmän saattaessa purkit purkkipöytään.

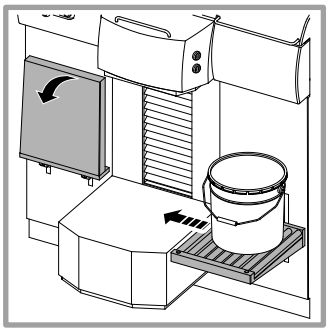

Purkinkeskitin

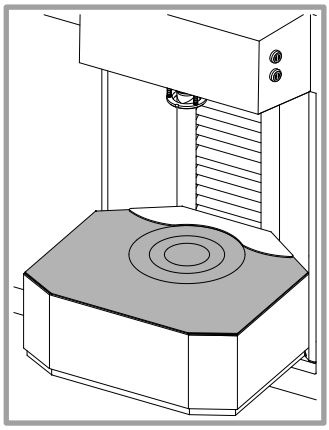

Lävistimellä varustetussa koneessa on purkinkeskitin, joka on suunniteltu käytettyjen purkkien mittojen mukaan. Keskitin on hyödyllinen purkkien asettamiseksi suutinpaketin kohdalle niin, että lävistys tapahtuu kannen keskiosaan ja syöttö tapahtuu tarkalleen reiän kohdalta. Purkinkeskitin on valinnaisvaruste, jonka voi saada myös standardikoneeseen, se on hyödyllinen esilävistetyillä kansilla varustettujen purkkien asettamiseksi suutinpaketin kohdalle.

Bung Hole Locator (B.H.L.)

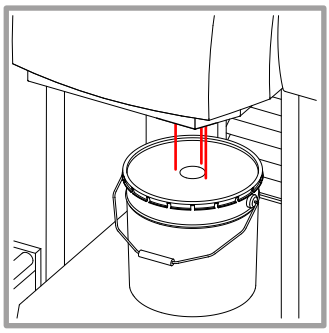

Kyse on lasersädejärjestelmästä, joka mahdollistaa esilävistettyjen purkkien asettamisen niin, että reikä kohdistuu sävytyskoneen suutinpakettiin.

Suutinpaketin kostutuskuppi

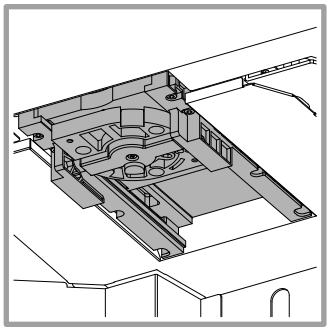

Pastat voivat kuivua helposti niiden ominaisuuksista ja ympäristöolosuhteista (lämpötila, suhteellinen kosteus, jne.) riippuen. Jotta aineet eivät kuivuisi suutinpakettiin, koneessa on kostutuskuppi, joka vaatii jatkuvaa ylläpitoa.

> *Nouseva autocap* on automaattinen kostutuskuppi, joka takaa suutinpaketin ilmatiiviin sulkemisen; sitä säätää ohjelma, joka avaa sen automaattisesti ennen syöttöä ja sulkee sen välittömästi sen jälkeen.

Manuaalisesti käytetty automaattinen lävistin

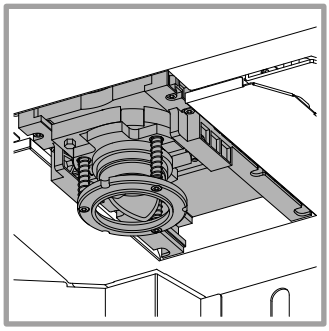

Lävistin on laite, jolla purkin kansi voidaan läpäistä. Koneenkäyttäjä suorittaa lävistyksen, painamalla samanaikaisesti puoliautomaattisen purkkipöydän käyttönäppäimiä (kaksikätinen komento), jolloin järjestelmä työntää nousevalla liikkeellä purkkipöydän päällä olevan purkin lävistintä vasten ja vie sen tämän jälkeen laskevalla liikkeellä oikeaan syöttöasemaan.

Kostutusjärjestelmä No-Dry-Nozzle

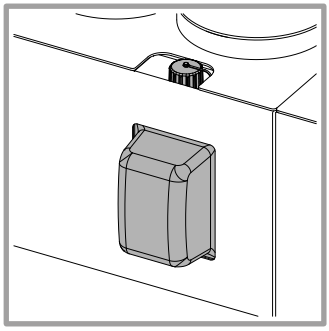

Vesipohjaisten pastojen kostutusjärjestelmä takaa suuttimien kostutuksen sekä Autocap-yksikön ollessa suljettu että syötön aikana. Ilma kostutetaan pullon sisältämällä vedellä, josta vesi siirtyy suuttimien alueelle. Järjestelmä aktivoituu ja deaktivoituu automaattisesti havaitun kosteustason mukaan.

Liuotinpohjaisten pastojen kostutusjärjestelmä mahdollistaa suuttimien kostutuksen silloin, kun Autocap on suljettu. Autocap-yksikön sisällä olevassa pienessä säiliössä oleva liuotusaine säilyttää suuttimien alueen kylläisyyden aina.

Kummatkin järjestelmät toimivat yksittäin tai yhdessä, koneessa käytetystä pastajärjestelmästä riippuen.

2.3 Vakio ja valinnaiset kokoonpanot

	D600 TE	D600 TI	D700	D800TX
Säiliöiden kapasiteetti	3 - 4 - 6 - 15 litraa 9 - 20 litraa *(vain suurissa lisäsäiliöissä)*			
Annostelupiirien lukumäärä	24:ään asti		32:een asti	
Piiri vakiopumpulla	vakio			
Suutinpaketin virtaaman läpimitta*	28 mm (16) 39 mm (17-20) 45 mm (21-24)		28 mm (16) 39 mm (17-20) 45 mm (21-32)	
Lävistimen läpimitta	47 mm (20) 55 mm (21-24)		47 mm (20) 55 mm (21-32)	
Lisäsäiliöt	2:een asti		4:ään asti	
Nouseva Autocap	vakio			
Puoliautomaattinen purkkipöytä	vakio	valinnainen	vakio	
Automaattinen purkkipöytä	valinnainen	vakio	\	valinnainen
Manuaalisesti käytetty automaattinen lävistin	valinnainen *(puoliautomaattinen purkkipöytä)*		valinnainen	valinnainen *(puoliautomaattinen purkkipöytä)*
Rullakuljetin	vakio		valinnainen	
Bung Hole Locator (B.H.L.) Laser	valinnainen			
Kostutusjärjestelmä No-Dry-Nozzle	valinnainen			
Piiri LAB-pumpulla	valinnainen			
Piiri HF-pumpulla**	valinnainen			

** Esilävistettyjen purkkien reiän läpimitta = virtaaman läpimitta + 15 mm. Läpimitta voi vaihdella koneen vesi-/liuotusainepiirien mukaan.*
*** Yksi HF annostelupiiri korvaa kaksi standardiannostelupiiriä.*

2.4 Käytettävät purkit

	D600 TE		D600 TI		D700		D800TX	
	Vakio	Lävistimen kanssa	Vakio	Lävistimen kanssa	Vakio	Lävistimen kanssa	Vakio	Lävistimen kanssa
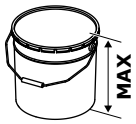	505 mm	450 mm	405 mm	345 mm	490 mm	430 mm	450 mm	390 mm
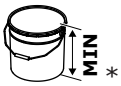 *	70 mm	130 mm	61,5 mm	130 mm	70 mm	130 mm	70 mm	155 mm
	360 mm 235 mm		340 mm	320 mm	360 mm		360 mm	
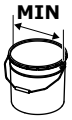	60 mm	100 mm	60 mm	100 mm	60 mm	100 mm	100 mm	

** Koska 0,5 litran ja 1 litran purkit täytetään suhteellisen korkealle tasolle, COROB ei suosittele niiden lävistystä.*

2.5 Käyttötarkoitus

Kone on tarkoitettu pastojen annosteluun ammattikäytössä pienissä, keskikokoisissa ja suurissa myyntipisteissä tai värillisten maalien ja lakkojen valmistukseen ammatillisissa keskuksissa.

Konetta tulee käyttää luvussa 2.4 (Käytettävät purkit) purkeille, luvun 8.1 (Tekniset tiedot) taulukossa oleville pastoille osoitettujen rajojen sisällä ja tässä käyttöohjeessa osoitettujen käyttötapojen mukaisesti.

Kaikkea muuta käyttöä, jota ei ole osoitettu tai ei voi päätellä tämän käyttöohjeen perusteella, pidetään vääränä ja käytönvastaisena käyttönä ja saa täten kaiken valmistajan antaman vastuun raukeamaan näiden määräysten noudattamatta jättämisen vuoksi.

2.6 Tunnustiedot

Koneessa on tyyppikilpi (luku 3.4), johon on merkitty:

1. Valmistajan nimi.
2. CE leima ja WEEE leima.
3. Koneen tyyppi.
4. Valmistusvuosi.
5. Sarjanumero.
6. Sähköominaisuudet.

Älä poista tai vahingoita tyyppikilpeä millään lailla.

3 TURVALLISUUS

3.1 Turvallisuusvaroitukset ja väärät käytöt

PAKOLLISTA

- **Nämä käyttöohjeet on luettava huolellisesti ennen koneen käyttöä.**
- Konetta pitää käyttää ainoastaan sellaisiin käyttötarkoituksiin, mihin se on rakennettu.
- Kiinnitä huomiota koneessa oleviin varoituksiin.
- Määräyksen mukaan käytä henkilönsuojaimia.
- Ainoastaan pätevä ja asianomaisen koulutuksen saanut henkilöstö (HUOLTOTEKNIKKO) saa ohittaa koneen suojalevyt ylimääräisiä huolto- ja korjaustoimia varten.
- Kaikki käyttäjälle kuuluvat päivittäiseen huoltoon liittyvät toimenpiteet tulee suorittaa kone sammutettuna ja verkkokaapeli irti pistorasiasta.
- Ainoastaan yhden **koneenkäyttäjän** pitää käyttää konetta; koneenkäyttäjän lisäksi paikalla ei saa olla muita käyttäjiä, jotka voivat saavuttaa ja koskea koneen osia käytön aikana.
- Konetta saa käyttää täysikäinen henkilö, jonka henkinen ja psyykkinen tila on todettu työterveyslääkärin lausunnolla sopivaksi.
- Koneessa käytetyt aineet, kuten pastat, maalit, liuotusaineet, rasvoitusaineet ja puhdistusaineet, voivat olla terveydelle vaarallisia; käsittele, varastoi ja hävitä tällaiset aineet voimassa olevien normien ja tuotteen kanssa saatujen ohjeiden mukaisesti.

KIELLETTYÄ

- Konetta ei saa käyttää purkkien kanssa, jotka ylittävät luvussa 2.4 (Käytettävät purkit) annetut rajat eikä muiden kuin tekniset tiedot sisältävässä taulukossa osoitettujen pastojen kanssa.
- **KONETTA EI PIDÄ KÄYTTÄÄ YMPÄRISTÖSSÄ, MISSÄ ON RÄJÄHDYSVAARA.**
- Vältä avotulen tai sellaisen materiaalin käyttöä, joka voi saada aikaan kipinöitä ja sytyttää tulipalon.
- Konetta ei ole tarkoitettu elintarvikekäyttöön.
- KÄYTTÄJÄ ei saa suorittaa HUOLTOTEKNIKON tai ASENTAJAN vastuulla olevia toimenpiteitä. Valmistaja EI vastaa vahingoista, jotka aiheutuvat tämän kiellon laiminlyönnistä.
- Konetta ei saa käyttää ilman suojuksia tai jos koneeseen mahdollisesti asennetut turvalaitteet on kytketty pois, rikki tai puuttuvat. Suojalevyt on pidettävä suljettuina.
- Älä koskaan katso suoraan Bung Hole Locator -laserin valonlähteeseen (luokan II lasertuote).
- Jos kone syttyy palamaan, **älä koskaan käytä vettä sen sammuttamiseen**. Käytä ainoastaan kuivalla jauheella tai hiilidioksidilla toimivaa palosammutinta sen valmistajan antamia ohjeita ja varoituksia noudattaen.

SÄHKÖN KÄYTTÖÖN LIITTYVÄT VAARAT

- **SYÖTÄ KONEESEEN AINA SÄHKÖVIRTAA PISTORASIAN KAUTTA, JOKA TAKAA MAADOITUKSEN.** Linja on suojattava ylikuormituksia, oikosulkuja ja suoria kosketuksia vastaan voimassa olevien onnettomuuksien ehkäisyä koskevien määräysten mukaisesti. Väärin suoritettu maadoitus voi aiheuttaa sähköiskujen vaaran.
- Koneeseen ei saa syöttää sähköä syöttölähteestä, jonka ominaisuudet eivät vastaa tyyppikilvessä esitettyjä ominaisuuksia.
- Yllättävän sähkökatkon jälkeen kone käynnistyy automaattisesti niin että automaattiset toiminnot voidaan suorittaa ja vältetään tuotteiden kuivaminen.
- Sähköiskujen ja henkilövahinkojen välttämiseksi konetta saa käyttää ainoastaan sisätiloissa. Konetta ei saa käyttää ulkona, jossa se voi altistua sateelle tai huomattavalle kosteudelle.
- Ennen mitä tahansa huoltotoimea, irrota verkkokaapeli aina pistorasiasta.
- Kone eristetään syöttöverkosta irrottamalla pistoke, siksi kone pitää asentaa lähelle pistorasiaa, johon on

helppo päästä käsiksi.

- Älä käytä jatkojohtoja koneen virran syöttöön.
- Älä käytä jakopistorasioita, joilla voit kytkeä muita laitteita samaan pistorasiaan koneen kanssa. Varmista, että koneeseen liitettyjen laitteiden virransyöttö sarjaliitännän kautta on ekvipotentiaalinen (yksi ainoa maadoituspiste), sillä potentiaalissa esiintyvät erot aiheuttavat häiriöitä ja/tai vahinkoja sarjaporteille.
- Tarkista ajoittain verkkokaapelin kunto, jos se on vaurioitunut, vaihda se uuteen, valmistajan toimittamaan kaapeliin.

3.2 Pastan käyttöä koskevat varoitukset

VAARA

Kone sopii sävytysaineiden yleiseen käyttöön, seuraa tarkkaan pastapurkissa ja valmistajan **KÄYTTÖTURVALLISUUSTIEDOTTEESSA (MSDS - Material Safety Data Sheet)** olevia varokeinoja ja ohjeita.

Noudata kaikkia turvallisuusohjeita ja käytä tarkoituksenmukaisia suojaavia varusteita.

Jatkossa esitetään tavallisimmat pastan tuottajien antamat turvallisuusvaroitukset ja varokeinot.

1. Nieleminen vahingollista.
2. Varo, ettei tuote pääse kosketuksiin ihon tai silmien kanssa. Jos tuotetta pääsee iholle tai silmiin, huuhtele runsaalla vedellä.
3. Pidä poissa lasten ulottuvilta.
4. Vaadittaessa käytä osoitettuja suojaavia varusteita.
5. Jos tuotetta tulee ulos tai sitä kaatuu vahingossa ympäristöön, tuuleta tila huolellisesti ja noudata näiden käyttöohjeiden ja tuotteen mukana toimitettuja ohjeita.
6. Älä kaada pastaa viemäreihin. Seuraa jätehuollossa paikallisia, voimassa olevia lakeja.

3.3 Jäljelle jäävät riskit

Riski		Ennakkotoimenpide	HS	Viite käyttö-ohjees-sa
	Sähköiskuvaara - Sähköiskuvaara jos konetta syötetään pistorasiasta, jota ei ole maadoitettu.	Koneen virransyötön on tapahduttava maadoitettua pistorasiaa käyttäen.	\	luku 5
	Sähköiskuvaara - Sähköiskuvaara jos mennään suojapaneelein suojatuille koneen alueille ennen kuin sähkövirta on kytketty pois päältä.	Käyttäjä ei saa mennä suojapaneelein suojatuille koneen alueille. Huoltoteknikolle: Ennen mitä tahansa tavallista huoltotoimea, sammuta kone ja poista verkkokaapeli pistorasiasta.	\	
	Selkä- ja lannevammat - Painavien kuormien liikuttaminen koneen liikuttamisen aikana ja pakkausten lastaaminen purkkipöydälle voi aiheuttaa vammoja.	Älä ylitä voimassa olevien normien määrittelemiä painoraja-arvoja (20 kg naisille, 25 kg miehille). Tarpeen vaatiessa käytä sopivia nostolaitteita.		luku 4 - 6
	Esineiden putoamisvaara / Pusertuminen - Pakkauksen asemoinnin aikana purkkipöydälle, purkki voi tulla pakkauksesta ulos ja pudota käyttäjän päälle.	Aseta purkki varmistamalla, että sen koko alusta asettuu purkkipöydän päälle.		luku 6
	Pusertumisvaara / Kiinnijääminen - Kostutuskupin ja purkkipöydän automaattinen liikkuminen voi aiheuttaa vammoja.	Ainoastaan yhden koneenkäyttäjän pitää käyttää konetta. Älä aseta käsiä syöttöalueelle koneen käytön aikana.		luku 6
	Pusertumisvaara / Kiinnijääminen - Pastan täytön aikana säiliössä olevan sekoittimen pyörintä voi käynnistyä automaattisesti.	Painettava hätäpysäytyspainiketta ennen toimenpidettä.		luku 6.5
	Leikkautumisen vaara - Lävistys- tai lävistimen huoltotoimenpiteiden aikana lävistimen terään koskeminen voi aiheuttaa vammoja.	Ainoastaan yhden koneenkäyttäjän pitää käyttää konetta. Älä aseta käsiä syöttöalueelle koneen käytön aikana. Käytä tarkoituksenmukaista välinettä lävistimen irrottamiseksi.		luku 6 - 7
	Liukastumisvaara / Putoaminen - Purkkipöydän väärinkäyttö voi aiheuttaa vammoja.	Älä nouse seisomaan ja/tai istu purkkipöydän päälle.		luku 6.3
	Räjähdysvaara - Käytettyjen pastojen aiheuttamat höyryt voivat saada aikaan räjähdyksen.	Älä käytä konetta räjähdysvaarallisissa tiloissa. Vältä avotulen tai sellaisen materiaalin käyttöä, joka voi saada aikaan kipinöitä ja sytyttää tulipalon.	\	
	Lasersäteille altistumisen vaara - Bung Hole Locator (B.H.L.) käyttää punaisia laservaloja, jotka voivat olla silmille vahingollisia.	Älä koskaan katso suoraan valonlähteeseen.		luku 6
	Myrkyttymis- ja herkistymisvaara - Käytettyjen pastojen aiheuttamat höyry voivat saada aikaan myrkytyksen ja/tai herkistymistä säiliöiden täyttö- ja puhdistustoimenpiteiden sekä koneen hävittämisen aikana.	Lue käytettyjen pastojen käyttöturvallisuustiedotteissa, jotka toimitetaan pastan valmistajan toimesta (MSDS-kortit Material Safety Data Sheet) annetut varoitukset. Tilojen riittävä tuuletus.	MSDS-korteissa suositellut henkilönsuojaimet.	luku 3.2 - 4 - 6 - 7

3.4 Tarrojen sijainti

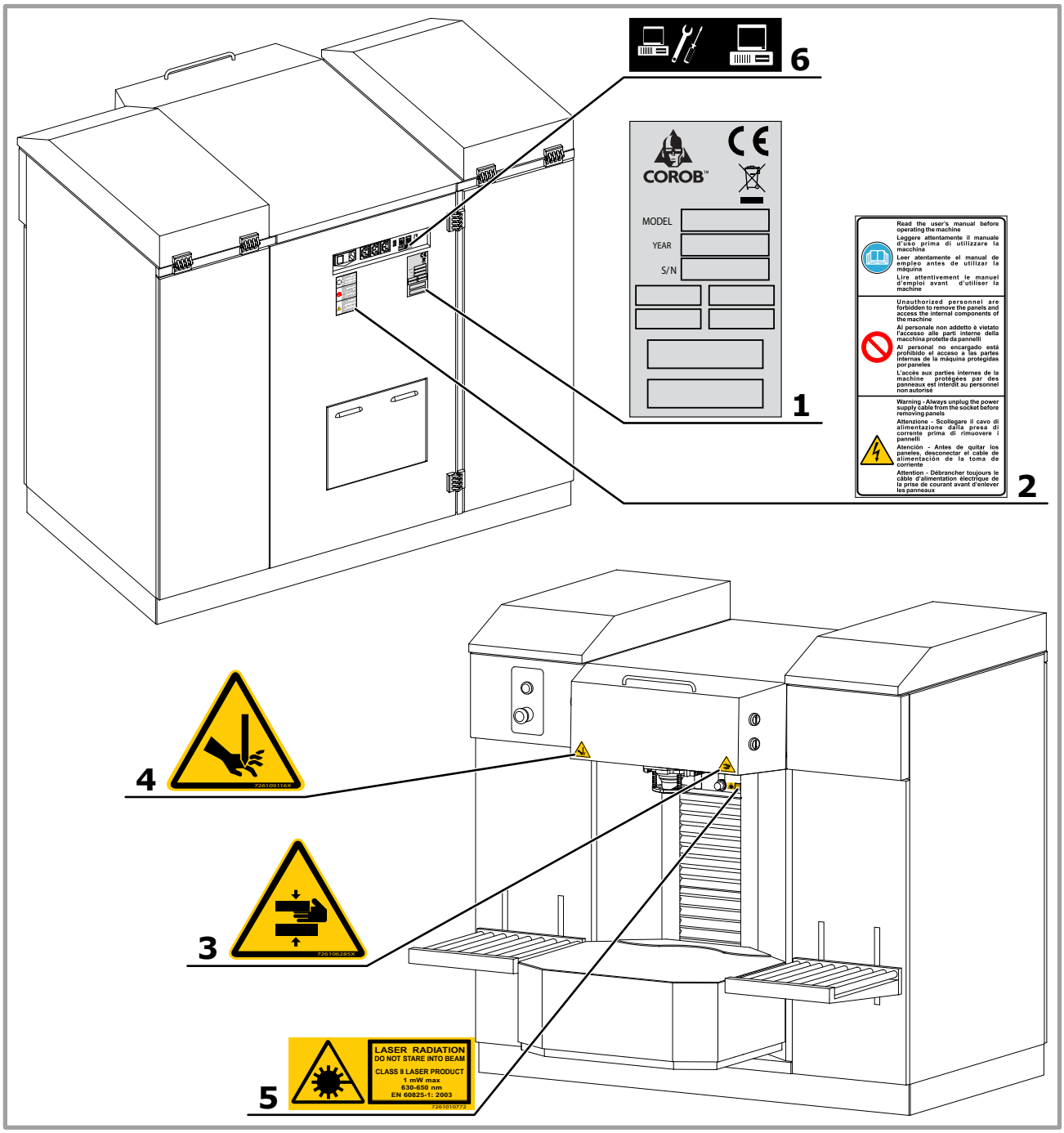

1. Tyyppikilpi (luku 2.4)
2. Tarra “Yleisvaroitukset”
3. Tarra “Pusertumisvaara”
4. Tarra “Leikkautumisvaara”
5. Tarra “Laservaara”
6. Tarra “Sarjalinjat”

Älä poista tai vahingoita turvallisuusmerkkejä tai -ohjeita. Vaihda kaikki epäselvät tai irronneet merkit pyytämällä valmistajalta uudet merkit.

3.5 Turvalaitteet

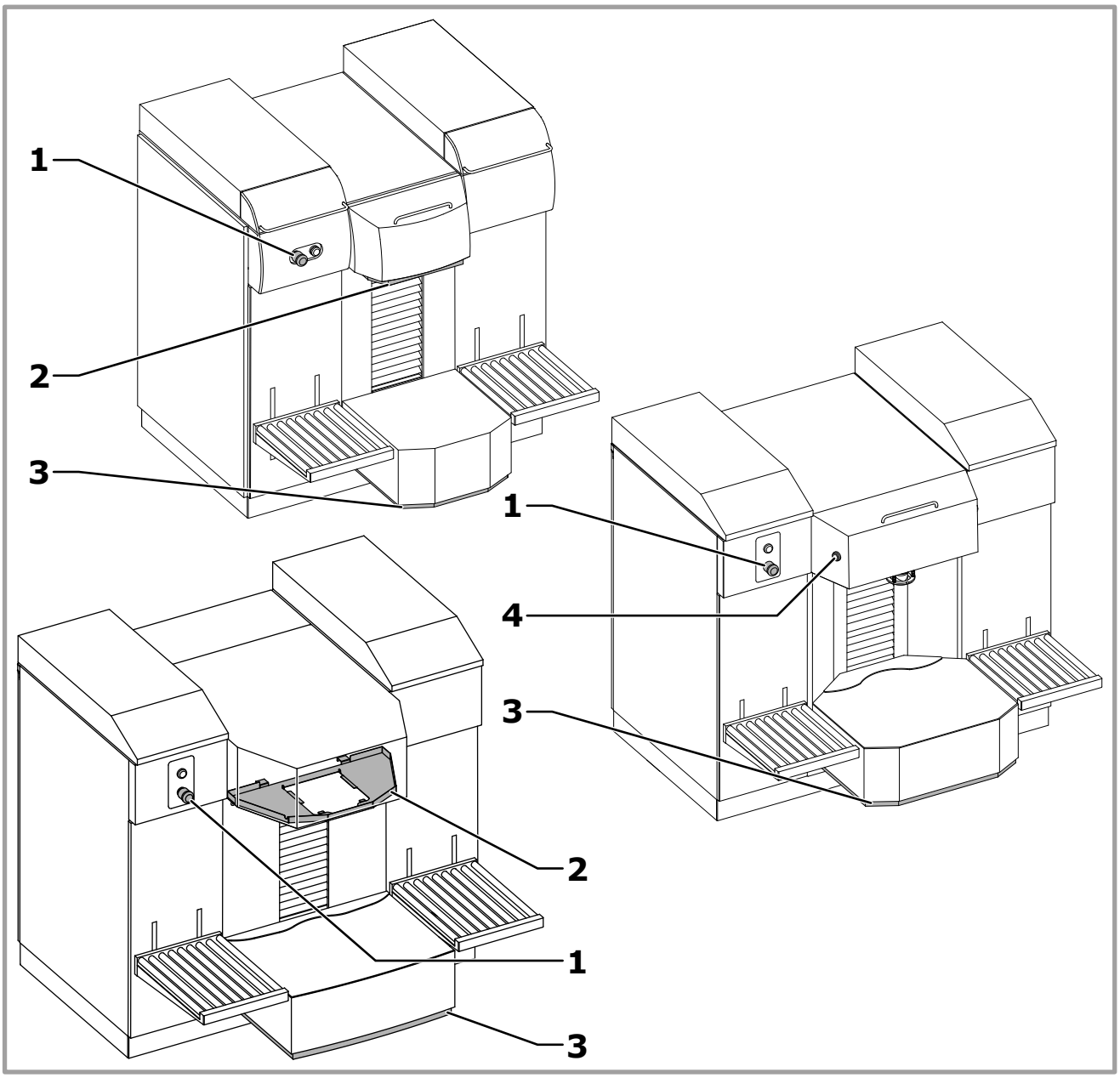

	D600 TE	D600 TI	D700	D800TX
1. Hätäseiskytkin.	✓	✓	✓	✓
2. Purkkipöydän yläpuolella oleva turvalevy (automaattinen purkkipöytä).	✓	✓		✓
3. Purkkipöydän alapuolella oleva turvalevy.	✓		✓	✓
4. Turvapainike purkkipöydän toiminnan hyväksymiselle (puoliautomaattinen purkkipöytä).	✓	✓	✓	✓

VAARA

Jos turvalaitteet vioittuvat, kiellämme käyttämästä osia, joita valmistaja ei ole toimittanut. Tarvittaessa käänny ainoastaan valmistajan valtuuttaman huoltoyhtiön puoleen.

3.6 Asennuspaikan vaatimukset

Koneen käyttöympäristön vaatimukset:

- Puhdas ja pölytön.
- Tasainen, tukeva lattia.
- Maadoituksella varustettu syöttövirranjakaja.
- Valaistus, joka takaa hyvän näkyvyyden kaikkiin koneen osiin (valaistusarvo ei alle 500 lux).
- Hyvä tuuletus, joka estää vaarallisten höyryjen muodostumisen.
- Lämpötila välillä 10°C - 40°C ja suhteellinen kosteus välillä 5% - 85%, ei kondensaatiota.

VAROITUS

Käyttöolosuhteet vaikuttavat käytössä olevien pastojen käyttäytymiseen, pastatyyppien mukaisesti (ohjeita pyydettävä maalien pastojen valmistajalta). Yllä annetut tiedot koskevat ainoastaan sävytyskonetta.

Älä aseta konetta lämpölähteen lähelle tai suoraan auringon valoon. Vältä kosteutta. Käytä konetta ainoastaan sisätiloissa.

Jos ympäristöolosuhteet eivät vastaa esitettyjä arvoja (luku 8.1) seurauksena voi olla vakavia, varsinkin elektronisia osia koskevia konevaurioita.

VAARA

Kun koneessa käytetään **syttyviä liuotinpohjaisia pastoja**, asenna kone tilavaan ja hyvin tuuletettuun (hyvä ilmanvaihto) tilaan, älä koskaan käytä tai säilytä esineitä koneen lähellä.

4 KULJETUS JA LIIKUTTAMINEN

4.1 Yleisvaroitukset

Seuraavia henkilönsuojaimia on käytettävä näiden toimintojen aikana.

VAARA

Henkilöitä ja esineitä koskevien vahinkojen välttämiseksi, ole erityisen tarkkaavainen ja huolellinen koneen käsittelyn aikana ja seuraa tarkkaan tässä luvussa annettuja ohjeita.

Älä aseta nostimen haarukkaa pitkittäiselle sivulle.

VAROITUS

Kokeneen henkilökunnan pitää vastata pakkauksen käsittelystä, ja siihen pitää käyttää sopivia laitteita. Kiellämme panemasta tavaraa pakkauksen päälle.

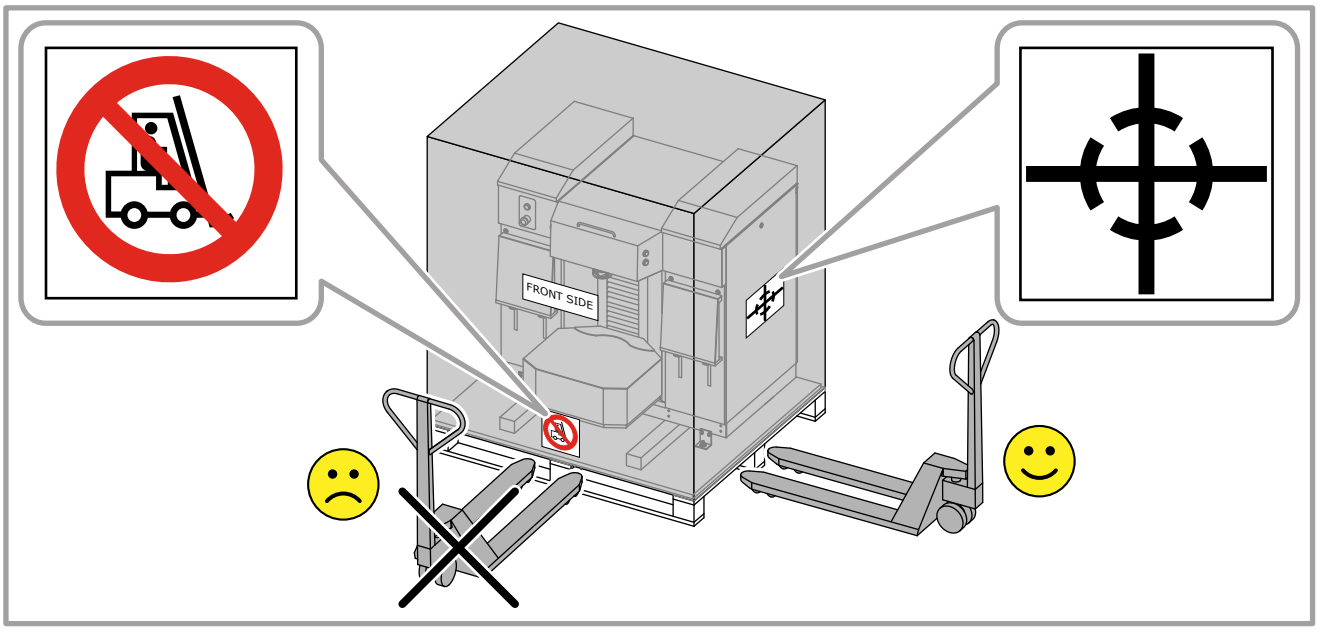

Jos kone asennetaan lähelle seinää, jätä vähintään 10 cm:n tila koneen yläkansien avaamisen mahdollistamiseksi ja johtojen puristumisen välttämiseksi.

4.2 Pakkauksen purkaminen ja koneen asettaminen

		1 x 10 mm 2 x 17 mm	Kuormalavaan kiinnitettyjen kuljetustukien poisto

VAARA

Seuraava toimenpide vaatii vähintään 2 henkilöä.

Aseta pakkausmateriaalit säilöön tulevia käyttökertoja varten tai hävitä ne voimassa olevien määräyksien mukaisesti. Joka tapauksessa, neuvomme säilyttämään sen niin kauan kuin koneen takuu on voimassa.

Tarkasta, ettei pakkaus ole kuljetuksen aikana vaurioitunut, tai ettei kukaan ole puuttunut siihen; muussa tapauksessa käänny valtuutetun asiakaspalvelun tai myyjän puoleen.

1. Leikkaa pakkausta ympäröivät hihnat.
2. Poista pakkaus kuormalavasta.

3. Poista konetta ympäröivä pakkausmateriaali. Ota pois mahdolliset lisävarusteet ja/tai varustuksiin kuuluva materiaali.

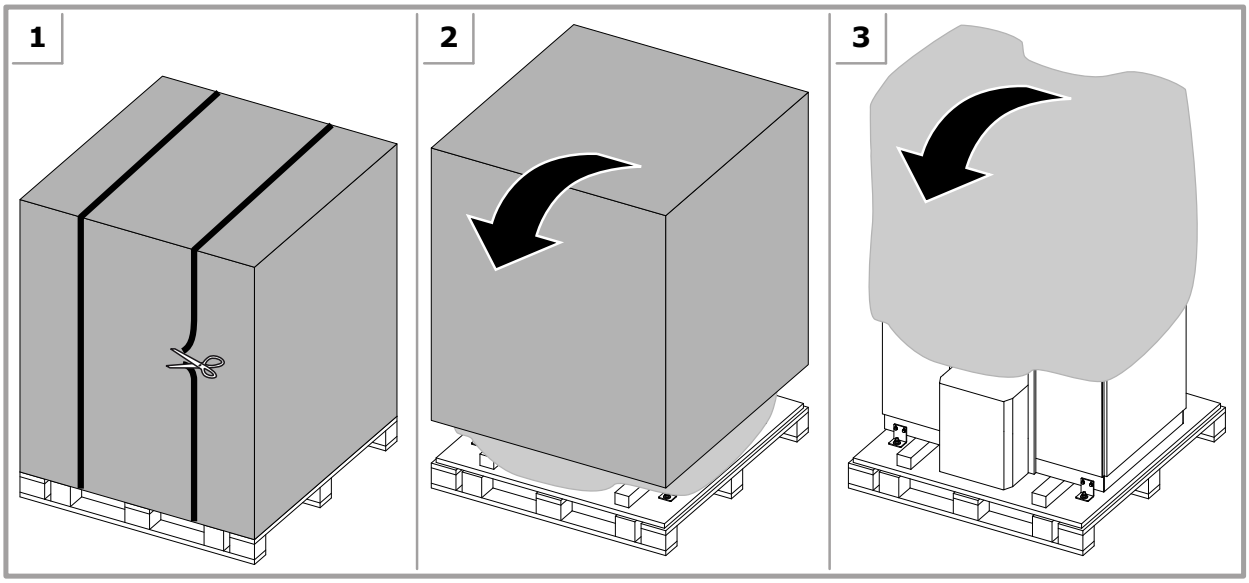

VAARA

Jos koneessa on kuljetuksesta aiheutuvia vaurioita, älä ota sitä käyttöön ja ota yhteyttä valtuutettuun huolto-palveluun tai jälleenmyyjään.

4. Löysää kaikkia ruuveja **A**, jotka kiinnittävät jalustimet koneeseen.
5. Laske jalat (luku 4.2.1) niin, että kone nousee hiukan palkeista, joihin se nojaa.
6. Poista puupalkit **B**.
7. Irrota ja poista kaikki ruuvit ja mutterit, jotka kiinnittävät jalustimet **C** kuormalavaan.
8. Nosta jalkoja (luku 4.2.1), kunnes kone liikkuu vapaasti pyörillä.
9. Laske molemmat pystyssä olevat alustat.
10. Tartu koneeseen sen sivuilta (vaatii vähintään 2 henkilöä), anna sen liukua pyörillään hitaasti alustoja pitkin lattialle.

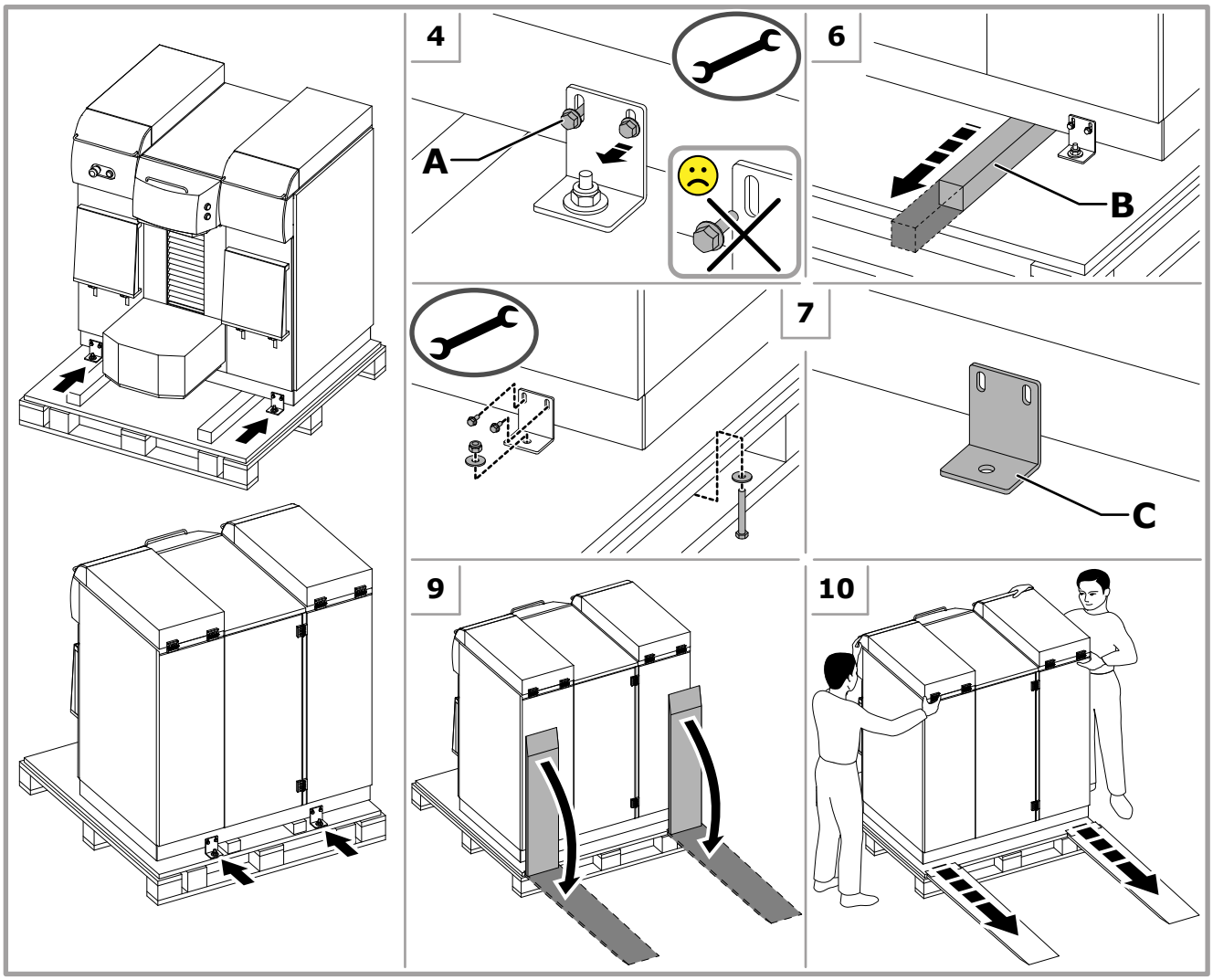

11. Laske jalat (luku 4.2.1) koneen oikaisemiseksi ja tarkista, että pyörät eivät kanna.

Pakkaa kone tarvittaessa uudelleen, noudata pakkauksen poisto-ohjeita päinvastaisessa järjestyksessä. Joka kerta kun sävytyskone pitää kuljettaa tai lähettää, neuvomme käyttämään, jos mahdollista, alkuperäisiä pakkauksia.

4.2.1 Jalkojen säätö

			Paneelien avaaminen
		1 x 19 mm	Jalkojen säätö

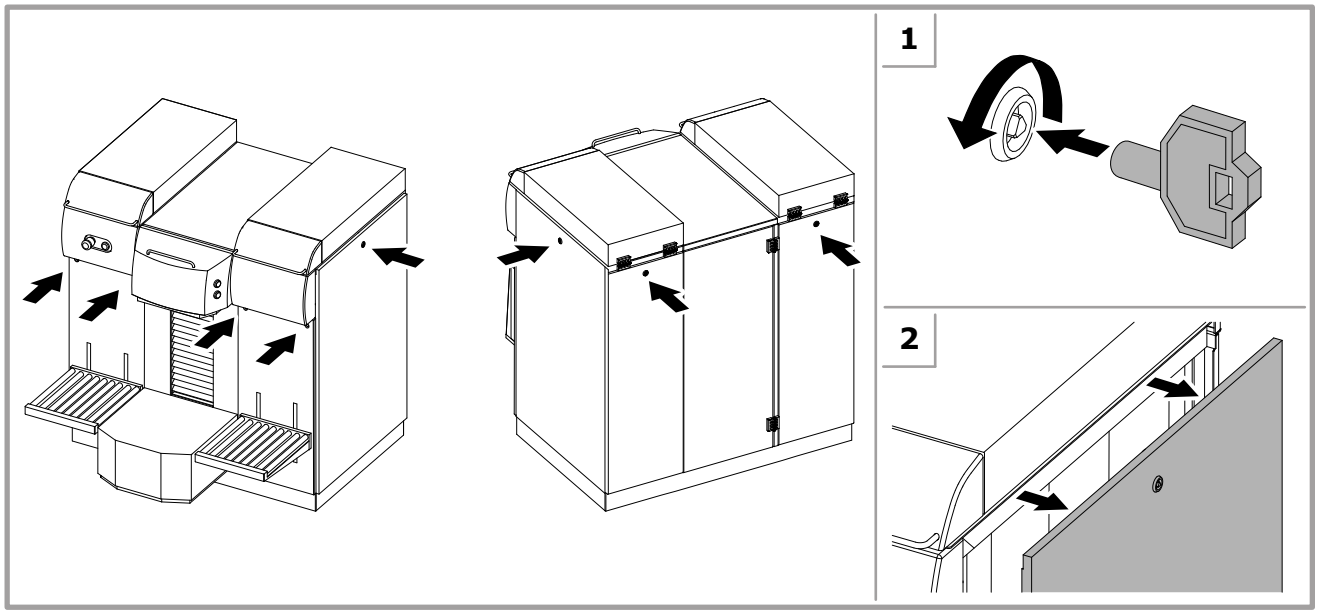

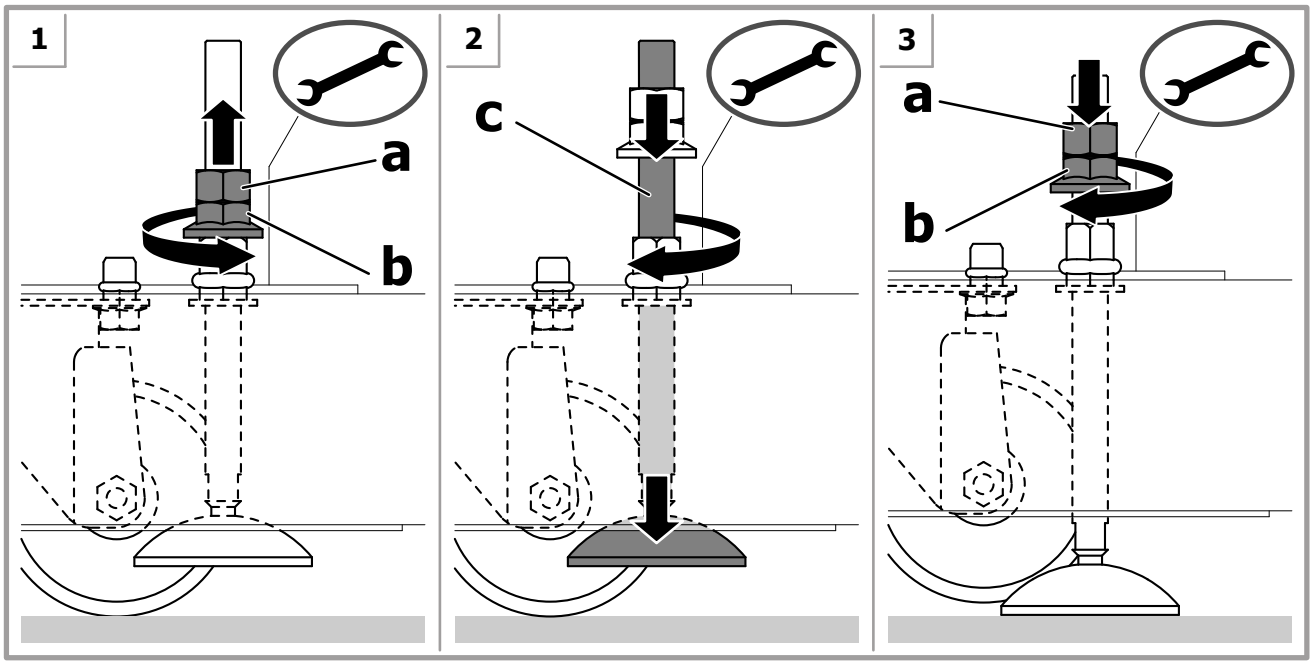

4.2.2 Pakkauksen sisältö

Kun kone on poistettu pakkauksesta, tarkista, että pakkaus sisältää seuraavat osat:

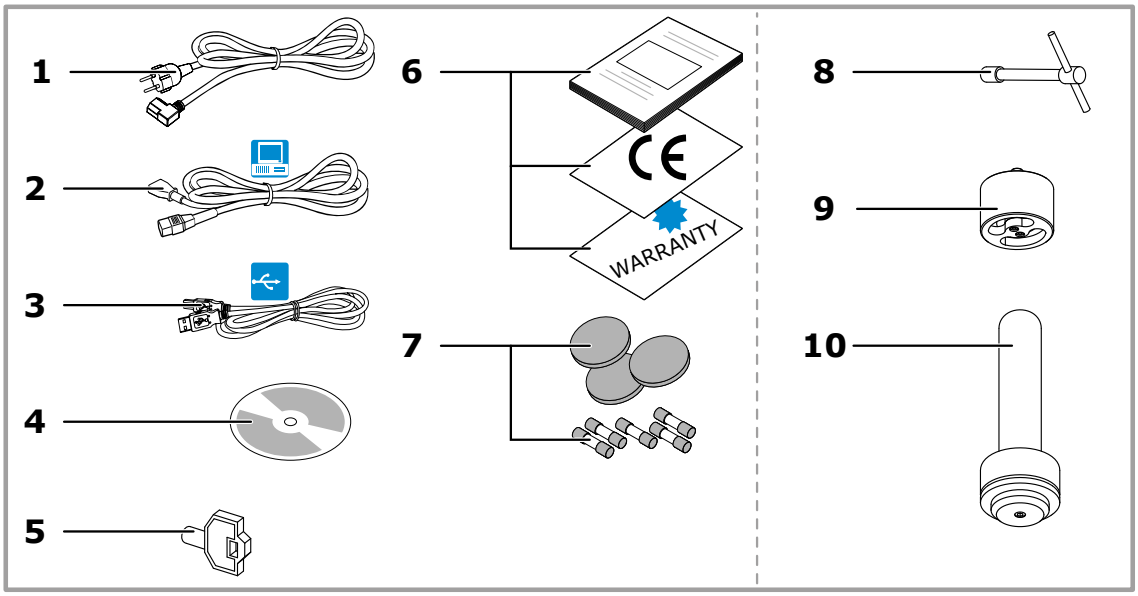

1. Verkkokaapeli.
2. Tietokoneen verkkokaapelit.
3. USB-johto.
4. Koneeseen kuuluva ohjelmisto-CD.
5. Avain paneelien avausta varten.
6. Käyttöohje ja tuotteen dokumentaatio.
7. Varaosat.

Vain malleissa, joissa on lävistin:

8. T-avain.
9. Lävistimen irrotusväline.
10. Manuaalinen kupinasetin.

Tilauksessa määriteltyjen optioiden perusteella voitte löytää myös:

- Hallintaohjelman.
- Mahdolliset koneen lisävarusteet.

Tarkasta, että yllämainitut varusteet ovat paketissa; muussa tapauksessa käänny valmistajan puoleen.

4.3 Asennus

Kun kone on purettu pakkauksesta ja se on sijoitettu toimintapaikalle, pitää huolehtia sen asennuksesta.

VAROITUS

Ainoastaan ammattitaitoisella, ja koulutetulla henkilökunnalla on valtuutus koneen asennukseen.

4.4 Varastointi

Jos konetta joudutaan varastoimaan, sitä on pidettävä turvallisessa ja suojaisessa ympäristössä, jossa taataan sopiva lämpötila, kosteus ja suojaus pölyltä.

4.5 Hävittäminen ja kierrättäminen

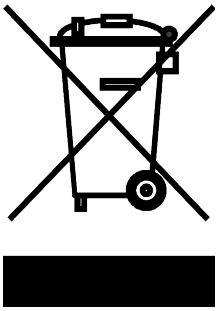

Tätä tuotetta ei saa hävittää kotitalousjätteen mukana. Se on hävitettävä erillisessä keräyksessä.

Direktiivin WEEE mukaisesti sähkö- ja elektroniikkaromun (WEEE = Waste Electrical and Electronic Equipment) ekologisesti oikeaoppinen keräys, käsittely, talteenotto ja hävitys tulee suorittaa jokaisen direktiiviä soveltavan EU-jäsenmaan kansallisten lakien mukaisesti.

Erittele koneeseen kuuluvat osat erilaisten valmistusmateriaalien perusteella (muovi, rauta jne.).

Jos koneessa on käytetty pastoja, jotka vaativat erityistä jätehuoltoa, seuraa paikallista, asianomaista lainsäädäntöä säiliöihin jääneen pastan ja pastan eniten likaamien koneenosien käsittelyssä.

5 KÄYTTÖÖNOTTO

5.1 Yleisvaroitukset

Seuraavia henkilönsuojaimia on käytettävä näiden toimintojen aikana.

VAARA

TÄSSÄ LAITTEESSA PITÄÄ OLLA MAADOITUSKYTKENTÄ. Tarkasta, että sähkönsyöttölaitteiston maadoitus on tehty oikein ennen kuin kytket koneen päälle.

Älä käytä jatkojohtoja koneen virran syöttöön.

Tietokonetta ja muita mahdollisia koneeseen, tai itse tietokoneeseen sarjalinjalla liitettyjä laitteita, pitää syöttää apuvirranjakajilla.

Älä liitä lisäpistokkeisiin muita laitteita kuin tietokone, tarratulostin tai kalibrointivaaka.

Älä käytä jakopistorasioita, joilla voit kytkeä muita laitteita samaan pistorasiaan koneen kanssa.

VAROITUS

Älä yritä käynnistää konetta syöttölähteestä, jonka ominaisuudet eroavat koneen tyyppikilvessä esitetyistä.

Kone eristetään syöttöverkosta irrottamalla pistoke, siksi kone pitää asentaa lähelle pistorasiaa, johon on helppo päästä käsiksi.

Älä käytä jakopistorasioita kytkeäksesi muita laitteita koneen apupistorasioihin.

Varmista, että koneeseen liitettyjen laitteiden virransyöttö sarjaliitännän kautta on ekvipotentiaalinen (yksi ainoa maadoituspiste), sillä potentiaalissa esiintyvät erot aiheuttavat häiriöitä ja/tai vahinkoja sarjaporteille.

5.2 Ohjaimet ja kytkennät

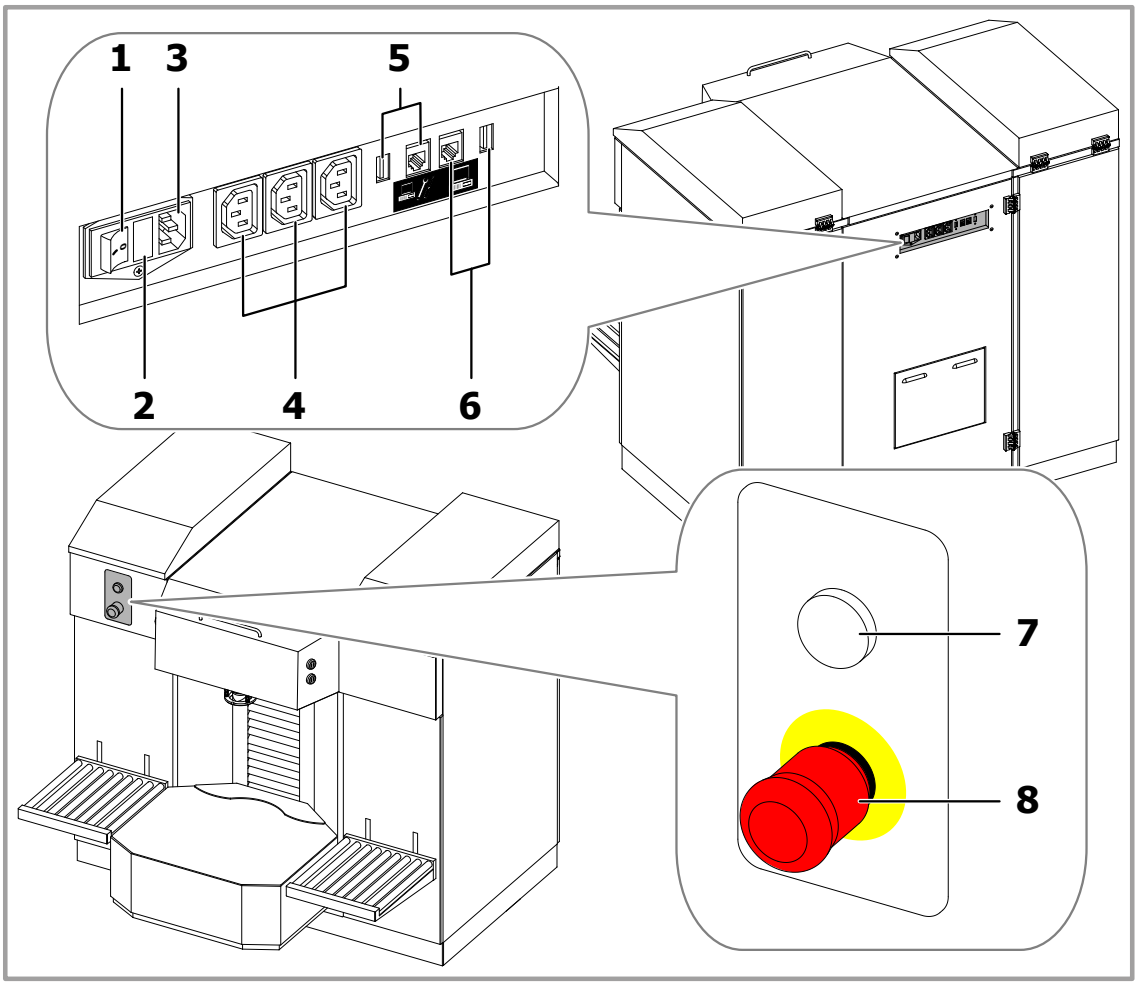

1. Koneen pääkatkaisin.	
2. Sulakkeiden sijaintipaikka.	Sulakkeiden arvo on merkitty teknisten tietojen taulukkoon (luku 8.1).
3. Verkkokaapeli pistorasia.	
4. Apupistorasiat.	Tietokoneen ja muiden laitteiden sähkönsyöttö (kalibrointivaaka tai tarratulostin).
5. Portit huoltotietokonetta varten.	Käyttötietokoneen USB- tai RS232-liitäntää varten.
6. Portit ohjaustietokonetta varten.	Ohjaustietokoneen USB- tai RS232-liitäntää varten.
7. ON -merkkivalo.	Kun merkkivalo palaa, se osoittaa, että koneessa on virta päällä ja päävirtakatkaisin on asennossa kytketty (I).
8. Hätäseiskytkin.	Sienimäinen punainen hätäpainike koneen pysäytystä varten silloin, kun siinä esiintyy vikoja tai hätätilanteissa (luku 8.1).

5.3 Sähkökytkentä ja käynnistys

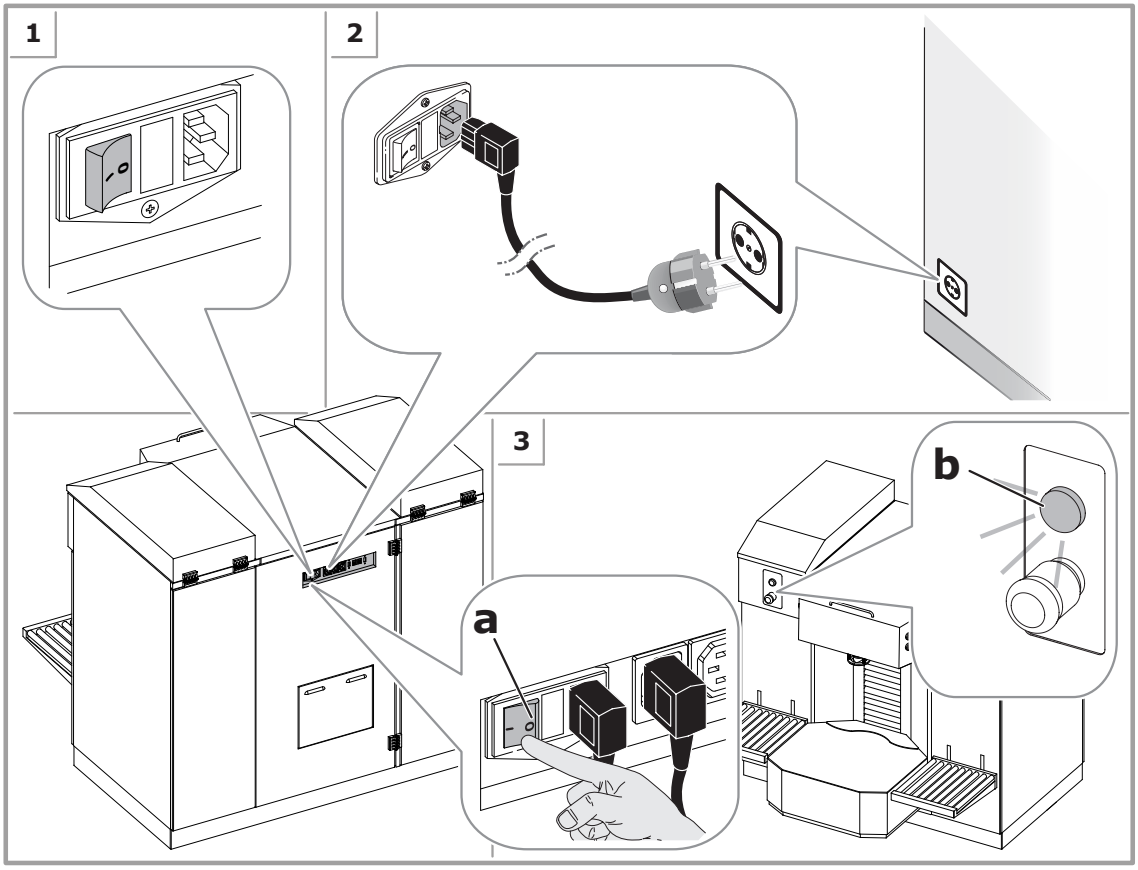

Jos virran merkkivalo ei syty, varmista, ettei hätäpainike ole alhaalla (luku 5.5). Jos tietokone ja näyttö eivät kytkeydy päälle, tarkista, että virtajohdot on kytketty oikein lisäpistokkeisiin ja että niiden virtakytkimet on päällä.

Ohjelman käynnistyksen yhteydessä käyttäjä vastaanottaa eri pyyntöjä toimenpiteiden, kuten alustuksen suorittamiseksi (luku 5.4). Tämä toimenpide liittyy tiukasti käytettyyn hallintaohjelmaan.

5.4 Alustus

ALUSTUS on alustava toimenpide, joka on suoritettava koneen käynnistyksen yhteydessä.

Jos ainoastaan tietokone sammutetaan ja sytytetään uudestaan, vaikka ohjelma pyytääkin alustusta, se ei ole aina välttämätöntä, vaan se tehdään koneenkäyttäjän harkinnan perusteella.

VAARA

Jos Autocap on auki, alustus sulkee sen automaattisesti.

Jos automaattinen purkkipöytä on tietyllä korkeudella, se laskeutuu täysin alas.

Tämän lisäksi koneen alustus on suoritettava seuraavissa tapauksissa:

- Työjakson alussa, vaikka vain tietokone olisi sammutettu sitä ennen.
- Hallintaohjelmaan asetettujen uusien toimintaparametrien lähettämiseksi.
- Hätäpysäytyksen jälkeen (luku 5.5).

Katso lisätietoja alustuksesta ohjelman käyttöohjeista.

5.5 Hätäpysäytys

Jos koneessa esiintyy vikoja tai vaaratilanteita, paina hätäpainiketta. Painiketta painamalla virran syöttö koko koneeseen katkeaa ja se pysähtyy täysin.

Hätäpainike ei sammuta tietokonetta, sillä se vaatii erityisiä sammutustoimenpiteitä (apupistorasian virransyöttö ei katkea).

Kun toimintahäiriön syy on poistettu tai vaaratilanne ratkaistu, resetoi painike vetämällä sitä ulospäin.

VAROITUS

Normaalin toiminnan palautuksen yhteydessä on suoritettava koneen alustus (luku 5.4).

5.6 Koneen sammuttaminen

VAROITUS

ON SUOSITELTAVAA, ETTÄ KONETTA EI SAMMUTETA KOSKAAN, ei edes toiminnan liikkeen/toimipisteen kiinnioloaikoina, sillä ajastetut automaattitoiminnot mahdollistavat pastan laadun ja tasaisen koostumuksen säilytyksen.

Jos koneen sammutus on välttämätöntä, vältä pitämästä sitä pitkään sammutettuna. Kun konetta ei käytetä, sammuta mahdollisesti ainoastaan tietokone.

Koneen käyttämä sähkömäärä seisonnan tai sekoitusjakson aikana on erittäin alhainen.

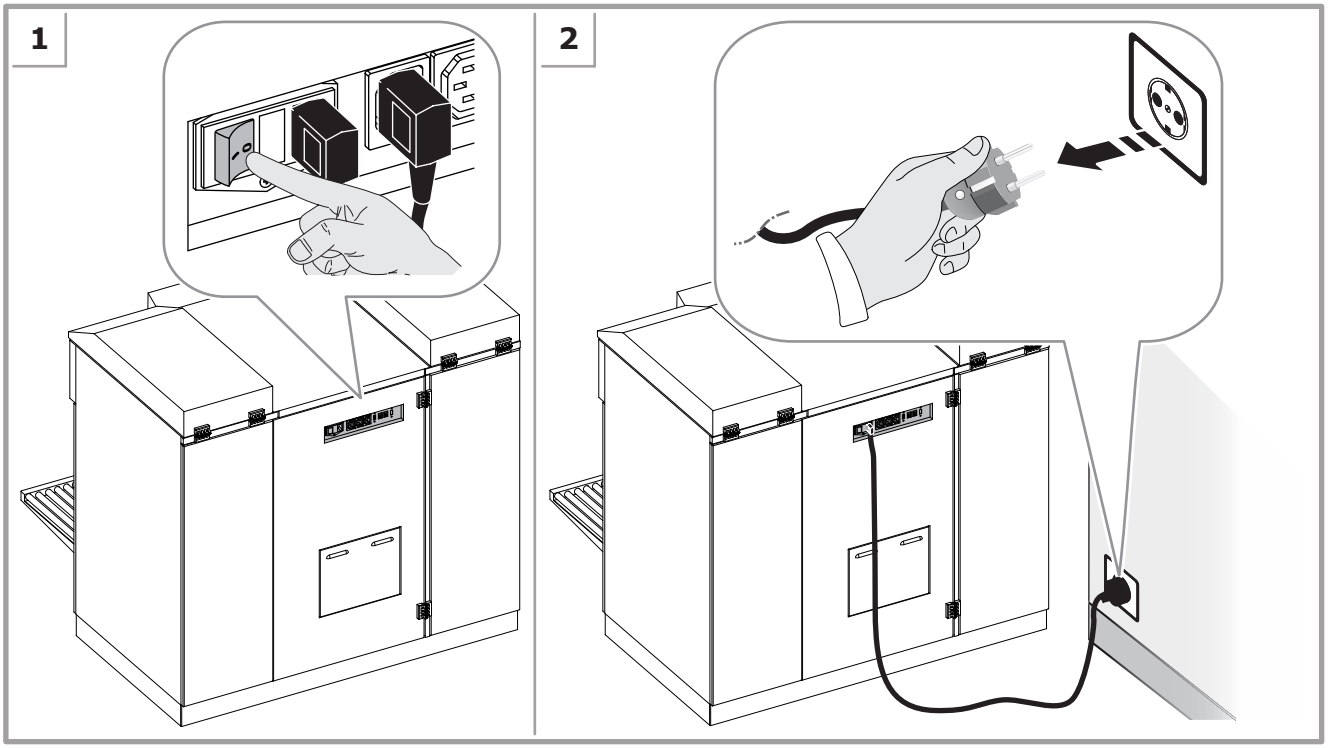

6 SÄVYTYSKONEEN KÄYTTÖ

6.1 Yleisvaroitukset

Seuraavia henkilönsuojaimia on käytettävä näiden toimintojen aikana.

VAARA

Ainoastaan yhden koneenkäyttäjän pitää käyttää konetta; koneenkäyttäjän lisäksi paikalla ei saa olla muita käyttäjiä, jotka voivat saavuttaa ja koskea koneen osia sen toiminnan aikana.

Konetta ei saa käyttää ilman suojuksia tai jos koneeseen mahdollisesti asennetut turvalaitteet on kytketty pois, rikki tai puuttuvat. Suojalevyt on pidettävä suljettuina.

Älä missään tapauksessa aseta käsiä annostelualueelle koneen käytön aikana, lukuun ottamatta purkkien latausta ja purkua.

Purkkien liikuttamisen aikana, älä ylitä voimassa olevien normien määrittelemiä painoraja-arvoja (20 kg naisille, 25 kg miehille).

6.2 Työpäivän alussa

Suorita seuraavat toimenpiteet jokaisen työjakson alussa:

- Tarkista suutinpaketin puhtaus.
- (Liuotinpohjainen kostutuskuppi tai ilman kostutuskuppia) Tarkista sienen puhtaus ja kyllästyminen; jos kyllästyminen on tarpeen, käytä tarkoitukseen sopivaa nestettä (nesteen valinta riippuu pastojen ominaisuuksista ja valinnan saa suorittaa vain käytettyjen tuotteiden valmistaja).
- (Vesipohjainen kostutuskuppi) Tarkista, että säiliön vesitaso on minimiarvon yläpuolella.
- Suorita alustus ja aamuannostus.

6.3 Koneen ohjaus

Hallintaohjelma ohjaa käyttäjää koneen käytössä. Ohjelma näyttää suoritettavien toimenpiteiden ohjeet ja koneen toiminnot.

Ohjausvaiheet	Vaihtoehdot	Viite
Suorita ohjelman valinnat (tuotteen, kaavan ja purkin valinta).		
Aseta purkki koneeseen ja säädä purkkipöydän korkeus.	puoliautomaattinen purkkipöytä	luku 6.3.1
	automaattinen purkkipöytä	luku 6.3.2
	rullakuljettimella	luku 6.3.3
Säädä purkin asema suutinpakettiin nähden.	purkkien keskittimen kanssa	luku 6.3.4
	B.H.L:n kanssa Laser	luku 6.3.5
Suorita purkin kannen lävistys (valinnainen).	lävistimen kanssa	luku 6.3.6
Määritä annostelukaava ohjelmiston avulla.		luku 6.3.7
Annostelun lopussa poista purkki ja siirry seuraavaan annosteluprosessiin.		

6.3.1 Purkin asettelu - Puoliautomaattinen purkkipöytä

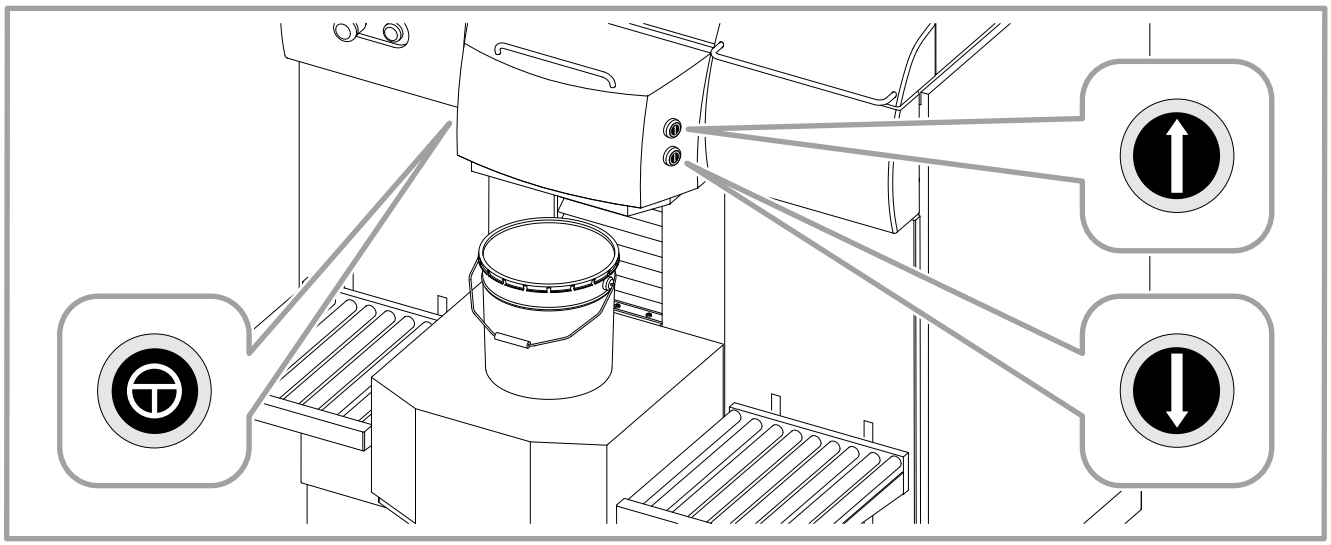

	Purkkipöydän nousu	Purkkipöytä nousee silloin, kun painiketta painetaan yhdessä turvapainikkeen kanssa ja pöytä pysähtyy välittömästi painikkeen vapautuksen jälkeen. Jos painiketta ei vapauteta, purkkipöytä pysähtyy automaattisesti silloin, kun valokenno havaitsee pöydälle asetetun purkin.
	Purkkipöydän lasku	Purkkipöytä laskee silloin, kun painiketta painetaan yhdessä turvapainikkeen kanssa ja pöytä pysähtyy välittömästi painikkeen vapautuksen jälkeen.
	Purkkipöydän aktivoinnin turvapainike	Nostaa ja laskee purkkipöydän silloin, kun kytkintä painetaan yhtä aikaa nosto- tai laskupainikkeen kanssa ja pöytä pysähtyy välittömästi turvakytkimen vapautuksen jälkeen.

Puoliautomaattisessa purkkipöydässä on alaturvalaatta (luku 3.5) niin, että puristuksiin jääminen vältettäisiin. Turvalaatta pysäyttää purkkipöydän, jos käyttäjä koskee sitä epähuomiossa.

1. Aseta purkki purkkipöydän päälle. Käytä mahdollisia kääntyviä rullakuljettimia painavien purkkien saattamiseksi purkkipöydälle ja siitä pois (luku 6.3.3). Paina ja pidä alhaalla **Turvakytkintä** ja **Nousupainiketta-** nostaaksesi purkkipöydän, joka pysähtyy silloin, kun purkki on oikealla korkeudella.
2. Laske purkkipöytä tarvittaessa **Turvakytkintä** ja **Laskupainiketta** painamalla.

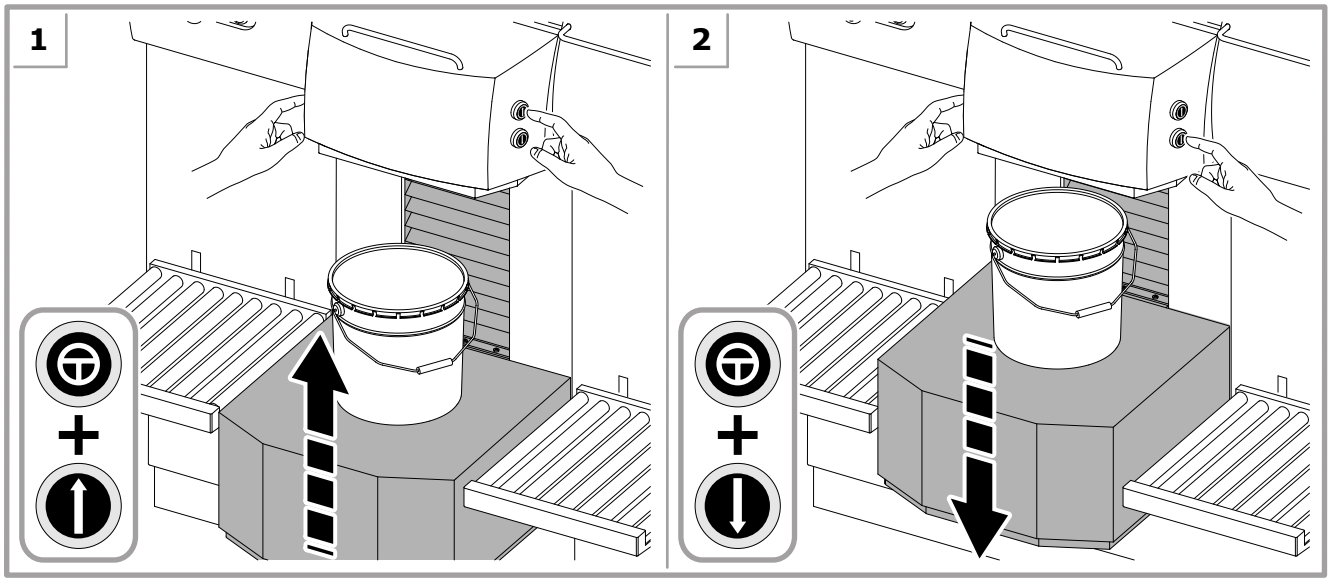

6.3.2 Purkkien asettelu - Automaattinen purkkipöytä

Koneessa on kaksi turvalevyä (luku 3.5) puristuksiin jäämisen vaaran välttämiseksi. Turvalevy pysäyttää purkkipöydän, jos käyttäjä koskee sitä epähuomiossa.

1. Aseta purkki purkkipöydän päälle. Käytä mahdollisia kääntyviä rullakuljettimia painavien purkkien saattamiseksi purkkipöydälle ja siitä pois (luku 6.3.3).

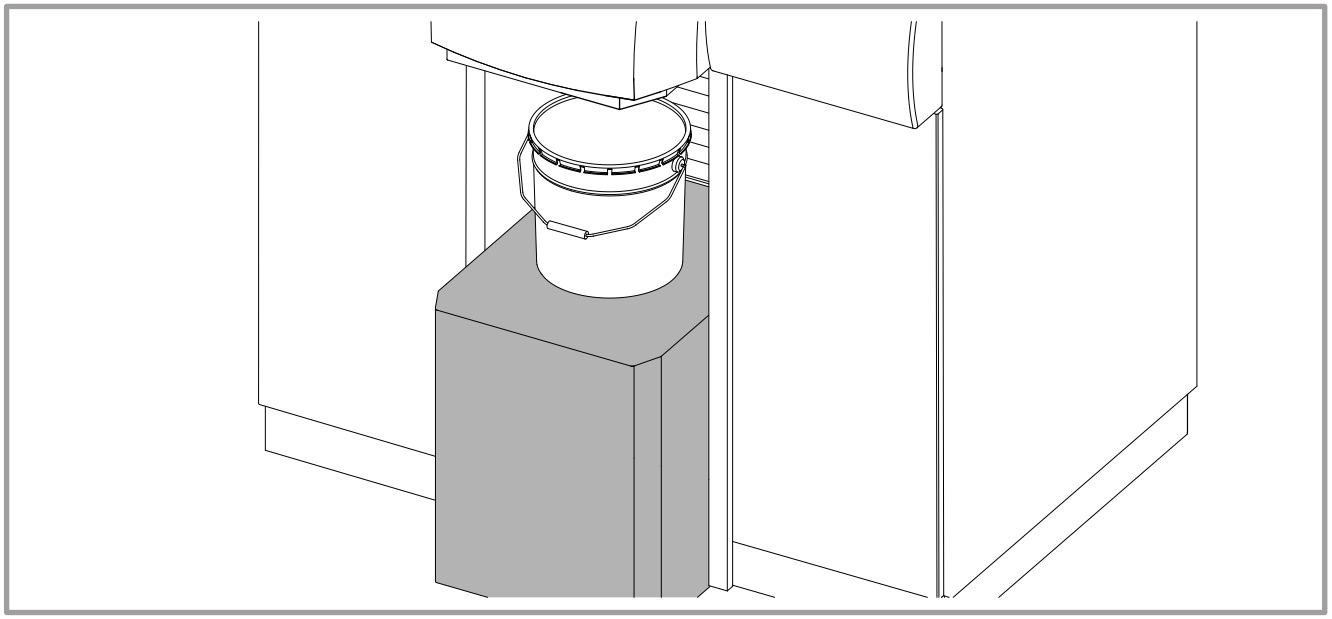

Hallintaohjelma ohjaa automaattisen purkkipöydän liikettä, tarkistaa purkin olemassaolon ja että purkki vastaa hallintaohjelman kaavaan valittua purkkia.

Tarkistukset suoritetaan myös valokennon avulla, joka sijaitsee suutinpaketin alapuolella. Kun valokenno havaitsee purkkipöydälle asetetun purkin, purkkipöytä pysähtyy automaattisesti.

Kun purkki on pysähtynyt paikoilleen, hallintaohjelma ilmoittaa virheestä, jos purkkipöydällä ei ole purkkia tai jos purkki on liian pieni tai suuri valittuun purkkikokoon nähden.

6.3.3 Purkkien asettelu - Rullakuljetin

Aseta purkki rullakuljettimeen ja saata se suutinpaketin kohdalle.

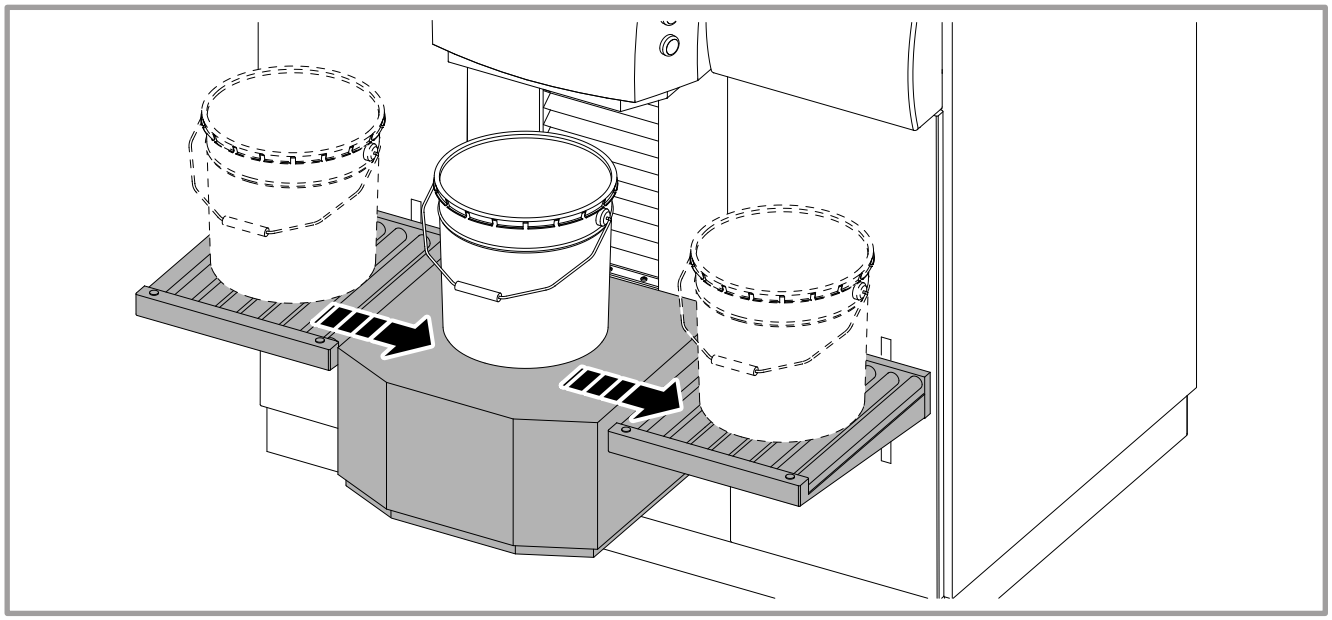

6.3.4 Purkkien keskitin

Aseta purkki vastaavan läpimitan omaavaan keskitysrenkaaseen.

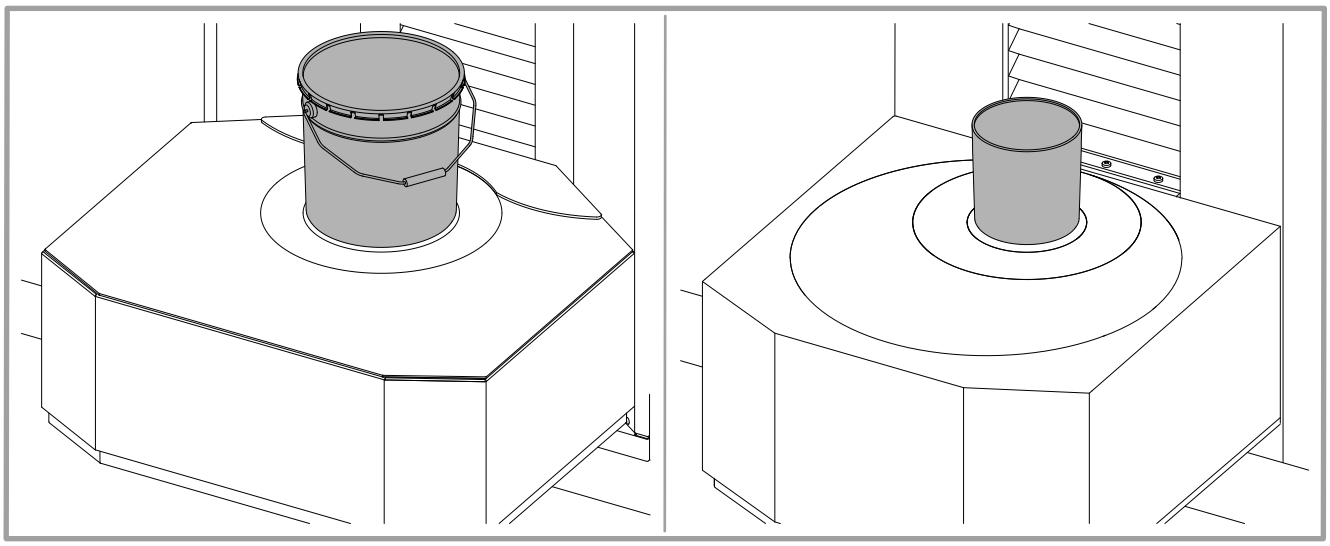

6.3.5 Bung Hole Locator

1. Kun purkki on asetettu niin, että se peittää valokennon A, lasersäteet syttyvät.
2. Aseta purkki niin, että kannen reikä on kohdistettu lasersäteisiin.

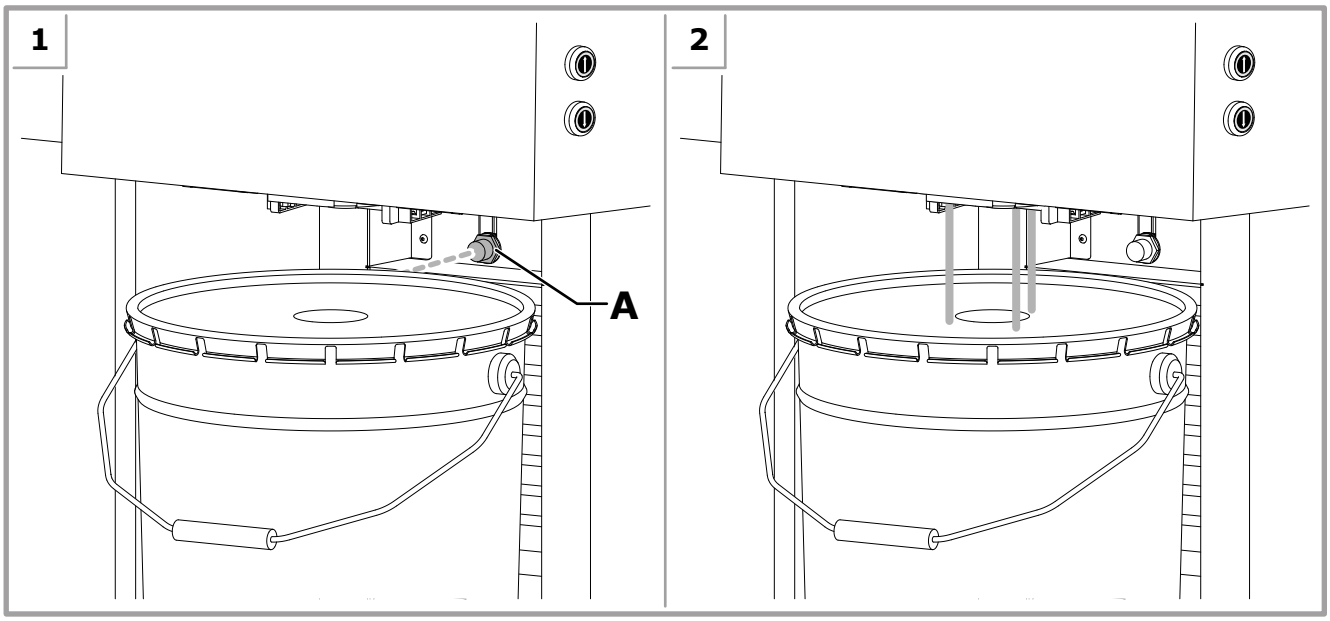

6.3.6 Purkkien lävistys

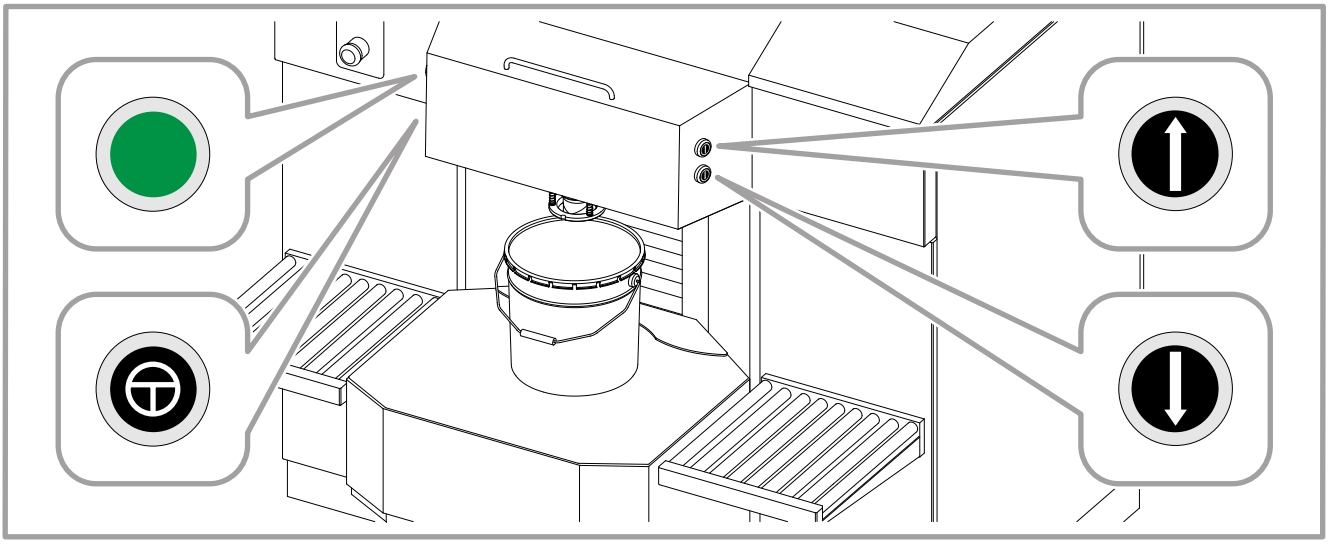

Purkkipöydän nousu	
Purkkipöydän lasku	Kun lävistyksen merkkivalo palaa ja kolmea painiketta painetaan samanaikaisesti, purkkipöytä nousee lävistyksen suorittamiseksi.
Purkkipöydän aktivoinnin turvapainike	
Merkkivalo lävistystä varten	Syttynyt vihreä merkkivalo ilmoittaa, että kone on valmis lävistystä varten sillä purkki on asetettu oikein ja se peittää valokennon. Vilkkuva merkkivalo osoittaa, että lävistyksen aikana on tapahtunut virhe.

*Lävistys on suoritettava **ENNEN** annostelun aktivointia hallintaohjelmasta.*

1. Kun purkki on asetettu oikein ja se peittää valokennon A (luku 6.3.1), vihreä merkkivalo syttyy ja ilmoittaa, että lävistys voidaan suorittaa.

VAROITUS

Varmista, että purkissa on kansi.

2. Paina ja pidä alhaalla samanaikaisesti **Turvakytkintä**, **Nousu-** ja **Laskupainiketta**; purkkipöytä nousee edelleen niin, että se työntää purkin lävistintä vasten, jonka jälkeen se palaa takaisin lähtöasemaan; painikkeet voidaan vapauttaa purkkipöydän laskun aikana.

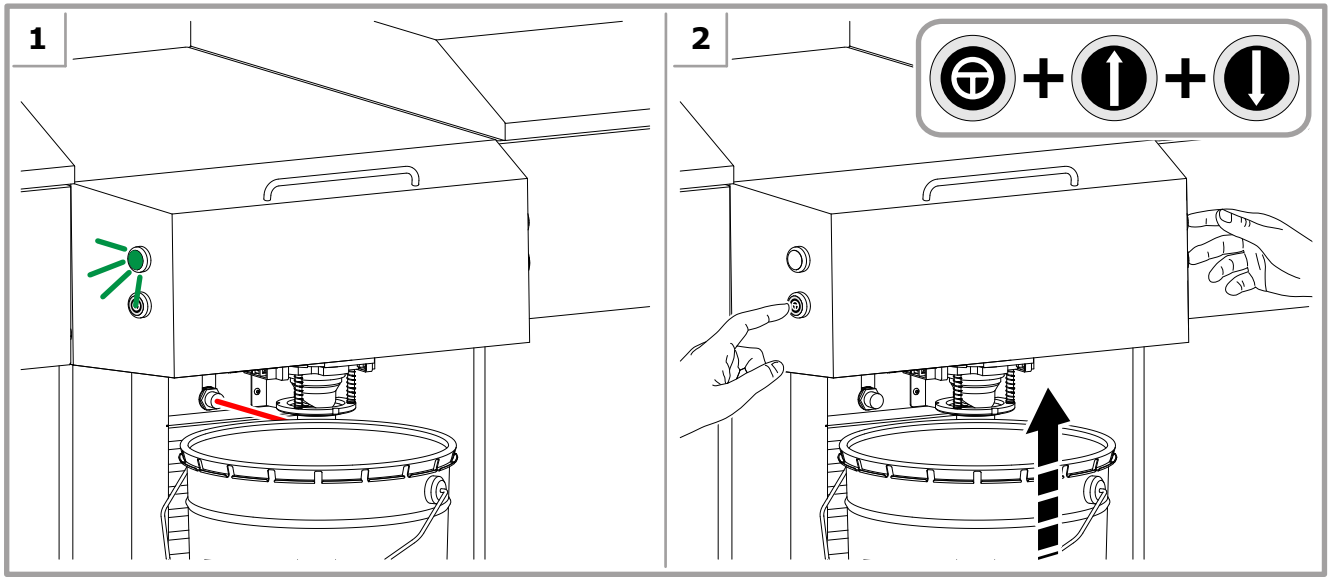

6.3.7 Annostelu

Kun annetaan annostelukomento, Autocap avautuu suutinpaketin vapauttamiseksi ja kone aloittaa tuotteiden annostelun valitun kaavan määrien mukaisesti; annostelun jälkeen Autocap sulkeutuu automaattisesti.

Annosteluaika riippuu kaavassa määritellyn suurimman pastamäärän tarvitsemasta annosteluajasta.

6.4 Automaattiset prosessit

Pastojen sekoitus on ajastettu toiminto, joka aktivoituu automaattisesti tuotteiden optimaalisen koostumuksen ja tasaisuuden säilyttämiseksi. Sekoitus tapahtuu säiliön sisällä olevilla sekoittimilla.

Kierto**järjestelmä** kierrättää pastan syöttöpiireissä, ja pastan jääminen piirin eri osiin estyy. Pasta poistuu säiliön pohjasta ja palaa sisään uudelleenkierrätysputkesta, tulematta ulos suutinpaketista.

Sekoitusjakson ja kiertojakson kesto ja aikaväli voidaan mukauttaa konfigurointiohjelmalla koneessa käytettyjen tuotteiden mukaan.

Säilytä säiliöt kansillaan suljettuina, ja vältä panemasta käsiä säilöön, myös silloin kun pastaa ei ole.

Konetta voidaan käyttää myös automaattisen toimintajakson aikana; toimintajakso keskeytyy ja se jatkuu, kun konetta ei käytetä muutamaan sekuntiin.

6.5 Säiliöiden täyttö

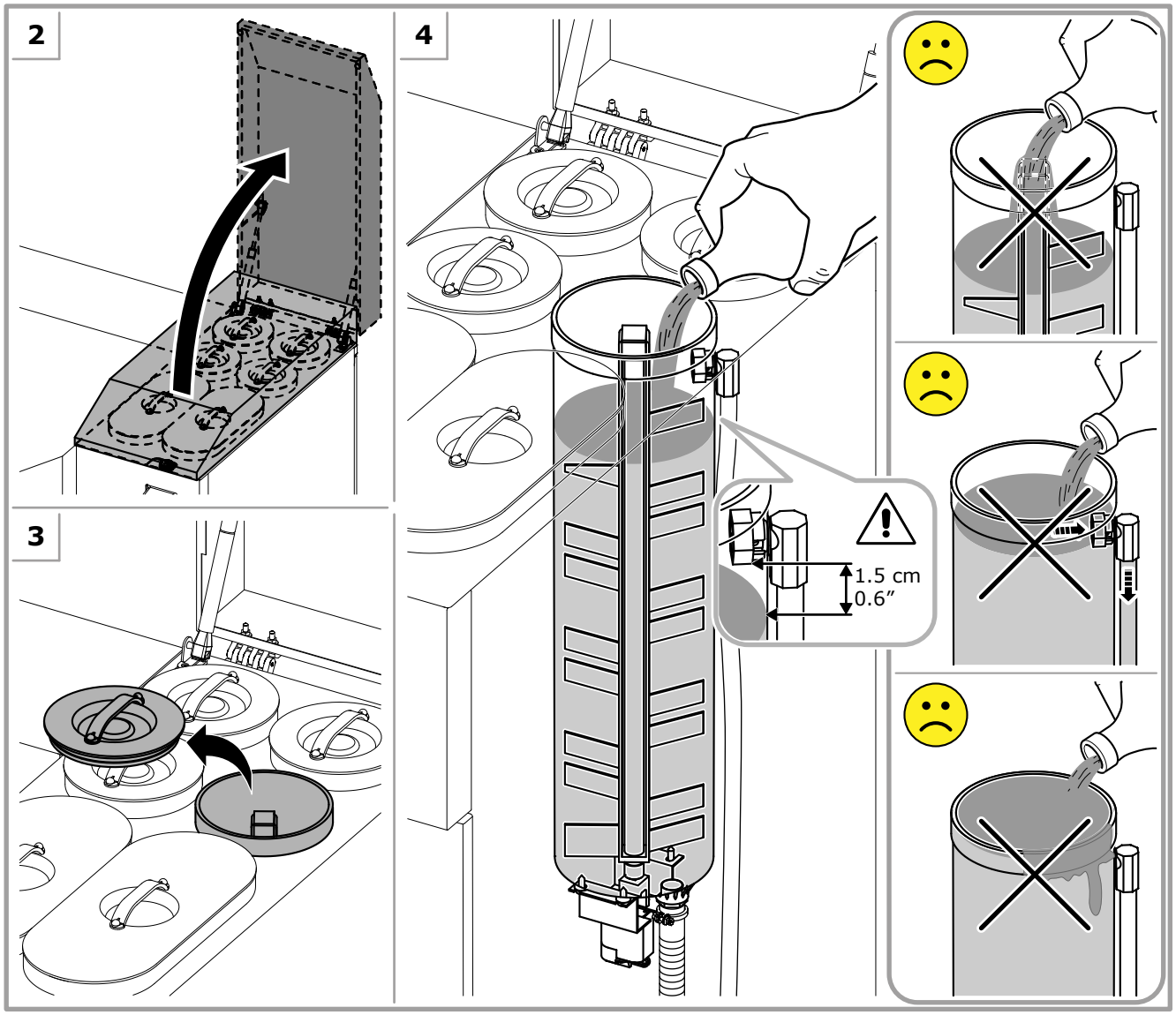

1. Paina hätäseiskytkintä (luku 5.5).
2. Avaa yläkannet.
3. Poista täytettävän säiliön kansi.

Sekoita säiliöihin kaadettavaa pastapurkkia käsin. Älä käytä automaattisekoittimia.

4. Kaada haluttu määrä pastaa säiliöön, sitä ruiskuttamatta ja välttäen, että ilmaa emulgoituu pastaan.

VAROITUS

Älä koskaan ylitä pastan maksimitasoa säiliössä, se on noin 1,5 cm:iä uudelleenkierrätysputken alapuolella. Älä kaada pastaa suoraan sekoittimen akseliin.

5. Sulje säiliö sen kannella.
6. Toista edellä mainitut toimenpiteet muiden säiliöiden täyttämiseksi.
7. Sulje yläkannet ja resetoi kone vapauttamalla hätäpainike (luku 5.5).
8. Päivitä täytettyjen säiliöiden pastataso koneen hallintaohjelmaan (katso ohjelman käyttöohjeet).

VAROITUS

Jos säiliö on täytetty liian täyteen:

- Jos tuotetta pääsee valumaan koneen sisälle, älä puhdista sitä; sammuta kone heti ja ota yhteyttä tekniseen huoltopalveluun.
- Jos ainetta kaatuu säiliön ulkopuolelle, kone tulee sammuttaa välittömästi ja aine on puhdistettava huolellisesti paperilla tai kostealla pyyhkeellä. Jos mahdollista, anna pastan kuivua ja poista se kaapimella.
- Jos tuotetta ei ole vielä valunut ulos säiliön reunoilta, älä sulje säiliön kantta, vaan annostele ylimääräinen pasta ulos, kunnes oikea taso saavutetaan. Puhdista säiliön reunat huolellisesti paperilla tai kostealla pyyhkeellä ennen kannen sulkemista.

ÄLÄ KOSKAAN KÄYTÄ VESI-TAI LIUOTINAINEPOHJAISIA PUHDISTUSAINEITA KONEEN PUHDISTUKSEEN.

VAARA

Kun käytetään **pastaa, jotka sisältävät haihtuvia liuotteita** säiliöiden täyttö pitää tehdä, yksi säiliö kerrallaan, jolloin vain yhden säiliön kansi on auki.

VAROITUS

Jos säiliöitä ei täytetä, tuotetun värin tarkkuus voi vaihdella tai säiliö ja koneen piirit voivat tyhjentyä.

Jos käytetään liuotinvapaita pastoja tai "nopeasti kuivuvia" pastoja, kehotamme säilyttämään säiliöt aina täysinäisinä, täyttämällä ne usein.

Pastan täytön jälkeen on suositeltavaa aktivoida sekoitustoiminto hallintaohjelmaa käyttäen niin, että pastaan mahdollisesti sekoittunut ilma poistuu.

6.6 Ongelmatilanteet

Ongelma	Syy	Ratkaisu
Kone ei käynnisty.	Kone on kytketty irti virtalähteestä.	Tarkista koneen takana olevat kytkennät (luku 5.3).
	Pääkatkaisin on pois päältä (O).	Vie pääkatkaisin asentoon (I) (luku 5.3).
	Hätäpainike on painettu alas.	Resetoi hätäpainike (luku 5.3).
	Yksi tai useampi sulake on voinut palaa.	Vaihda sulaketilan palaneet sulakkeet (luku 5.3).
	Virtalähde on ylikuumentunut.	Odota joitakin minuutteja ja kokeile uudelleen. Jos ongelma esiintyy uudelleen, ota yhteyttä valtuutettuun huoltopalveluun.
	Vioittuneet sähkökytkennät.	Ota yhteyttä valtuutettuun huoltopalveluun.
Hallintaohjelma ilmoittaa, ettei yhteys sävytyskoneeseen toimi.	Kone on sammunut.	Käynnistä kone (luku 5.3) ja käynnistä hallintaohjelma uudelleen.
	Kone on kytketty irti tietokoneesta.	Tarkista koneen takana olevat kytkennät (luku 5.3).
	Sarjaportti tai tietokoneen USB-portti on konfiguroitu virheellisesti tai se on viallinen.	Tarkista viestintäportin oikea konfigurointi koneen konfigurointi- ja kalibrointiohjelmaa käyttäen.
		Korjaa sarjaportti tai tietokoneen USB-portti.
	Vaurioitunut sarjaliikennekaapeli.	Vaihda yhteyskaapeli valmistajalta saatuun alkuperäiseen kaapeliin.
	Viallinen yhteys.	Ota yhteyttä valtuutettuun huoltopalveluun.
Lävistimen vihreä merkkivalo vilkkuu.	Käyttäjä on vapauttanut jonkin painikkeista ja keskeyttänyt näin lävistyksen.	Laske puoliautomaattinen purkkipöytä (luku 6.3.1), kunnes purkki ei peitä enää valokennoa, lävistyksen merkkivalo lakkaa vilkkumasta, aseta kannella varustettu purkki ja toista toimenpiteet.
	Lävistys epäonnistui, sillä purkissa ei ollut kantta.	
	Mekaanisista ongelmista johtuen lävistin ei ole palautunut lähtöasemaan.	LEIKKAUTUMISVAARA. SUOJAKÄSINEIDEN KÄYTTÖ ON PAKOLLISTA. Tartu lävistimeen ja vie se lähtöasemaan, lävistyksen merkkivalo lakkaa vilkkumasta, toista toimenpiteet. Jos ongelma esiintyy uudelleen, ota yhteyttä valtuutettuun huoltopalveluun.

7 PÄIVITTÄINEN HUOLTO

7.1 Yleisvaroitukset

Seuraavia henkilönsuojaimia on käytettävä näiden toimintojen aikana.

VAARA

Ennen mitä tahansa huoltotoimea, sammuta kone ja poista verkkokaapeli pistorasiasta.

Koneen huoltotoimien aikana riski joutua kosketuksiin pastan kanssa on korkea; noudata luvun 3.2 ohjeita.

7.2 Huoltotaulukko

VAROITUS

Mainitut toiminta-aikavälit ovat viitearvoja, sillä ne riippuvat pastojen ominaisuuksista ja ympäristöolosuhteista.

Toimenpiteet	Lisävarusteet	Taajuus		
		työjakson alku	2 kertaa viikossa	tarvittaessa
Alustus ja aamuannostus		✓		
Suutinpaketin puhdistus		✓		
Sienen puhtauden tarkistus		✓		
Sienen kyllästyksen tarkistus	liuotinpohjainen kostutuskuppi tai ei kostutuskuppia	✓		
Sienen kostutus	liuotinpohjainen kostutuskuppi tai ei kostutuskuppia		✓	
Sienen puhdistus			✓	
Lävistimen kunnon tarkistus	lävistin		✓	
Sävytyskoneen ulkoinen puhdistus				✓
Kostutuskupin vesisäiliön täyttö	vesipohjainen kostutuskuppi			✓

7.3 Käytettävät tuotteet

Muistutamme käyttämään tuotteita, jotka sopivat koneessa olevien pastojen ominaisuuksille, seuraavissa vaiheissa: suutinpaketin puhdistus – kostutuskupin sienen kostutus.

Pastatyyppi	Suositeltava tuote
Liuotinpohjainen	hitaasti haihtuva liuotinaine, joka sopii käytetyille pastoille
Vesipohjainen	vesi
Sekajärjestelmät	valinta riippuu pastan valmistuksessa käytettyjen aineiden erikoistyypistä; kysy lisätieto- ja jälleenmyyjältä tai tuotteiden valmistajalta.

Jos Autocap-yksikköön, sieniin tai kostutuskupin säiliöön muodostuu hometta, käytä seuraavia liuoksia:

- 50%-liuos (tilavuus-%) propyleeniglykolia vedessä
- AgCl-liuos vedessä
- Laimennettu valkaisuaine, 1%.

7.4 Ulkoinen puhdistus

VAROITUS

ÄLÄ KOSKAAN KÄYTÄ VESI-TAI LIUOTINAINEPOHJAISIA PUHDISTUSAINEITA KONEEN PUHDISTUKSEEN.

Jos tuotetta pääsee valumaan koneen sisälle, älä puhdista sitä; sammuta kone heti ja ota yhteyttä tekniseen huoltopalveluun.

Jos tuotetta kaatuu, puhdista kone välittömästi.

1. Kytke kone irti verkkovirrasta (luku 5.6).
2. Puhdista koneen päällykset, paneelit ja ohjaimet pehmeällä ja kuivalla pyyhkeellä tai kevyesti pesuaineella kostutetulla pyyhkeellä niin, että lika, pöly tai pasta poistuu.
3. Kytke kone uudelleen verkkovirtaan ja käynnistä se (luku 5.3).

Mitä tulee tietokoneen puhdistukseen, pidä viitekohtana valmistajan käyttöohjetta.

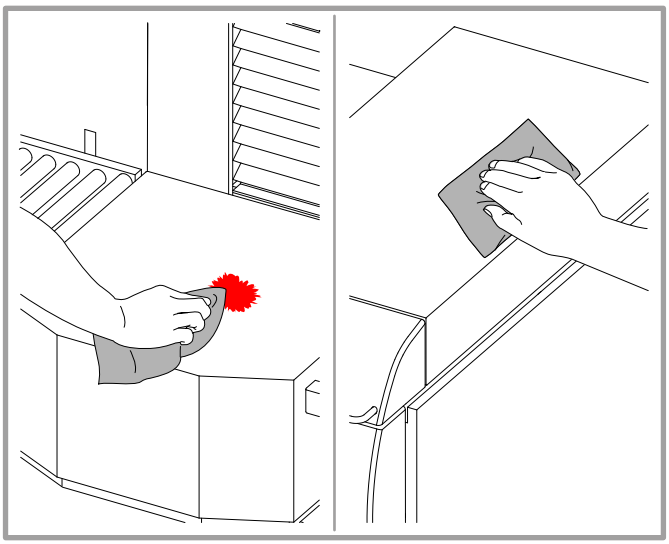

7.5 Suutinpaketin puhdistus

1. Avaa Autocap vastaavalla hallintaohjelman ohjaimella.
2. Kytke kone irti verkkovirrasta (luku 5.6).
3. Puhdista suutinpaketti huolellisesti teräväpäisellä välineellä; poista mahdollinen kuivunut pasta ja varo, ettei suuttimien päät vaurioidu.
4. Kytke kone uudelleen verkkovirtaan ja käynnistä se (luku 5.3); Autocap sulkeutuu automaattisesti alustusvaiheessa.
5. Suorita annostelu vastaavalla hallintaohjelman ohjaimella.

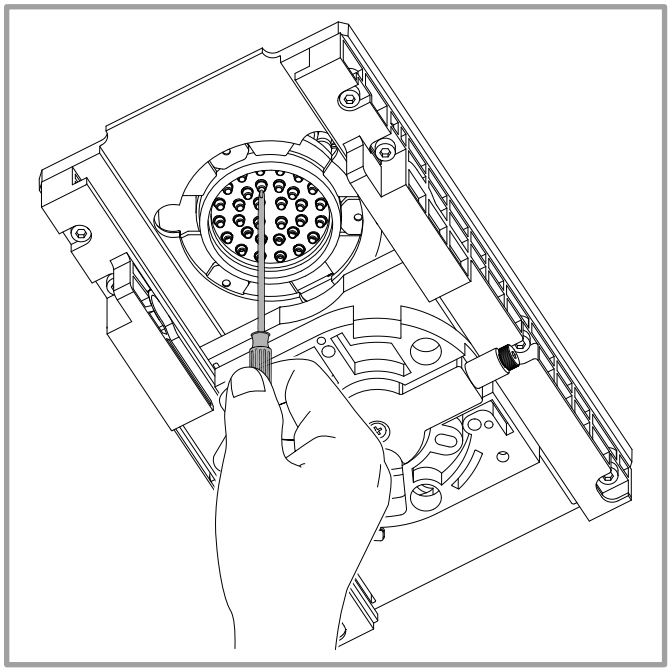

7.6 Kostutuskupin sienen puhdistus ja kostutus

Jos sienen vaihto on tarpeen, käytä ainoastaan purkin mukana tulevia sieniä.

		8 mm	Ruuvien/autocap-yksiköiden irrotus

VAARA

JOS KONEESSA ON LÄVISTIN, SUOJAKÄSINEIDEN KÄYTTÖ ON PAKOLLISTA.

1. Avaa Autocap vastaavalla hallintaohjelman ohjaimella.
2. Kytke kone irti verkkovirrasta (luku 5.6).
3. Jos olemassa, avaa syöttöalueen tarkistusluukku.
4. Irrota ruuvi A ja poista sienen kannatin B kiertämällä sitä vastapäivään.

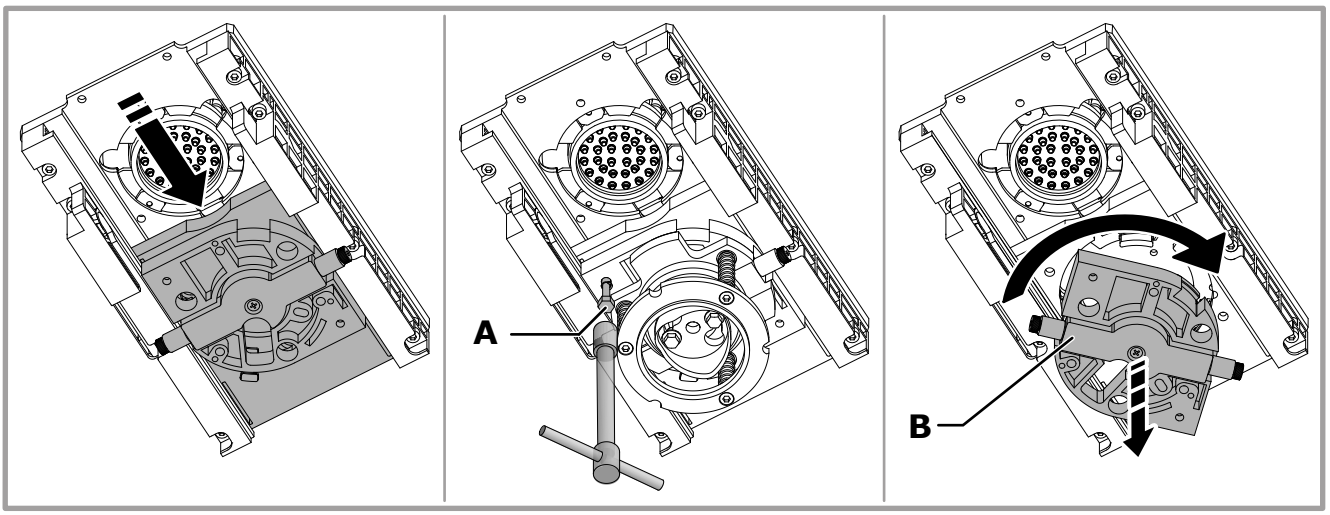

ILMAN KOSTUTUSKUPPIA	LIUOTINPOHJAINEN KOSTUTUS-KUPPI	VESIPOHJAINEN KOSTUTUSKUPPI
a. Tarkista sienen kunto ja kostuta se. Nestetaso ei saa ylittää sienen korkeutta. Jos sieni on liian likainen, irrota ja pese se huolellisesti.	b. Tarkista sienen kunto. Jos sieni on liian likainen, irrota ja pese se huolellisesti. Täytä sienen kannattimessa oleva pieni astia liuotusaineella ja aseta sieni suodattimeen niin, että sen pää uppoaa liuotusaineeseen.	c. Tarkista sienen kunto. Jos sieni on liian likainen, irrota ja pese se huolellisesti.

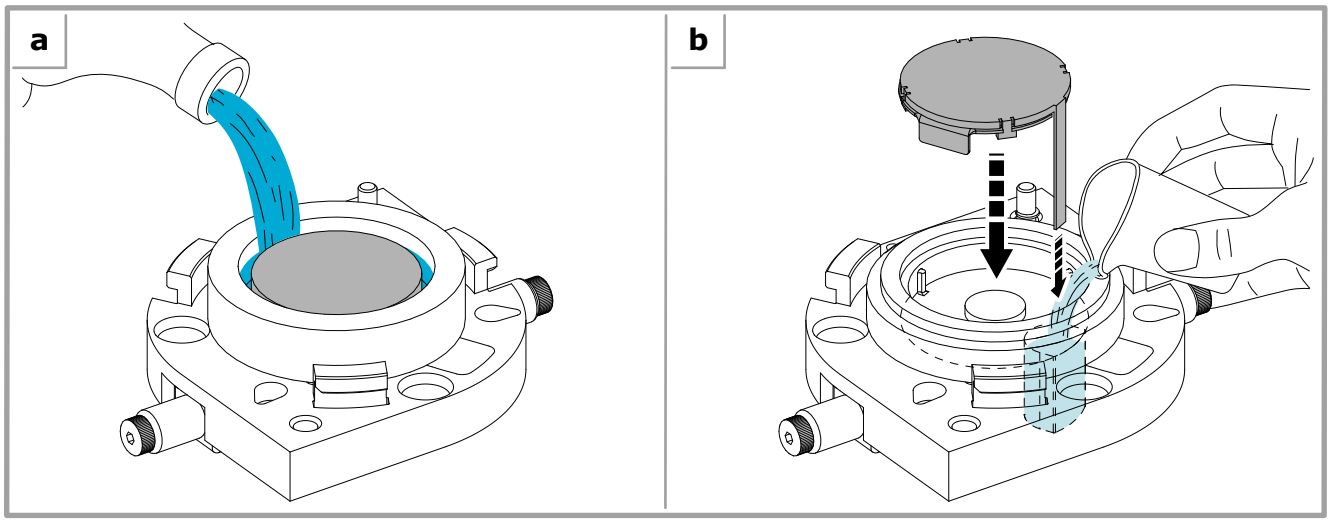

5. Jos sieni on vaurioitunut, vaihda se uuteen.
6. Asenna sienen kannatin takaisin paikoilleen.
7. Kytke kone uudelleen verkkovirtaan ja käynnistä se (luku 5.3); Autocap sulkeutuu automaattisesti alustus-vaiheessa.

7.7 Lävistimen tarkastus ja vaihto

VAARA

SUOJAKÄSINEIDEN KÄYTTÖ ON PAKOLLISTA.

		8 mm	Lävistimen poisto

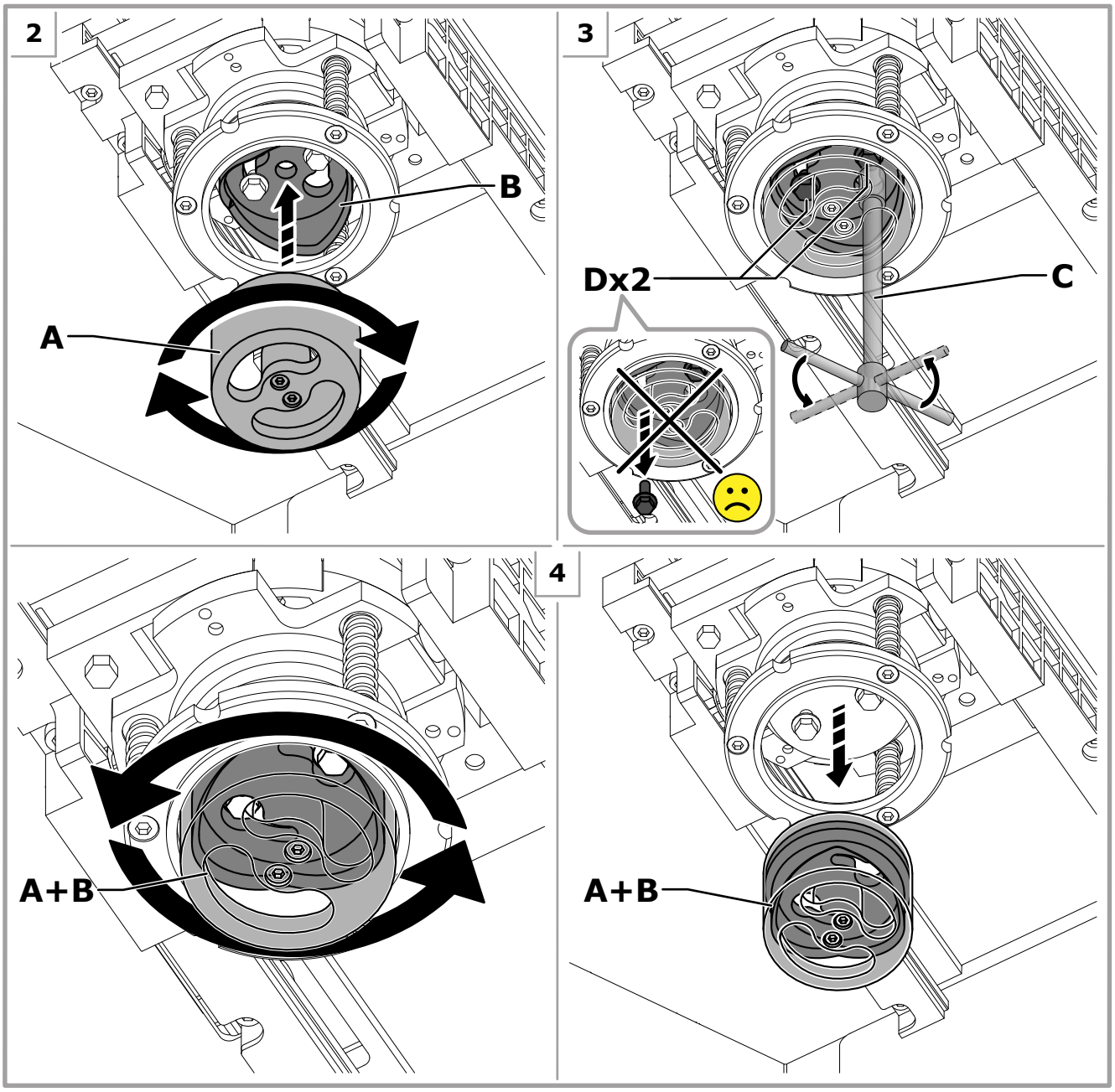

1. Kytke kone irti verkkovirrasta (luku 5.6).
2. Ruuvaa väline A lävistimeen B.
3. Aseta avain C välineen uriin ja löysää ruuveja D hiukan (irrottamatta niitä kuitenkaan).

4. Kierrä ja vedä välinettä A alaspäin niin, että lävistin B irtoaa, irrota lävistin täten välineestä.
5. Puhdista tarvittaessa lävistimen pinnat kovettumisilta käyttäen tuotteita, jotka sopivat järjestelmään. Seinämät on suositeltavaa voidella käyttäen yleistä myrkytöntä voiteluainetta (ENOTAP tai vastaava).
6. Asenna lävistin uudelleen paikoilleen noudattamalla ohjeita päinvastaisessa järjestyksessä.
7. Kytke kone uudelleen verkkovirtaan ja käynnistä se (luku 5.3).

Jos lävistys ei vastaa haluttua tulosta sen terän kulumisen takia, vaihda lävistin uuteen.

7.8 Kostutussysteemin säiliön täyttö

VAROITUS

Kun säiliön nestetaso laskee minitasolle, täytä se välittömästi.

1. Kytke kone irti verkkovirrasta (luku 5.6).
2. Avaa yläkansi säiliön kohdalta.
3. Irrota säiliön korkki ja lisää vettä (enintään 0,5 litraa), älä kuitenkaan YLITÄ MAKSIMITASOA.

Jotta kalkin kerääntymiseltä vältyttäisiin kovaa vettä käytettäessä, käytä tislattua vettä.

4. Kiinnitä säiliön korkki hyvin paikoilleen.
5. Sulje yläkansi, kytke kone uudelleen verkkovirtaan ja käynnistä se (luku 5.3).

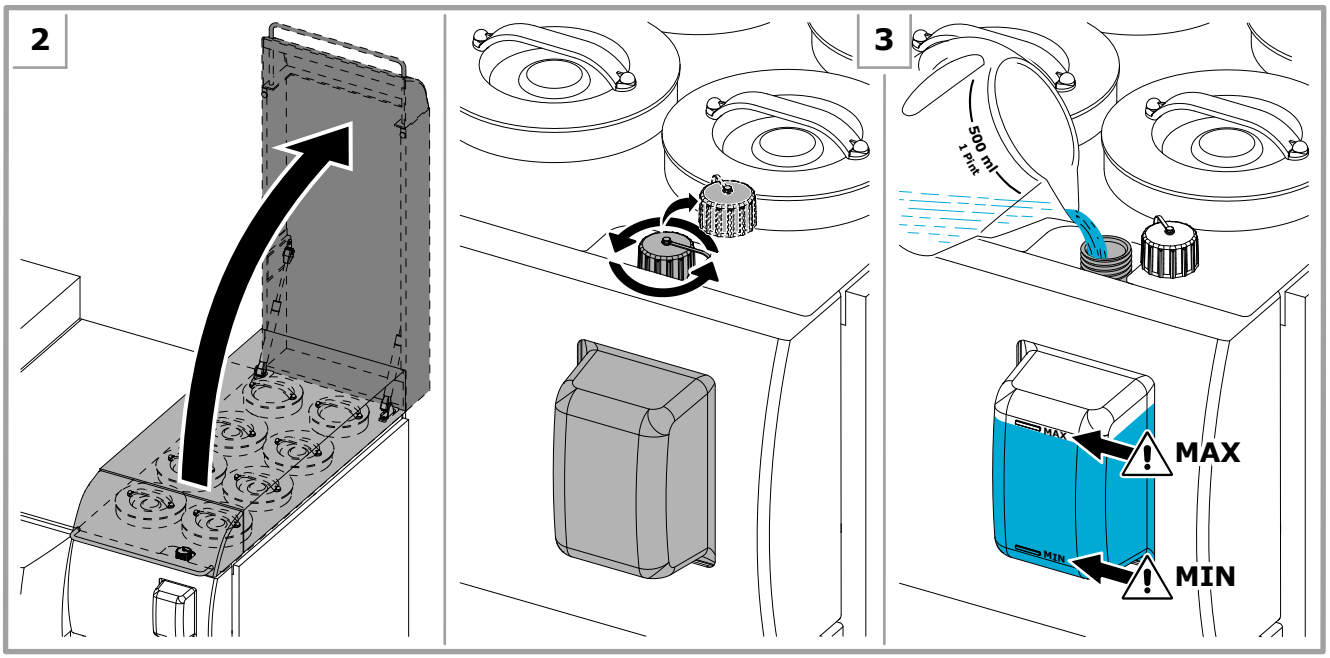

8 TEKNISET TIEDOT

8.1 Tekniset tiedot

		D600 TE	D600 TI	D700	D800TX
Jännite		Yksivaiheinen 220 - 240 V ~ ± 10% Yksivaiheinen 100 - 110 V ~ ± 10% Muut virransyötöt ovat saatavilla pyynnöstä			
Taajuus		50/60 Hz			
Sulakkeet*		F 10 A			
Maksimi ottoteho*		650 W		650 W (24:ään piiriin asti) 800 W (25-32:een piiriin asti)	
Melutaso		Vastaava äänenpainetaso: < 70 dB (A)			
Käyttöolosuhteet**		Lämpötila: välillä 10°C - 40°C Suhteellinen kosteus: 5% - 85% (ei kondensoitunut)			
Tärinä		Kone ei välitä maahan sellaista tärinää, joka voisi vaarantaa lähellä mahdollisesti olevien laitteiden tasapainoisuuden tai tarkkuuden.			
Annostelutekniikka		hammaspyöräpumppu			
Syöttöjärjestelmä		samanaikainen			
Suutinpaketti		Ulkoinen	Sisäinen	\	Ulkoinen
Säiliöt		yleinen (polyasetaali)			
Venttiilit		sähköventtiilit			
kg LB ***	Kone	290 kg (16) - 350 kg (24)		300 kg (16) - 410 kg (32)	
	Pakattu kone	330 kg (16) - 400 kg (24)		340 kg (16) - 450 kg (32)	

** Kytkettyjä apulaitteita ei mukaan luettu. Tehotiedot ovat viitearvoja ja ne riippuvat koneen kokoonpanosta.*
*** Käyttöolosuhteet vaikuttavat käytössä olevien pastojen käyttäytymiseen, pastatyyppien mukaisesti (ohjeita pyydettävä maalien pastojen valmistajalta). Annetut tiedot pätevät ainoastaan koneen suhteen.*
**** Tiedot viittaavat koneeseen, jonka säiliöt ovat tyhjät ja ilman lisävarusteita.*

	Vakiopiiri	LAB-piiri	HF-piiri
Annostelunopeus*(teoreettinen nopeudella 100 RPM)*	0,5 litraa/min	0,161 litraa/min	0,952 litraa/min
Minimiannostelu****	1/384 US fl oz (0,077 ml)	1/1152 US fl oz (0,026 ml)	1/192 US fl oz (0,154 ml)
Teoreettinen resoluutio ****	0,00214 cc/askel	0,000713 cc/askel	0,00428 cc/askel

***** Arvot riippuvat pastojen laadusta ja reologisista ominaisuuksista.*

8.2 Mitat

** Viitteelliset tiedot riippuvat koneen kokoonpanosta.*

D600 TI

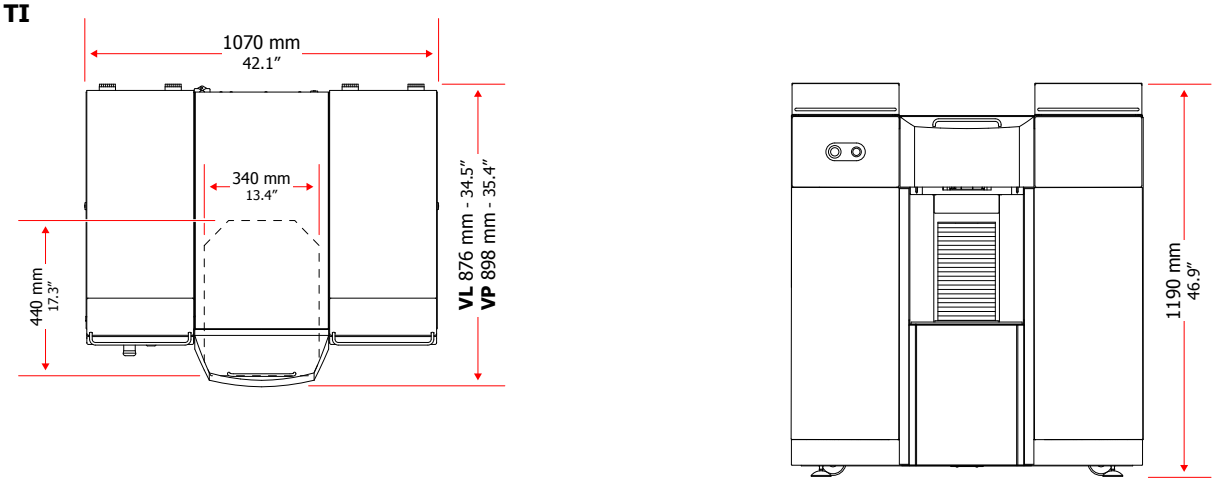

D600 TE

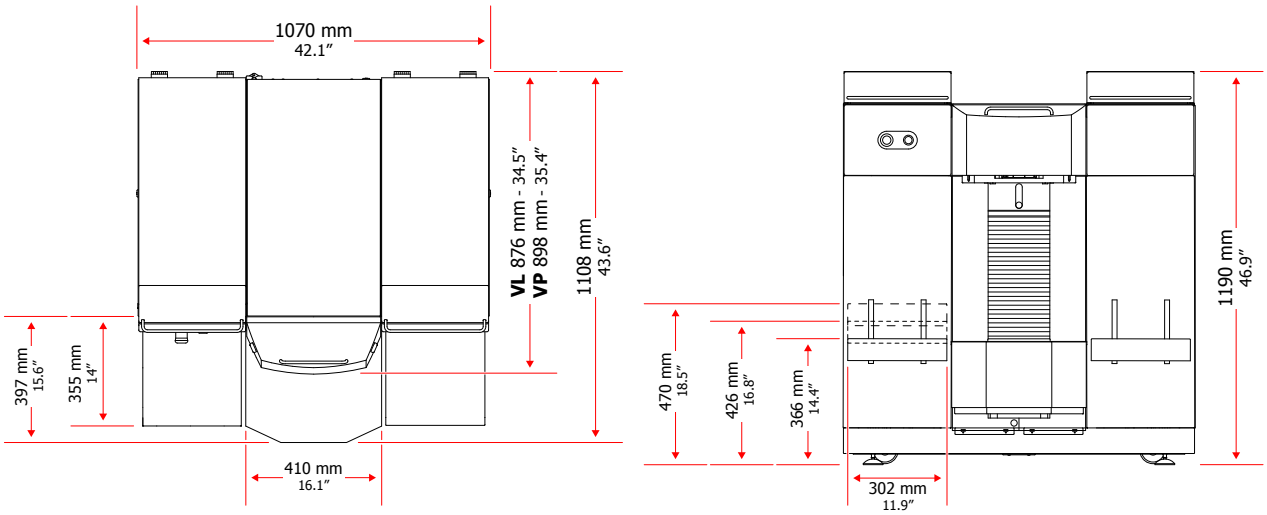

D700

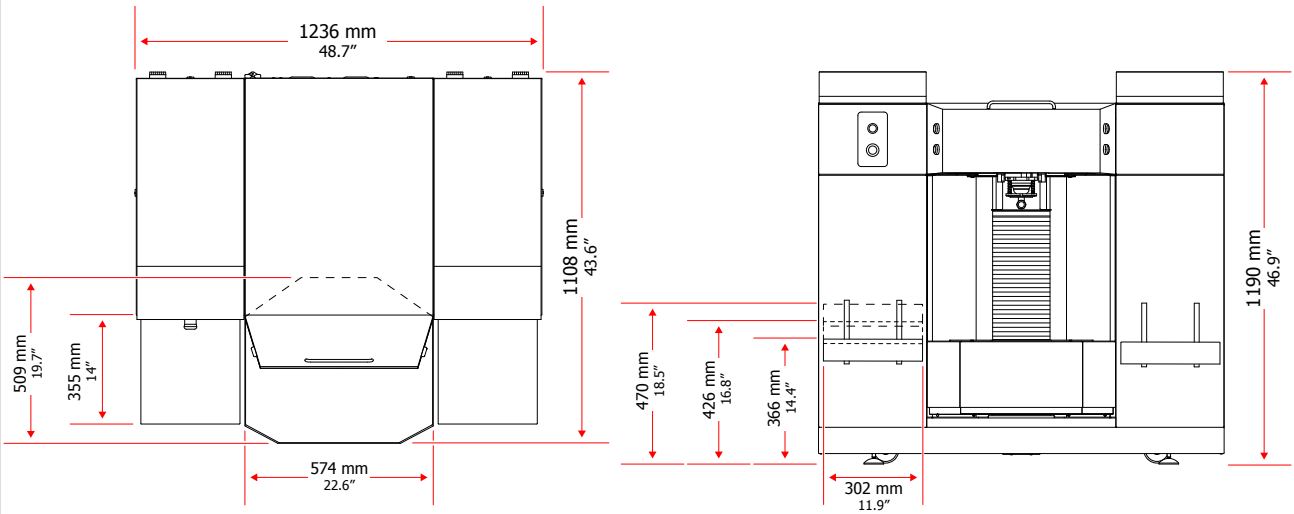

D800TX

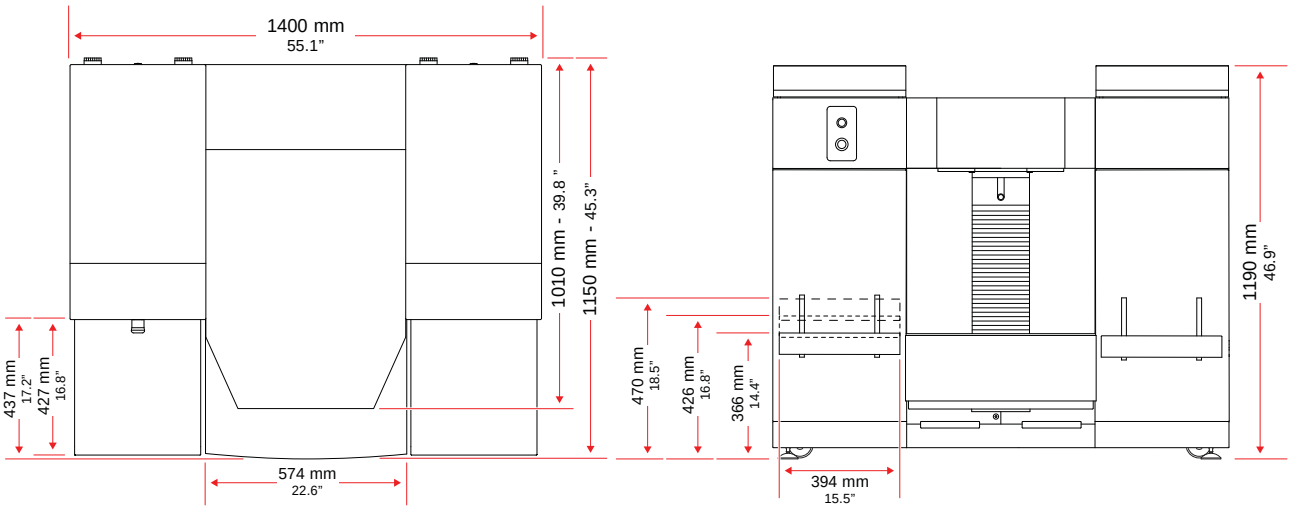

D600 TI / D600 TE

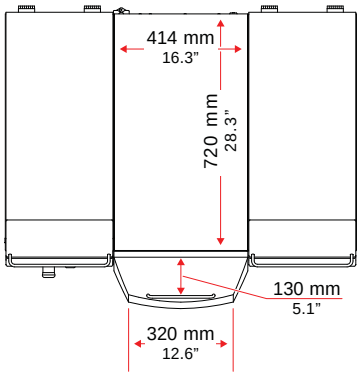

D700

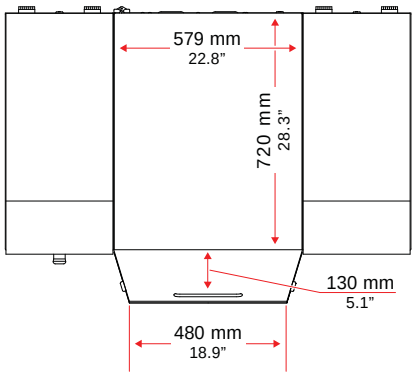

D800TX

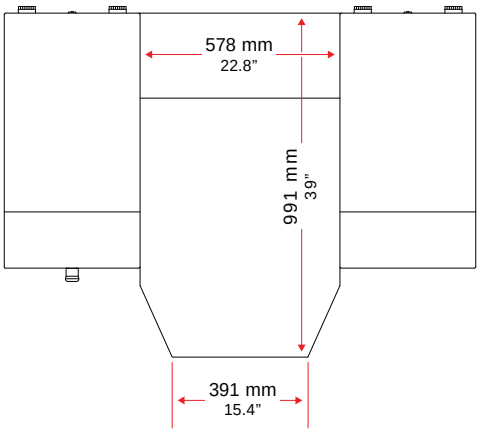

ADDITIONAL MODULE

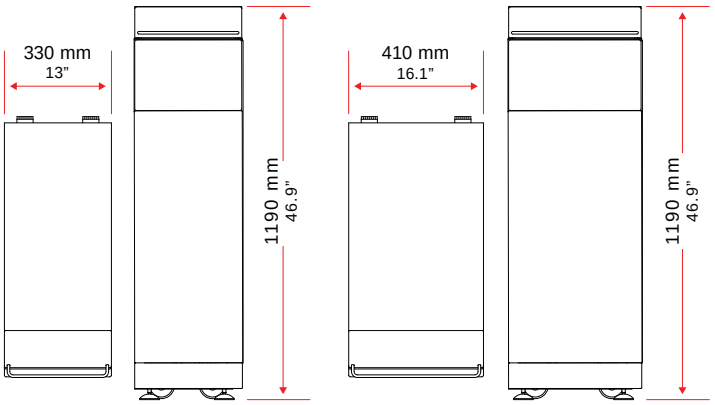

8.3 Vaatimuksenmukaisuusvakuutus

Katso Liite.

8.4 Takuu

Takuun voimaantulo edellyttää, että koneen pakkauksessa olevan lomakkeen kaikki osat täytetään ja lähetetään lomakkeessa olevaan osoitteeseen.

Jos tarvitset teknistä asiakaspalvelua, käänny ainoastaan valtuuttamamme pätevän henkilökunnan puoleen. Käytä huoltoon ja osien vaihtoon ainoastaan alkuperäisiä yhtiön varaosia.

Koneessa olevien turvalaitteiden ja suojusten muuttaminen tai poisto aiheuttaa takuun voimassaolon välittömän lakkaamisen ja on lisäksi vaarallista ja lainvastaista.

Valmistaja ei ota vastuuta haavoittumisista ja henkilöitä tai esineitä koskevista vahingoista, jotka johtuvat laitteiston vääränlaisesta käytöstä tai koneessa olevien turvalaitteiden ja suojusten vaurioittamisesta.

Valmistajan antaman **takuun lakkaamiseen** johtavia syitä ovat:

- Koneen vääränlainen käyttö.
- Käyttöohjeissa määriteltyjen huolto- ja käyttönormien laiminlyöminen.
- Koneeseen on tehty tai teetetty muutoksia ja/tai korjauksia valmistajan valtuuttamattomalla taholla ja/tai koneessa käytetään muita kuin alkuperäisiä varaosia.

Dichiarazione CE di Conformità
EC Declaration of Conformity

Versione linguistica originale in Italiano	*Translation of the original Italian version*
DESCRIZIONE - *DESCRIPTION*	**DISPENSATORE AUTOMATICO** ***AUTOMATIC DISPENSER***
MODELLO - *MODEL*	MATRICOLA - *SERIAL No.*

[MACHINE NAME]

Fabbricante e persona autorizzata a costituire il fascicolo tecnico:
Manufacturer and person authorised to compile the technical file:

COROB S.p.A.

Via Agricoltura, 103 - 41038 San Felice s/P (MO) - Italy

Il fabbricante dichiara sotto la propria esclusiva responsabilità che la macchina alla quale questa dichiarazione si riferisce è conforme ai requisiti essenziali previsti dalle seguenti direttive:

- Direttiva Macchine 2006/42/CE
- Direttiva Compatibilità Elettromagnetica 2014/30/EU
- Direttiva 2011/65/EU come modificata da 2015/863/EU
- Direttiva WEEE 2012/19/EU

Si garantisce poi che la progettazione della macchina e la relativa produzione è effettuata, e documentata, seguendo precise procedure aziendali conformi con la norma EN ISO 9001:2015 inerente i sistemi di gestione qualità.

The manufacturer certifies, under its own responsibility, that the machine to which this statement refers to, complies with the essential requirements foreseen by the regulations:

- *Machinery Directive 2006/42/EC*
- *Electromagnetic Compatibility Directive 2014/30/EU*
- *Directive 2011/65/EU as amended by 2015/863/EU*
- *WEEE Directive 2012/19/EU*

It is furthermore guaranteed that the design of the machine and the relevant manufacturing are carried out, and supported by documents, following accurate factory procedures in accordance with the standard EN ISO 9001:2015 about quality management systems.

FAC-SIMILE

Andrea Alvisi
(Special Proxy Holder)
COROB S.p.A.
San Felice sul Panaro, 10/05/2021

corob

BG - Производителят, който е лицето упълномощено за изготвяне на техническата документация, декларира на собствена изключителна отговорност, че машината, за която се отнася тази декларация, е в съответствие със съществените изисквания, предвидени от следните Директиви: Директива 2006/42/EC - Машини - Директива 2014/30/EU относно Електромагнитна съвместимост - Директива 2011/65/EU изменена с 2015/863/EU - Директива WEEE 2012/19/EU. Освен това се гарантира, че проектирането на машината и съответното производство са извършени и документирани при спазване на конкретни фирмени процедури в съответствие със стандарт EN ISO 9001:2015, отнасящ се до системите за управление на качеството.

CS - Výrobce a osoba pověřená sestavením technické dokumentace stvrzují na svou vlastní zodpovědnost, že zařízení, ke kterému se toto toto prohlášení vztahuje, je v souladu se základními požadavky stanovenými následujícími směrnicemi: Směrnice o strojních zařízeních 2006/42/EC - Směrnice o elektromagnetické kompatibilitě 2014/30/EU - Směrnice 2011/65/EU ve znění 2015/863/EU - Směrnice WEEE 2012/19/EU. Dále se zaručuje, že stroj byl navržen a vyroben, a výroba je zdokumentována, v souladu s přesnými firemními postupy, které odpovídají normě EN ISO 9001:2015 o systémech řízení jakosti.

DA - Fabrikanten og personen bemyndiget til at udarbejde den tekniske dokumentation erklærer på eget ansvar at maskinen, som denne erklæring henviser til, er i overensstemmelse med de væsentlige krav i de følgende direktiver: Maskindirektivet 2006/42/EC - Direktivet om elektromagnetisk kompatibilitet 2014/30/EU - Direktivet 2011/65/EU som ændret ved 2015/863/EU - Direktivet WEEE 2012/19/EU. Det garanteres desuden, at designet af maskinen og den relevante produktionsproces er udført og dokumenteret ifølge præcise fabriksprocedurer i overensstemmelse med standarden EN ISO 9001:2015 vedrørende kvalitetsstyringssystemer.

DE - Der Hersteller und autorisierte Verfasser der technischen Dokumentation erklärt unter eigener exklusiver Verantwortung, dass die Maschine, auf die sich diese Erklärung bezieht, den Grundanforderungen entspricht, die von den folgenden Richtlinien vorgesehen werden: Maschinenrichtlinie 2006/42/EC - Richtlinie zur elektromagnetischen Verträglichkeit 2014/30/EU - Richtlinie 2011/65/EU geändert durch 2015/863/EU - Richtlinie WEEE 2012/19/EU. Darüber hinaus wird garantiert, dass die Planung der Maschine und ihre Herstellung unter Befolgung von genauen Unternehmensprozessen, die der Norm EN ISO 9001:2015 hinsichtlich der Qualitätsmanagement-Systeme entsprechen, durchgeführt und dokumentiert wird.

EL - Ο κατασκευαστής, και ο εξουσιοδοτημένος συντάκτης του τεχνικού φακέλου, πιστοποιεί, ότι, με διική του υπαιτιότητα, το μηχάνημα στο οποίο αναφέρεται το παρόν, συμμορφώνεται με τις ουσιαστικές απαιτήσεις που προβλέπονται από τους κανονισμούς: Οδηγία Μηχανήματος 2006/42/EC - Οδηγία Ηλεκτρομαγνητικής Συμβατότητας 2014/30/EU - Οδηγία 2011/65/EU όπως τροποποιήθηκε από το 2015/863/EU - Οδηγία WEEE 2012/19/EU. Εγγυάται περεταίρω ότι ο σχεδιασμός του μηχανήματος και η σχετική κατασκευή του εκτελείται και υποστηρίζεται από έγγραφα, ακολουθώντας τις ακριβείς εργοστασιακές διαδικασίες σύμφωνα με το πρότυπο EN ISO 9001:2015 σχετικά με τα συστήματα διαχείρισης ποιότητας.

ES - El fabricante y la persona autorizada para componer el fascículo técnico declara, bajo su propia y exclusiva responsabilidad, que la máquina a la que hace referencia esta declaración guarda conformidad con los requisitos esenciales previstos por las directivas siguientes: Directiva de máquinas 2006/42/EC - Directiva de compatibilidad electromagnética 2014/30/EU - Directiva 2011/65/EU modificada por 2015/863/EU - Directiva WEEE 2012/19/EU. Se garantiza además que el diseño de la máquina y su producción se han efectuado y documentado de acuerdo con procedimientos de fábrica precisos conformes a la normativa EN ISO 9001:2015 relativa a los sistemas de gestión de calidad.

ET – Tootja ja tehnilise toimiku koostajaks volitatud isik kinnitavad oma täielikul vastutusel, et seade, millele käesolev avaldus viitab, vastab järgnevate regulatsioonide põhinõudmistele: Masinadirektiiv 2006/42/EC - Elektromagnetilise ühilduvuse direktiiv 2014/30/EU - Direktiiv 2011/65/EU muudetud 2015/863/EU-ga - Direktiiv WEEE 2012/19/EU. Peale selle on garanteeritud, et seadme projekteerimisel ja tootmisel on järgitud täpseid tehaseprotseduure, mis vastavad standardile EN ISO 9001:2015 kvaliteedijuhtimissüsteemide kohta, ning et seda toetab ka vastav dokumentatsioon.

FI - Valmistaja ja henkilö, joka on valtuutettu laatimaan tekninen asiakirja-aineisto, vakuuttavat omalla vastuullaan, että kone, johon tämä lausunto viittaa, vastaa seuraavien direktiivien olennaisia vaatimuksia: Konedirektiivi 2006/42/EC - Sähkömagneettista yhteensopivuutta koskeva direktiivi (EMC) 2014/30/EU ja Direktiivi 2011/65/EU sellaisena kuin se on muutettuna direktiivillä 2015/863/EU - Direktiivi WEEE 2012/19/EU. Lisäksi taataan, että koneen suunnittelussa ja valmistelussa ja näiden dokumentoinnissa noudatetaan tehtaan tarkkoja menettelytapoja, jotka täyttävät laadunhallintaa koskevan EN ISO 9001:2015 -standardin vaatimukset.

FR - Le fabricant, et toute personne autorisée à établir le dossier technique, déclare sous sa propre responsabilité que la machine à laquelle se rapporte cette déclaration est conforme aux exigences essentielles prévues par les directives suivantes : Directive Machines 2006/42/EC - Directive Compatibilité Électromagnétique 2014/30/EU - Directive 2011/65/EU telle que modifiée par 2015/863/EU - Directive WEEE 2012/19/EU. Le fabricant garantit également que la conception de la machine, ainsi que sa production, ont été effectuées et documentées, en suivant des procédures d'entreprise précises conformes à la norme EN ISO 9001:2015 relative aux systèmes de gestion qualité.

GA - Dearbhaíonn an déantóir, agus an duine atá údaraithe chun an comhad teicniúil a chur le chéile, ar a fhreagracht féin go bhfuil an gléas a mbaineann an ráiteas seo leis i gcomhréir leis na riachtanais atá leagtha amach sna treoracha seo a leanas: Treoir um Innealra 2006/42/EC - Treoir um Chomhoiriúnacht Leictreamaighnéadach 2014/30/EU - Treoir 2011/65/EU arna leasú le 2015/863/EU - Treoir WEEE 2012/19/EU. Deimhnítear freisin go bhfuil dearadh an ghléis agus a dhéantús déanta, agus doiciméadaithe, de réir gnásanna beachta an chomhlachta atá i gcomhréir leis an riail EN ISO 9001:2015 a bhaineann le córais bainistíochta cáilíochta.

HR - Proizvođač, i osoba ovlaštena za sastavljanje tehničke dokumentacije, izjavljuje pod svojom punom odgovornošću da je stroj na koji se odnosi ova izjava sukladan bitnim zahtjevima slijedećih direktiva: Direktive o strojevima 2006/42/EC - Direktive o eklektromagnetskoj kompatibilnosti 2014/30/EU - Direktive 2011/65/EU izmijenjena i dopunjena 2015/863/EU - Direktive WEEE 2012/19/EU. Također, jamči se da su projektiranje stroja i njegova proizvodnja izvedeni i dokumentirani sljedeći precizne tvorničke procedure sukladne normi EN ISO 9001:2015 o sustavima upravljanja kvalitetom.

HU - A gyártó, valamint a műszaki füzet összeállítására felhatalmazott személy saját felelősségük tudatában kijelentik, hogy a jelen nyilatkozat tárgyát képező gép megfelel az alábbi irányelvek alapvető rendelkezéseinek: 2006/42/EC Gépek irányelv - 2014/30/EU Elektromágneses kompatibilitás irányelv - 2011/65/EU irányelv, módosítással módosított 2015/863/EU irányelv - WEEE 2012/19/EU irányelv. A gyártó garantálja továbbá, hogy a gép tervezése, kivitelezése, valamint a folyamat dokumentálása az üzemi előírások precíz betartásával történt, a minőségkezelési rendszerekkel foglalkozó EN ISO 9001:2015 szabványnyal összhangban.

IS - Framleiðandinn, og einstaklingurinn sem hefur heimild til að taka saman tækniskjölin, vottar, á eigin ábyrgð, að vélin sem vísað er til í þessari yfirlýsingu, sé í samræmi við þær grunnkröfur sem gert er ráð fyrir í eftirfarandi reglugerðum: Vélatilskipun 2006/42/EC - Tilskipun um rafsegulsviðssamhæfi 2014/30/EU - Tilskipun 2011/65/EU eins og henni var breytt með 2015/863/EU - Tilskipun WEEE 2012/19/EU. Ennfremur er ábyrgst að hönnun vélarinnar og tengd framleiðsla fer fram, og er það skjalfest, í samræmi við nákvæmt framleiðsluferli og í samræmi við EN ISO 9001:2015 staðalinn um gæðastjórnunarkerfi.

LT - Gamintojas ir asmuo įgaliotas sudaryti techninę dokumentaciją, savo atsakomybe pareiškia, kad staklės, kurioms skirta ši deklaracija, atitinka esminius šių direktyvų reikalavimus: Mašinų direktyva 2006/42/EC - Elektromagnetinio suderinamumo direktyva 2014/30/EU - Direktyva 2011/65/EU su pakeitimais, padarytais 2015/863/EU - Direktyva WEEE 2012/19/EU. Taip pat užtikrinama ir dokumentais patvirtinama, kad staklės buvo sukurtos ir pagamintos tiksliai laikantis gamybos reikalavimų pateiktų EN ISO 9001:2015 standarte, dėl kokybės valdymo sistemų.

LV - Ražotājs un persona, kas ir pilnvarota sastādīt tehnisko dokumentāciju, apliecina uz savu atbildību, ka mašīna, uz kuru šī deklarācija attiecas, atbilst šādu direktīvu: pamatprasībām Mašīnu Direktīva 2006/42/EC - Elektromagnētiskās saderības Direktīva 2014/30/EU - Direktīva 2011/65/EU grozīta ar 2015/863/EU pantu - Direktīva WEEE 2012/19/EU. Tiek arī nodrošināts, ka mašīnas dizains, pēc precīziem biznesa procesiem atbilst standarta EN ISO 9001:2015 prasībām attiecībā uz vadības sistēmu kvalitāti.

MT - Il-manifattur, u l-persuna awtorizzata biex tikkompila l-fajl tekniku jiddikjaraw taħt ir-responsabilità tagħhom stess li l-magna li għaliha qed issir din id-dikjarazzjoni hija konformi għar-rekwiżiti essenzjali previsti mid direttivi li ġejjin: Direttiva dwar il-Magni 2006/42/EC - Direttiva dwar il-Kompatibilità Elettromanjetika 2014/30/EU - Direttiva 2011/65/EU kif emendata b'2015/863/EU - Direttiva WEEE 2012/19/EU. Dan jiżgura wkoll li d disinn tal magna u l-produzzjoni tagħha jsiru, u jiġu ddokumentati wara proċessi tan-negozju preċiżi li huma konformi ma' EN ISO 9001:2015 dwar is-sistemi ta' ġestjoni tal-kwalità.

NL - De fabrikant en gemachtigde voor het samenstellen van het technisch dossier verklaart dat het betreffende toestel voldoet aan de toepasselijke fundamentele voorschriften van de volgende richtlijnen: Machinerichtlijn 2006/42/EC - EMC-richtlijn 2014/30/EU - Richtlijn 2011/65/EU zoals gewijzigd bij 2015/863/EU - Richtlijn WEEE 2012/19/EU. Verder wordt gegarandeerd dat het ontwerp en de productie van het toestel werd gedocumenteerd en geïmplementeerd volgens de vereisten van de norm EN ISO 9001:2015 voor kwaliteitsmanagementsystemen.

NO - Produsenten og den personen som er autorisert til å utstede den tekniske dokumentasjonen, erklærer under eget ansvar, at den maskinen denne erklæringen viser til, er i samsvar med de grunnleggende kravene som fremsettes i følgende direktiv: Maskindirektivet 2006/42/EC - Direktivet om elektromagnetisk kompatibilitet 2014/30/EU - Direktiv 2011/65/EU som endret ved 2015/863/EU - Direktiv WEEE 2012/19/EU. Det garanteres videre at utformingen av maskinen og den påfølgende framstillingen er blitt utført og dokumentert etter spesifikke prosedyrer for selskapet, i samsvar med regelverket NS-EN ISO 9001:2015 om ledelsessystem for kvalitet.

PL - Producent oraz osoba upoważniona do sporządzenia dokumentacji technicznej zaświadczają na własną, wyłączną odpowiedzialność, że maszyna, której dotyczy niniejsza deklaracja, jest zgodna z zasadniczymi wymaganiami przewidzianymi w następujących dyrektywach: Dyrektywa Maszynowa 2006/42/EC - Dyrektywa Kompatybilności Elektromagnetycznej 2014/30/EU - Dyrektywa 2011/65/EU zmieniona przez 2015/863/EU - Dyrektywa WEEE 2012/19/EU. Ponadto gwarantuje się, że fazy projektowania oraz produkcji maszyny zostały przeprowadzone oraz są udokumentowane według dokładnych procedur zakładowych, zgodnych z normą EN ISO 9001:2015, dotyczącą systemów zarządzania jakością.

PT - O Fabricante e a pessoa autorizada a preencher o documento técnico declaram, à sua inteira e exclusiva responsabilidade, que a máquina a que se refere esta declaração está em conformidade com os requisitos essenciais estabelecidos pelas seguintes diretivas: Diretiva Máquinas 2006/42/EC - Diretiva Compatibilidade Eletromagnética 2014/30/EU - Diretiva 2011/65/EU alterada pela 2015/863/EU - Diretiva WEEE 2012/19/EU. É também garantido que a conceção e produção da máquina são efetuadas e documentadas de acordo com procedimentos empresariais específicos em conformidade com a norma EN ISO 9001:2015 relativa aos sistemas de gestão da qualidade.

RO - Fabricantul şi persoana autorizată pentru realizarea dosarului tehnic declară pe propria răspundere că maşina la care se referă prezenta declaraţie se conformează cerinţelor esenţiale prevăzute de următoarele directive: Directiva 2006/42/EC Maşini - Directiva 2014/30/EU Compatibilitatea electromagnetică - Directiva 2011/65/EU astfel cum a fost modificat de 2015/863/EU - Directiva WEEE 2012/19/EU. Se garantează, de asemenea, că proiectarea maşinii şi producţia acesteia, documentate corespunzător, se efectuează cu respectarea unor proceduri de întreprindere specifice, conforme cu standardul EN ISO 9001:2015 aferent sistemelor de management al calităţii.

SK - Výrobca a osoba poverená vypracovaním technickej dokumentácie na vlastnú zodpovednosť prehlasujú, že stroj, na ktorý sa toto prehlásenie vzťahuje, je v súlade so základnými požiadavkami, ktoré vyžadujú nasledujúce smernice: Smernica o strojných zariadeniach 2006/42/EC - Smernica o elektromagnetickej kompatibilite 2014/30/EU - Smernica 2011/65/EU zmenená a doplnená 2015/863/EU - Smernica WEEE 2012/19/EU. Ďalej sa zaručuje, že stroj bol navrhnutý a vyrobený, a výroba je zdokumentovaná, v súlade s presnými firemnými postupmi, ktoré zodpovedajú norme EN ISO 9001:2015 o systémoch riadenia kvality.

SL - Proizvajalec in oseba, pooblaščena za sestavo tehničnega dokumenta, s polno odgovornostjo izdaja potrdilo, da je stroj, predmet te izjave, izdelan v skladu z osnovnimi zahtevami, kot jih določajo predpisi: Direktiva o strojih 2006/42/EC - Direktiva o elektromagnetni združljivosti 2014/30/EU - Direktiva 2011/65/EU kakor je bila spremenjena z 2015/863/EU - Direktiva WEEE 2012/19/EU. Jamčimo tudi za obliko sistema in predmetno izdelavo, pri katerih smo opravili postopke in pripravili ustrezno dokumentacijo v skladu z ustrezno tovarniško prakso in predpisom EN ISO 9001:2015, ki velja za sisteme zagotavljanja kakovosti.

SV - Tillverkaren och den person som har befogenhet att sammanställa den tekniska dokumentationen intygar, på eget ansvar, att maskinen denna försäkran hänvisar till överensstämmer med de väsentliga krav som ställs av följande direktiv: Maskindirektivet 2006/42/EC - Direktivet om elektromagnetisk kompatibilitet 2014/30/EU - Direktivet 2011/65/EU ändrat genom 2015/863/EU - Direktivet WEEE 2012/19/EU. Det garanteras vidare att utformningen av maskinen och därtill hörande tillverkning genomförs dokumenterat, i enlighet med exakta fabriksföreskrifter som följer standard EN ISO 9001:2015 om system för kvalitetsstyrning.

TR - Üretici ve teknik dosyayı oluşturmakla görevli kişi bu beyanın ilgili olduğu makinenin, aşağıdaki direktifler tarafından öngörülen temel gerekliliklere uygun olduğunu kendi sorumluluğu altında beyan eder: 2006/42/EC Makine Direktifi - 2014/30/EU Elektromanyetik Uyumluluk Direktifi - 2015/863/EU tarafından değiştirilen 2011/65/EU sayılı Direktif - WEEE 2012/19/EU Direktifi. Bundan başka, makinenin tasarım ve ilgili üretimi, kalite yönetim sistemlerine ilişkin EN ISO 9001:2015 standardına uygun kesin işletme prosedürlerinin izlenmesi yoluyla gerçekleştirilmesi ve belgelendirilmesi sağlanır.

FAC SIMILE

UK Declaration of Conformity

Description	**AUTOMATIC DISPENSER**
Model	**[MACHINE NAME]**
Serial Number	
Manufacturer:	**COROB S.p.A.** **Via Agricoltura, 103 - 41038 San Felice s/P (MO) – Italy**

The manufacturer certifies, under its own responsibility, that the machine to which this statement refers to, complies with the relevant statutory requirements applicable to the specific machine:

- **The Supply of Machinery (Safety) Regulations 2008 (S.I. 2008:1957)**
- **The Electrical Equipment (Safety) Regulations 2016 (S.I. 2016:1101)**
- **The Electromagnetic Compatibility Regulations 2016 (S.I. 2016:1091)**
- **The Restriction of the Use of Certain Hazardous Substances in Electrical and Electronic Equipment Regulations 2012 (S.I. 2012 No. 3032)**
- **The Waste Electric and Electronic Equipment (WEEE) Regulations 2013**

FAC-SIMILE

Andrea Alvisi
(Special Proxy Holder)
COROB S.p.A.
San Felice sul Panaro, 01/01/2023