corob

COROB D600 - D700 - D800TX

Automatisk tonemaskine
Brugervejledning

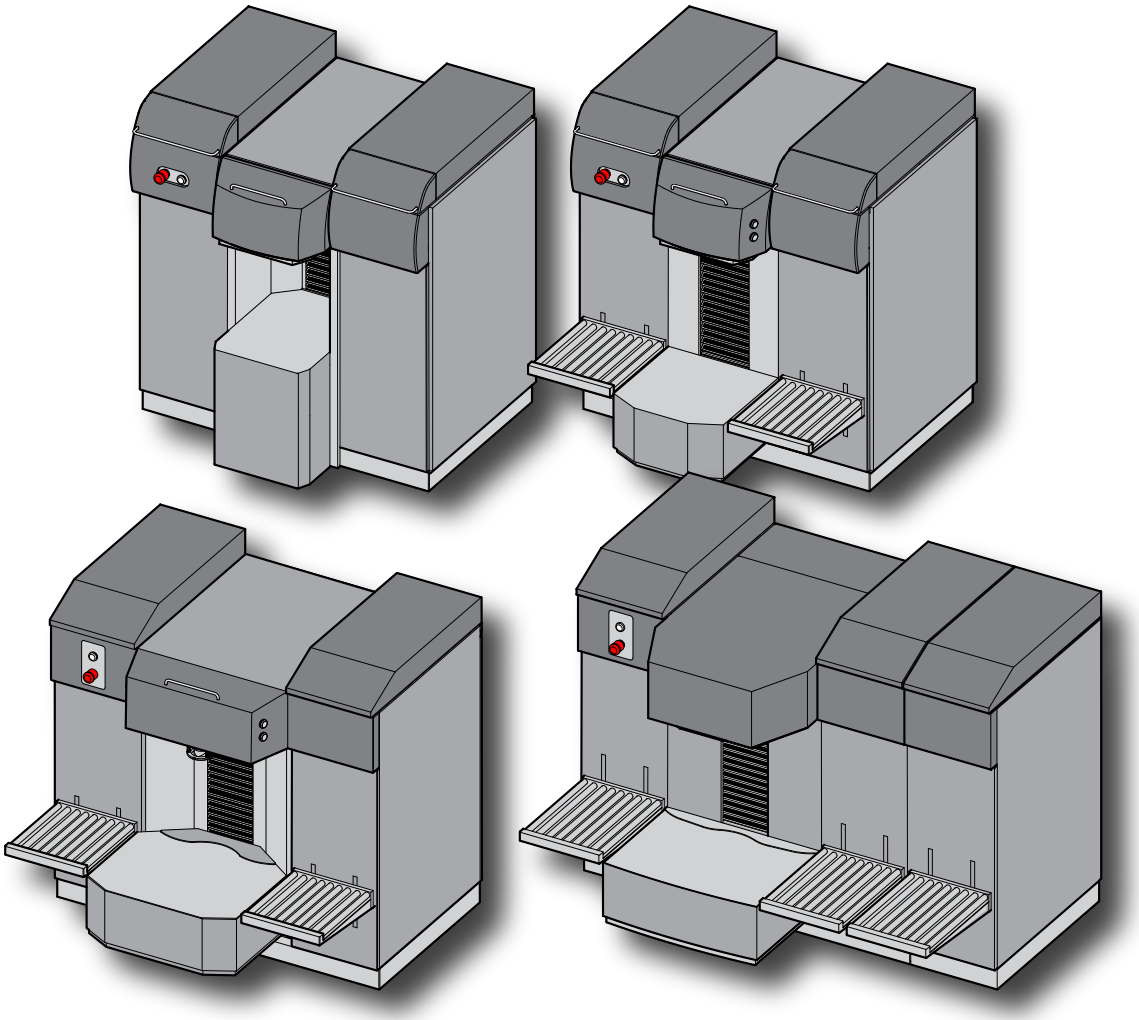

209189 - DANSK - DANISH

V3.0 - R6 (01/2023)

Brugervejledning
Automatisk tonemaskine
COROB D600 - D700 - D800TX
Version 3.0 - R6 (01/2023)
OVERSÆTTELSE AF DE ORIGINALE ANVISNINGER

© COPYRIGHT 2023, COROB S.p.A.
Alle rettigheder forbeholdes i alle lande
Der kan rettes anmodning om yderligere eksemplarer af dette produkt eller tekniske oplysninger vedrørende dette til:

COROB S.p.A.
Via Agricoltura 103 • 41038 San Felice s/P • Modena • Italy
Phone: +39-0535-663111 • Fax: +39-0535-663285
Web site: www.corob.com
Email: info.it@corob.com

INTELLEKTUELLE EJENDOMSRETTIGHEDER OG DISCLAIMER

Ingen dele af denne vejledning må oversættes til andre sprog og/eller redigeres og/eller gengives i andet format og/eller på mekanisk eller elektronisk medie, fotokopieres, registreres eller andet, uden forudgående skriftlig tilladelse fra COROB S.p.A.

COROB er varemærker tilhørende, eller registreret med eneret for, COROB S.p.A. og dennes tilhørende selskaber (efterfølgende "COROB"). Såfremt andre varemærker eller registrerede mærker ikke nævnes i denne erklæring, betyder det ikke, at COROB frasiger sig den intellektuelle ejendomsret til disse mærker.

Indholdet i denne vejledning henviser til knowhow, tegninger, tekniske applikationer, der anvendes med eneret for COROB, som ofte er dækket af patentret eller ansøgning om patentret og derfor er beskyttet af national og international lovgivning på området for intellektuel ejendomsret.

Enhver henvisning til navne, data og adresser for andre selskaber end COROB og dettes kæde er tilfældig, og medmindre andet er angivet, fungerer de udelukkende som eksempler med henblik på at klarlægge brugen af COROB produkterne.

Tekst og billeder er omhyggeligt udarbejdet, dog forbeholder COROB sig retten til at foretage ændringer og/eller opdateringer af oplysningerne for at rette eventuelle slåfejl og/eller unøjagtigheder, uden forudgående varsel eller handling fra dennes side.

Nærværende vejledning indeholder alle nødvendige oplysninger for normal og forventet brug af COROB produkterne af slutbrugeren.

Denne vejledning indeholder ingen retningslinjer og/eller oplysninger vedrørende reparation af produktet. Af sikkerhedsmæssige årsager må reparationer udelukkende udføres af uddannede og autoriserede fagfolk. Manglende overholdelse af ovennævnte kan medføre øget risiko for personskader eller skader på produktet.

COROB har et netværk af autoriserede teknikere til at udføre ovennævnte reparationer.

Med autoriserede teknikere menes der teknisk personale, der har gennemført et kursusforløb hos COROB og/eller andre selskaber i kæden.

Ikke-autoriserede reparationer kan medføre bortfald af garantien på COROB produktet, som anført i salgskontrakten eller de generelle salgsbetingelser, og grænserne for, hvornår COROB er ansvarlig.

Nærværende klausul har ikke til hensigt at begrænse COROB ansvar i modstrid med de ufravigelige bestemmelser i loven. Ovennævnte begrænsning eller bortfald af ansvar er derfor muligvis ikke gældende.

For oplysninger om nærmeste tekniske servicecenter kan slutbrugeren rette henvendelse til COROB eller besøge websiden www.corob.com.

HURTIG GUIDE

Ved arbejdsdagens begyndelse

- Kontrollér dysecentralens tilstand og at den er gjort ren.
- (Med fugtningsmekanisme med opløsningsmiddel eller uden fugtningsmekanisme) Kontrollér at svampen er ren og gennemvædet, hvis det er nødvendigt skal den gøres våd med en passende væske (valget af væske afhænger af toningspastaernes natur, og skal foretages direkte af producenten af de anvendte produkter).
- (Med vandbaseret fungtingsmekanisme) Kontrollér at vandniveauet i flasken ikke er under minimumsniveauet.
- Start op og udluft systemet.

Ting der skal huskes

- Efterlad aldrig maskinen slukket.
- Blandingen af toningspastaerne sker automatisk i hver enkelt kanister (tiderne kan indstilles).
- Vær opmærksom på ikke at fylde for meget toningspasta i kanistrene. Hvis der fyldes for meget i, skal man rette sig efter henvisningerne i brugervejledningen.
- Ryst manuelt toningspastaen, som skal hældes i kanistrene. Brug ikke automatiske rysteanordninger.
- Luk straks efter opfyldningen kanistrene med lågene.
- Man skal huske at opdatere kanistrenes opfyldningsniveau korrekt i styringssoftwaren.
- (Med fugtningsmekanisme med opløsningsmiddel eller uden fugtningsmekanisme) Svampens saturationsniveau skal kontrolleres mindst to gange om ugen (indgrebets hyppighed er vejledende og afhænger af toningspastaernes natur og omgivelserne).
- (Med vandbaseret fugtningsmekanisme) Fyld vand i flasken så snart minimumsniveauet nås. Overstig ikke maksimumniveauet.

Ved arbejdsdagens slutning

- Fyld kanistrene.
- Opdatér opfyldningsniveauet i styringssoftwaren.
- Sluk for computeren. Sluk ikke for maskinen.

Det anbefales at læse brugervejledningen omhyggeligt.

INDHOLDSFORTEGNELSE

1 GENERELLE OPLYSNINGER 7
1.1 Vejledningens formål og anvendelse 7
1.1.1 Grafiske tegn 7
1.2 Definitioner 7
2 EGENSKABER 9
2.1 Beskrivelse af maskinen 9
2.2 Beskrivelse af maskindelene 10
2.3 Standardkonfiguration og valgfri konfigurationer 12
2.4 Emballager, der kan forarbejdes 12
2.5 Forudset brug 13
2.6 Identifikationsdata 13
3 SIKKERHED 15
3.1 Sikkerhedsforskrifter og ikke tilladt brug 15
3.2 Advarsler vedrørende anvendelse af toningspastaer 16
3.3 Andre risici 17
3.4 Etiketternes placering 18
3.5 Sikkerhedsanordninger 19
3.6 Krav til installationslokalet 20
4 TRANSPORT OG BEFORDRING 21
4.1 Generelle advarsler 21
4.2 Udpakning og placering 21
4.2.1 Justering af støttebenene 24
4.2.2 Medfølgende materialer 25
4.3 Installation 25
4.4 Opmagasinering 25
4.5 Bortskaffelse og genbrug 26
5 IDRIFTSÆTTELSE 27
5.1 Generelle advarsler 27
5.2 Betjeningsanordninger og tilslutninger 28
5.3 Elektrisk forbindelse og tænding 29
5.4 Initialisering 29
5.5 Nødstop 30
5.6 Deaktivering 30
6 ANVENDELSE AF TONEMASKINEN 31
6.1 Generelle advarsler 31
6.2 Ved arbejdsdagens begyndelse 31
6.3 Betjening 31
6.3.1 Isætning af emballager - Semiautomatisk bord 32
6.3.2 Isætning af emballager - Automatisk bord 33
6.3.3 Isætning af emballager - Rullebane 33
6.3.4 Brug af centreringsanordningen 34
6.3.5 Brug af Bung Hole Locator 34
6.3.6 Perforering af emballagen 35
6.3.7 Toning 36
6.4 Automatiske processer 36
6.5 Påfyldning af kanistrene 37
6.6 Forstyrrelser 39
7 ORDINÆR VEDLIGEHOLDELSE 41
7.1 Generelle advarsler 41
7.2 Vedligeholdelsesskema 41
7.3 Produkter som skal anvendes 41
7.4 Udvendig rengøring 42

7.5 Rengøring af dysecentral 42
7.6 Rengøring og fugtning af fugtningsdækslets svamp 43
7.7 Kontrol og udskiftning af perforatorens nål 45
7.8 Efterfyldning af flaske i fugtningsenhed 46
8 TEKNISKE DATA 47
8.1 Tekniske data 47
8.2 Mål 48
8.3 Overensstemmelseserklæring 50
8.4 Garanti 50

1 GENERELLE OPLYSNINGER

1.1 Vejledningens formål og anvendelse

Læs denne vejledning omhyggeligt igennem, før maskinen tages i brug.

Denne vejledning følger med produktet, og den indeholder anvisninger vedrørende brug og almen vedligeholdelse, som er nødvendig for at bibeholde maskinens ydeevne gennem dens levetid. Vejledningen indeholder alle de nødvendige oplysninger til at maskinen kan anvendes korrekt og til at forebygge ulykker.

Den skal betragtes som en fast bestanddel af maskinen og skal derfor opbevares indtil den endelige skrotning af maskinen.

Vejledningen indeholder alle de informationer, der var tilgængelige ved fremstillingen vedrørende maskinen og eventuelt tilbehør. For tilbehør angives varianter eller ændringer, der medfører forskellige brugsmæssige egenskaber.

Hvis den bliver væk eller ødelægges delvist, og det derfor er umuligt at læse hele indholdet, bør der rettes anmodning om en ny vejledning til fabrikanten.

Hvis illustrationerne i denne vejledning viser maskinen uden beskyttelsesanordningerne og/eller operatørerne uden personlige værnemidler, er dette udelukkende for at gøre behandlingen af emnerne nemmere at forstå.

Nogle illustrationer i denne vejledning er baseret på prototyper, og nogle af standardmaskinernes detaljer kan således afvige fra disse illustrationer.

1.1.1 Grafiske tegn

Der anvendes **fed skrift** til at understrege bemærkninger eller anvisninger, der har særlig betydning.

FARE

Gør opmærksom på risiko for personskade.

ADVARSEL

Gør opmærksom på risiko for maskinskader, der kan medføre funktionsforstyrrelser.

Gør opmærksom på vigtige anvisninger vedrørende sikkerhedsforanstaltninger og/eller forholdsregler, der bør træffes.

Gør opmærksom på omstændigheder og/eller handlinger, der involverer computerens software.

Gør opmærksom på, at der skal bruges det angivne værktøj for at udføre den beskrevne handling.

1.2 Definitioner

OPERATØR
Medarbejdere, der har kendskab til hvordan man fremstiller maling, lak eller lignende, og som er oplært i og autoriseret til at betjene og anvende maskinen ved hjælp af betjeningsanordningerne og til at på- og aflade fremstillingsmaterialer, mens beskyttelsesanordningerne er installerede og aktiverede. De må kun arbejde i fuld sikkerhed og de må kun udføre almindelige vedligeholdelsesindgreb.

VEDLIGEHOLDER/INSTALLATØR
Tekniker med uddannelse og oplæring på det faglige område (mekanik og elektricitet), der har til opgave at foretage indgreb omkring installation eller reguleringer, reparation af fejl og vedligeholdelse på maskinen.

2 EGENSKABER

2.1 Beskrivelse af maskinen

De automatiske tonemaskiner COROB D600 - D700 - D800TX er apparater, der anvendes til automatisk dosering af flydende toningspasta i beholdere (dåser, æsker eller dunke af metal eller plastik) med de mål, der er angivet i denne vejledning, der på forhånd er fyldt med base med det formål at opnå lak, maling, glasurmaling og blæk med den ønskede farvenuance, som vælges ved hjælp af maskinens software.

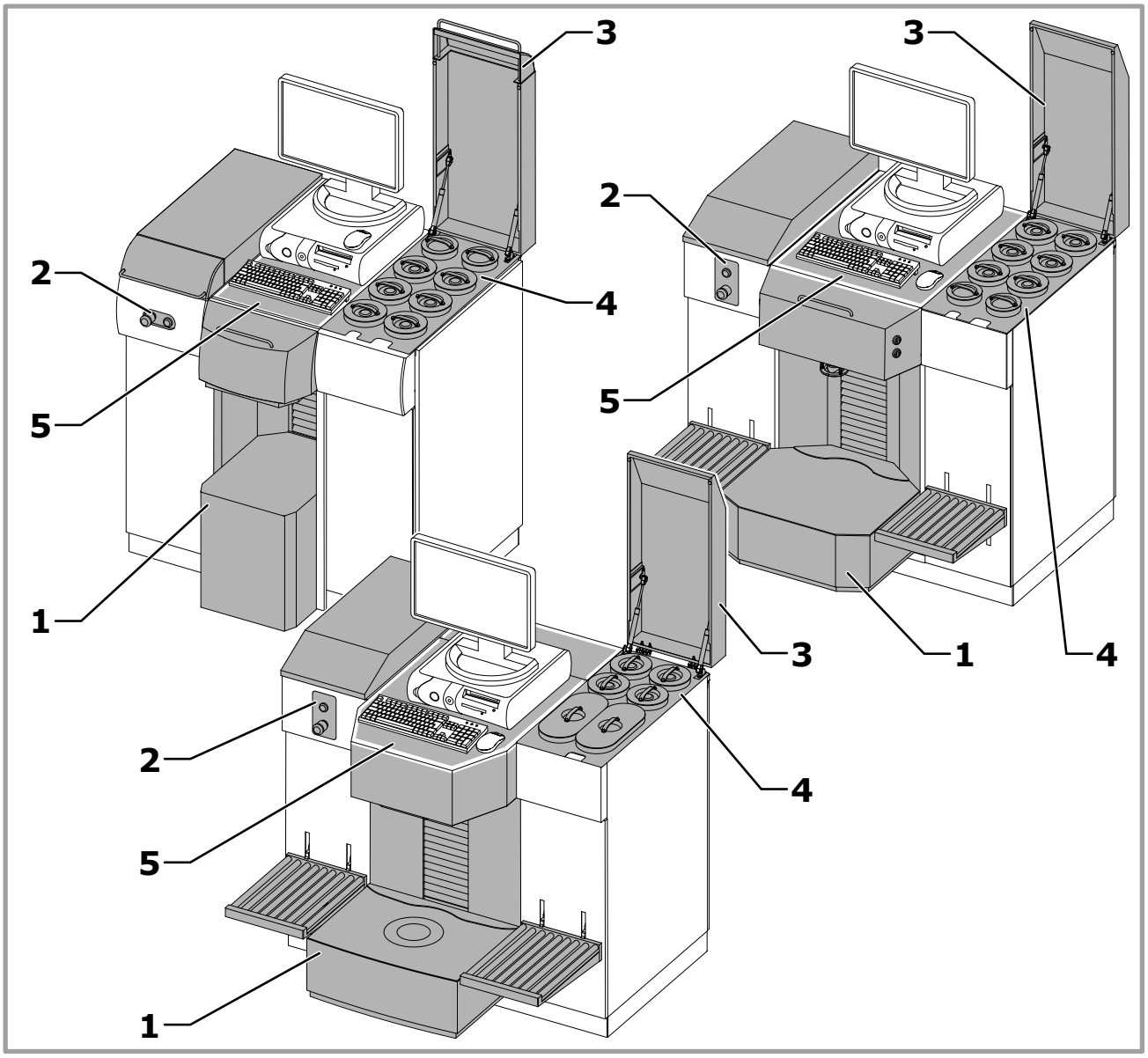

Tonemaskinen består af:

1. Toningsområde og indretning til placering af emballager.
2. Betjeningspanel.
3. Øvre låg.
4. Område til fyldning af kanistre.
5. Plade til at stille computeren på.

Tonemaskinen styres af en computer, der kan leveres på efterspørgsel, idet den ikke følger med maskinen. Fabrikanten leverer en lang række applikationsprogrammer til styring af alle maskinens funktioner.

2.2 Beskrivelse af maskindelene

Kanistre

Kanistrene på maskinen kan være af forskellig kapacitet og er egnede til at indeholde produktet, som skal doseres. På maskinens øverste del findes lågene, hvorigennem det er muligt at fylde kanistrene. Hver kanister er udstyret med et låg.

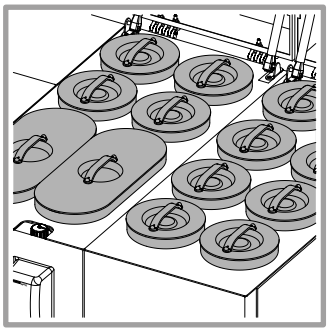

Dysecentralen

Enderne af slangerne til dosering, der kommer fra kanistrene, løber sammen og er fastgjorte til dysecentralen, hvorfra produktet kommer ud og fylder emballagen.

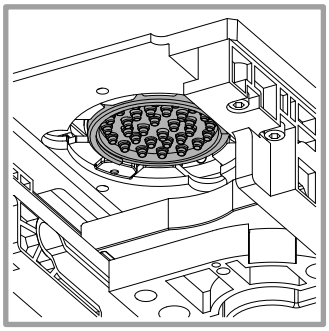

Bord

Bordet gør det muligt at placere emballagen korrekt ud for toningsdysecentralen.

Det *automatiske bord* styres af computeren, som styrer dets bevægelse og kontrollerer at den emballage som står på det rent faktisk svarer til den, som er valgt til doseringen. En fotocelle kontrollerer tilstedeværelsen af emballagen, og at den er korrekt placeret på bordet.

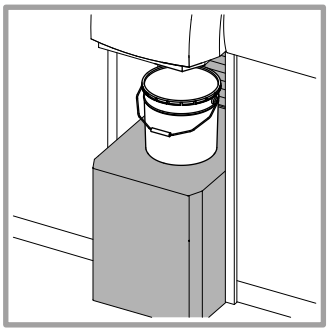

Det *semiautomatiske bord* betjenes af operatøren ved hjælp af aktiveringsknapperne (med to hænder). Bordet standser, når emballagen registreres af fotocellen.

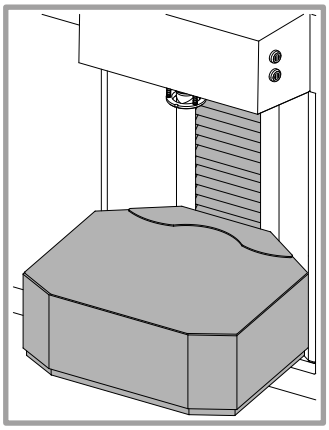

Rullebane

Et system (ekstraudstyr) af ruller der kan vippes, som er fastgjort til maskinens frontpaneler, og som gør det lettere at lade tunge emballager ved at gøre de muligt at føre dem indtil bordet.

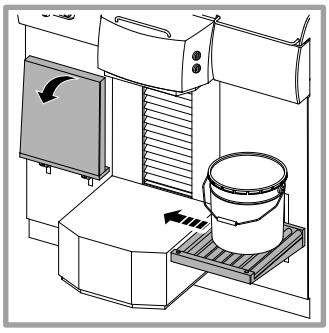

Centreringsanordning

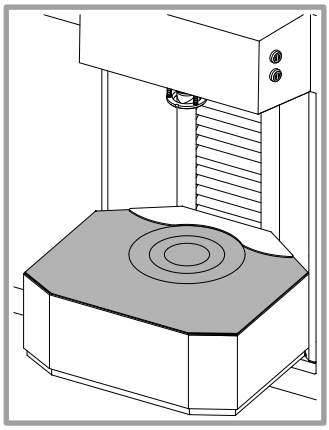

På maskiner med perforator findes en centreringsanordning, der leveres efter mål på den anvendte emballage. På denne måde er det muligt at anbringe dåserne på linje med dysecentralen, så låget perforeres i midten og så dåsen fyldes præcist i det udførte hul. Centreringsanordningen fås som ekstraudstyr, også til standardmaskine, og er nyttig til placering af dåser med perforerede lås i en lige linje i forhold til dysecentralen.

Bung Hole Locator (B.H.L.)

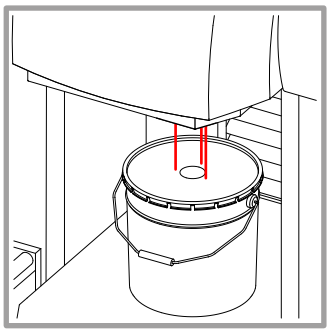

Det er et system, der udsender laserstråler, der giver mulighed for at placere dåser med hul i således, at hullet befinder sig rigtigt i forhold til toningsdysecentralen.

Dysecentralens fugtningsdæksel

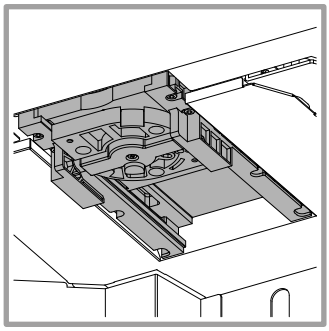

Toningspastaerne har tendens til at udtørre, alt efter deres egenskaber og de omgivende forhold (temperatur, relativ luftfugtighed osv). For at forhindre udtørring i toningscentralen er maskinen udstyret med et fugtningsdæksel, der kræver løbende vedligeholdelse.

> Det *løftbare Autocap-dækslet* er et automatisk dæksel, der sikrer en hermetisk lukning af toningscentralen. Dækslet styres af softwaren, som automatisk åbner det inden toningen og herefter straks lukker det igen.

Automatisk perforator med manuel aktivering

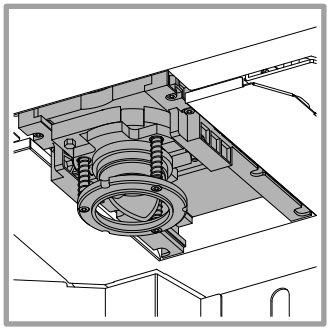

Perforatoren er en anordning, der gør det muligt at lave huller i dåsens låg. Perforeringen udføres af operatøren ved samtidig aktivering af aktiveringsknapperne til det semiautomatiske bord (med to hænder), som således løftes op og skubber emballagen op mod perforatorens nål. Herefter sænkes bordet igen, og dåsen bringes i stilling til toning.

No-Dry-Nozzle fugtningssystem

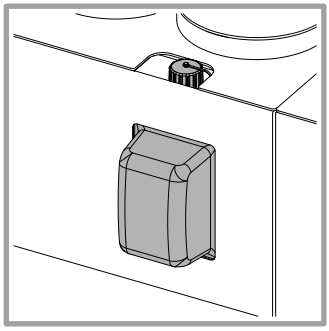

Fugtningssystemet til vandbaseret toningspasta sikrer fugtning af dyserne, ikke blot ved hjælp af Autocap-dækslet, men også under selve toningen. Luften som er fugtet med vandet fra flasken bliver overført til dysezonen. På baggrund af det aflæste fugtighedsniveau, slukkes eller tændes systemet automatisk, når det er nødvendigt.

Fugtningssystemet til fortynderholdig toningspasta sikrer fugtning af dyserne, når Autocap-dækslet er lukket. Fortynderen som findes i en lille beholder inden i Autocap-dækslet, holder konstant dyseområdet mættet.

De to systemer kan være installeres enkeltvist eller sammen, alt efter det farvemetriske system, der anvendes på maskinen.

2.3 Standardkonfiguration og valgfri konfigurationer

	D600 TE	D600 TI	D700	D800TX
Kanistrenes rumindhold	3 - 4 - 6 - 15 liter 9 - 20 liter *(kun på de brede ekstra-kanistre)*			
Antal kredse	op til 24		op til 32	
Kreds med standardpumpe	standard			
Dysecentralens flux-diameter*	28 mm (16) 39 mm (17-20) 45 mm (21-24)		28 mm (16) 39 mm (17-20) 45 mm (21-32)	
Stansningsdiameter	47 mm (20) 55 mm (21-24)		47 mm (20) 55 mm (21-32)	
Ekstra kanister moduler	op til 2		op til 4	
Løftbart Autocap-dæksel	standard			
Semiautomatisk bord	standard	ekstraudstyr	standard	
Automatisk bord	ekstraudstyr	standard	\	ekstraudstyr
Automatisk perforator med manuel aktivering	ekstra. *(med semiautomatisk bord)*		ekstraudstyr	ekstra. *(med semiautomatisk bord)*
Rullebane	standard		ekstraudstyr	
Bung Hole Locator (B.H.L.) Laser	ekstraudstyr			
No-Dry-Nozzle fugtningssystem	ekstraudstyr			
Kreds med LAB pumpe	ekstraudstyr			
Kreds med HF pumpe**	ekstraudstyr			

** Huldiameter på emballage hvor hullet er lavet i forvejen = flux-diameter + 15 mm. Diameteren kan derudover variere afhængigt at opdelingen af maskinens vandkredsløb og opløsningsmiddelskredsløb.*

*** Et HF kredsløb udskifter to standardkredsløb.*

2.4 Emballager, der kan forarbejdes

	D600 TE		D600 TI		D700		D800TX	
	Standard	Med perforator	Standard	Med perforator	Standard	Med perforator	Standard	Med perforator
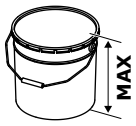	505 mm	450 mm	405 mm	345 mm	490 mm	430 mm	450 mm	390 mm
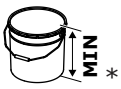 *	70 mm	130 mm	61,5 mm	130 mm	70 mm	130 mm	70 mm	155 mm
	360 mm 235 mm		340 mm	320 mm	360 mm		360 mm	
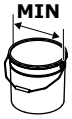	60 mm	100 mm	60 mm	100 mm	60 mm	100 mm	100 mm	

** På grund af det høje fyldningsniveau af emballagerne på 0,5 liter og 1 liter, anbefaler COROB ikke stansning.*

2.5 Forudset brug

Maskinen er beregnet på professionel brug til dosering af toningspasta i små, mellemstore og store forretninger eller professionelle centre til fremstilling af farvet maling og lak.

Maskinen skal anvendes med emballager af de anførte størrelser i kapitel 2.4 (Emballager, der kan forarbejdes) og med de anførte toningspastaer i tabellen i kapitel 8.1 (Tekniske data) i henhold til anvisningerne i denne vejledning.

Enhver anden brug af maskinen i strid med den foreskrevne i denne vejledning skal betragtes som forkert og ikke forudset brug og medfører derfor bortfald af fabrikantens ansvar pga. tilsidesættelse af disse forskrifter.

2.6 Identifikationsdata

Maskinen er forsynet med et typeskilt (kapitel 3.4) som angiver:

1. Navnet på fabrikanten.
2. CE-mærkning og WEEE-mærkning.
3. Maskinmodel.
4. Konstruktionsår.
5. Serienummer.
6. Elektriske egenskaber.

Typeskiltet må under ingen omstændigheder fjernes eller ændres.

3 SIKKERHED

3.1 Sikkerhedsforskrifter og ikke tilladt brug

OBLIGATORISK

- **Læs omhyggeligt denne vejledning, inden der udføres indgreb på maskinen.**
- Maskinen må udelukkende anvendes til det formål, den er beregnet til.
- Hold øje med maskinens signaleringsanordninger.
- Anvend de personlige værnemidler hvis disse foreskrives.
- De medarbejdere, der får adgang til de dele af maskinen, der er beskyttet af sikkerhedspanelerne, i forbindelse med afvikling af ekstraordinær vedligeholdelse og reparationer, skal råde over de fornødne kvalifikationer og være særligt oplærte (VEDLIGEHOLDER).
- Alle de ordinære vedligeholdelsesindgreb, som udføres af operatøren, skal udføres for slukket maskine og med stikket trukket ud af kontakten.
- Maskinen må kun anvendes af **én operatør**; tilstedeværelse af andre end operatøren, som vil kunne nå eller røre ved maskinens komponenter under brug heraf, er forbudt.
- Maskinen skal anvendes af en operatør med myndighedsalder og som en læge har erklæret besidder de psykofysiske evner, der kræves for at udføre arbejdet.
- De stoffer, der kan anvendes på maskinen, såsom toningspasta, lak, opløsnings-, smøre- og rensemidler, kan være skadelige for helbredet; disse stoffer skal håndteres, opbevares og bortskaffes i henhold til de gældende normer og de anvisninger, der følger med produktet.

FORBUD

- Maskinen må ikke anvendes med emballager med en større kapacitet end de anførte i kapitel 2.4 (Emballager, der kan forarbejdes) eller med andre toningspastaer end de anførte i tabellen med de tekniske data.
- **MASKINEN MÅ IKKE ANVENDES I EKSPLOSIONSFARLIGE OMGIVELSER.**
- Anvend aldrig åben ild eller materialer der vil kunne skabe gnister og antænde en brand.
- Maskinen må ikke anvendes til levnedsmidler.
- OPERATØREN må ikke udføre arbejde på maskinen, som er forbeholdt VEDLIGEHOLDEREN eller INSTALLATØREN. Fabrikanten kan IKKE holdes ansvarlig for skader, som opstår på grund af manglende overholdelse af dette forbud.
- Det er forbudt at anvende maskinen uden værnemidler, eller med eventuelle inaktiverede, fejlbehæftede eller manglende sikkerhedsanordninger. Det er strengt nødvendigt, at panelerne forbliver lukkede.
- Undgå at se direkte ind i laserlyset fra Bung Hole Locator laseren (klasse II laserprodukt).
- Hvis der går ild i maskinen, **skal man ikke bruge vand**. Anvend udelukkende en pulverbrandslukker eller en brandslukker med kuldioxid, og følg brugsanvisningen og advarslerne, som angivet af fabrikanten på brandslukkeren.

ELEKTRISK FARE

- **MASKINEN SKAL ALTID FORSYNES VED HJÆLP AF EN STIKKONTAKT MED JORDFORBINDELSE.** Linjen skal beskyttes mod overbelastning, kortslutning og direkte kontakter ifølge de gældende normer til forhindring af arbejdsulykker. En ukorrekt jordforbindelse kan medføre risiko for elektrisk stød.
- Den strømforsyningskilde, som maskinen er tilsluttet, skal stemme overens med de data, der er angivet på maskinens typeskilt.
- I tilfælde af pludseligt strømsvigt tændes der ved genopretningen automatisk for maskinen, således at de processer, der skal gennemføres for at hindre, at produkterne tørrer, kan foretages.
- For at undgå risiko for elektriske stød eller sår, må maskinen kun anvendes indenfor. Det er forbudt at anvende maskinen udendørs, hvor den kan udsættes for regn eller høj luftfugtighed.
- Før der udføres hvilket som helst vedligeholdelsesarbejde, skal elkablet frakobles elforsyningsstikkontakten.

SIKKERHED

- Maskinen frakobles elforsyningen ved at frakoble elstikket, som derfor skal installeres i nærheden af en let-tilgængelig stikkontakt.
- Maskinen må ikke fødes ved hjælp af forlængerledninger.
- Der må ikke anvendes flerdobbelte stik til at forbinde andet apparatur til den samme stikkontakt, som forsyner maskinen med strøm. Kontrollér, at den elektriske forsyning af maskinens serieforbundne apparater, så som computeren, er ækvipotentiel (kun har én jordforbindelsesreference) da spændingsforskelle medfører forstyrrelser og/eller beskadigelse på de serielle indgange.
- Man skal med jævne mellemrum kontrollere el-kablets tilstand, og hvis det er beskadiget, skal det erstattes med et nyt kabel fra fabrikanten.

3.2 Advarsler vedrørende anvendelse af toningspastaer

FARE

Maskinen er beregnet til brug af almene toningspastaer. Følg nøje anvisningerne på toningspastaens emballage, og læs omhyggeligt **SIKKERHEDSDATABLADET (MSDS - Material Safety Data Sheet)**, som følger med fra forhandleren eller fabrikanten af produktet.

Følg alle de angivne sikkerhedsanvisninger, og anvend de forudsete personlige værnemidler, hvor dette er foreskrevet.

Nedenfor opføres nogle af de vigtigste advarsler og sikkerhedsforanstaltninger fra toningspastafabrikanterne.

1. Produktet er farligt, hvis det indtages.
2. Undgå kontakt med huden og øjnene. I tilfælde af kontakt med huden og øjnene skylles der med rigeligt vand.
3. Skal opbevares uden for børnenes rækkevidde.
4. Anvend de foreskrevne værnemidler, hvor dette er foreskrevet.
5. Hvis produktet ved et hændeligt uheld spildes eller siver ud, skal man sørge for at lufte grundigt ud som anvist i denne vejledning og i instruktionerne, som følger med produktet.
6. Toningspastaerne må ikke hældes i kloaksystemet. Reststofferne skal bortskaffes i henhold til de lokale normer på området.

3.3 Andre risici

Risiko		Sikkerhedsforanstaltning	PV.	Henv. i vejledningen
	Risiko for elektrisk stød - Risiko for elektrisk stød, hvis maskinen forsynes gennem en stikkontakt uden jordforbindelse.	Maskinen skal strømforsynes af en stikkontakt med jordforbindelse.	\	kap. 5
	Risiko for elektrisk stød - Risiko for elektrisk stød, hvis der tages adgang til maskindele, der er beskyttet af paneler, uden først at have afskåret den elektriske spænding.	Operatøren må ikke udføre indgreb på maskindele, der er beskyttet af paneler. Til vedligeholderen: Maskinen skal slukkes og el-kablet frakobles stikkontakten, før der foretages et hvilket som helst vedligeholdelsesarbejde.	\	
	Ryg- og lændeskader - Håndtering af tunge genstande under flytning af maskinen og isætning af emballager på bordet kan medføre skader.	Vægtgrænserne i den gældende lovgivning må ikke overskrides (20 kg for kvinder, 30 kg for mænd). Anvend, om nødvendigt, egnede løftemidler.		kap. 4 - 6
	Risiko for faldende genstande / Kvæstelser - En dåse kan vælte og falde ned på operatøren under emballagens placering på bordet.	Anbring dåsen så hele bunden hviler på bordfladen.		kap. 6
	Risiko for kvæstelser / Klemning - Den automatiske bevægelse af fugtningsdækslet og bordet kan medføre læsioner.	Maskinen må kun betjenes af én maskinoperatør. Hænderne må under ingen omstændigheder sættes ind i toningsområdet, mens maskinen betjenes.		kap. 6
	Risiko for kvæstelser / Klemning - Under handlingerne omkring genopfyldning af toningspastaen kan rystemekanismen i kanistrene automatisk sætte i rotation.	Tryk på nødstopknappen før dette indgreb;		kap. 6.5
	Snitfare - Under perforeringshandlingerne eller vedligeholdelse af perforatoren kan berøring af nålen medføre læsioner.	Maskinen må kun betjenes af én maskinoperatør. Hænderne må under ingen omstændigheder sættes ind i toningsområdet, mens maskinen betjenes. Anvend det relevante redskab til afmontering af nålen.		kap. 6 - 7
	Risiko for at glide / falde - Ukorrekt brug af bordet kan medføre læsioner.	Stig aldrig op på og/eller sid aldrig på bordet.		kap. 6.3
	Eksplosionsfare - Dampene fra de anvendte toningspastaer kan medføre en eksplosion.	Anvend aldrig maskinen i eksplosionsfarlige omgivelser. Anvend aldrig åben ild eller materialer der vil kunne skabe gnister og antænde en brand.	\	
	Risiko for eksponering for laserstråler - Bung Hole Locator (B.H.L.) anvender røde laserlyskilder, som kan være farlige for øjnene.	Se aldrig direkte ind i lyskilden.		kap. 6
	Risiko for forgiftning og sensibilisering - Dampene fra de anvendte toningspastaer kan medføre forgiftning og/eller sensibilisering under handlingerne omkring genopfyldning af kanistrene, rengøring og bortskaffelse af maskinen.	Læs advarslerne i de anvendte toningspastaers sikkerhedsdatablad, som producenten har pligt til at levere sammen med produktet (MSDS - Material Safety Data Sheet). Sørg for tilstrækkelig udluftning af rummet.	Anbefalede personlige værnemidler i sikkerhedsdatabladene MSDS.	kap. 3.2 - 4 - 6 - 7

3.4 Etiketternes placering

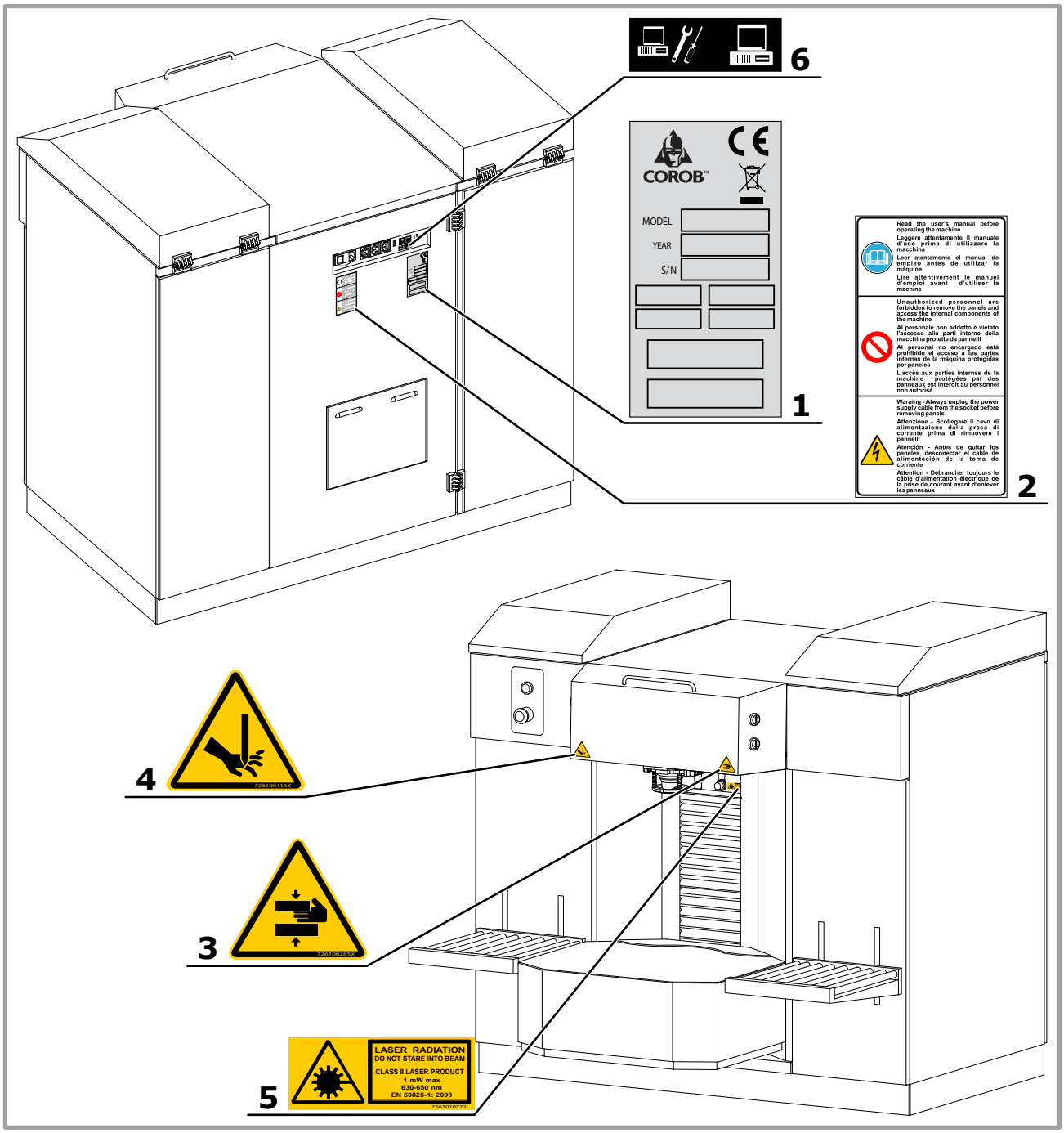

1. Typeskilt (kapitel 2.4)
2. Etiketten “Almene advarsler”
3. Etiketten “Klemfare”
4. Etiketten “Fare for snitsår”
5. Etiketten “Fare - laser”
6. Etiketten “Serielle”

Etiketterne med sikkerhedsanvisninger eller instruktioner må ikke fjernes eller gøres ulæselige. Udskift ulæselige eller manglende etiketter ved at rette henvendelse til fabrikanten.

3.5 Sikkerhedsanordninger

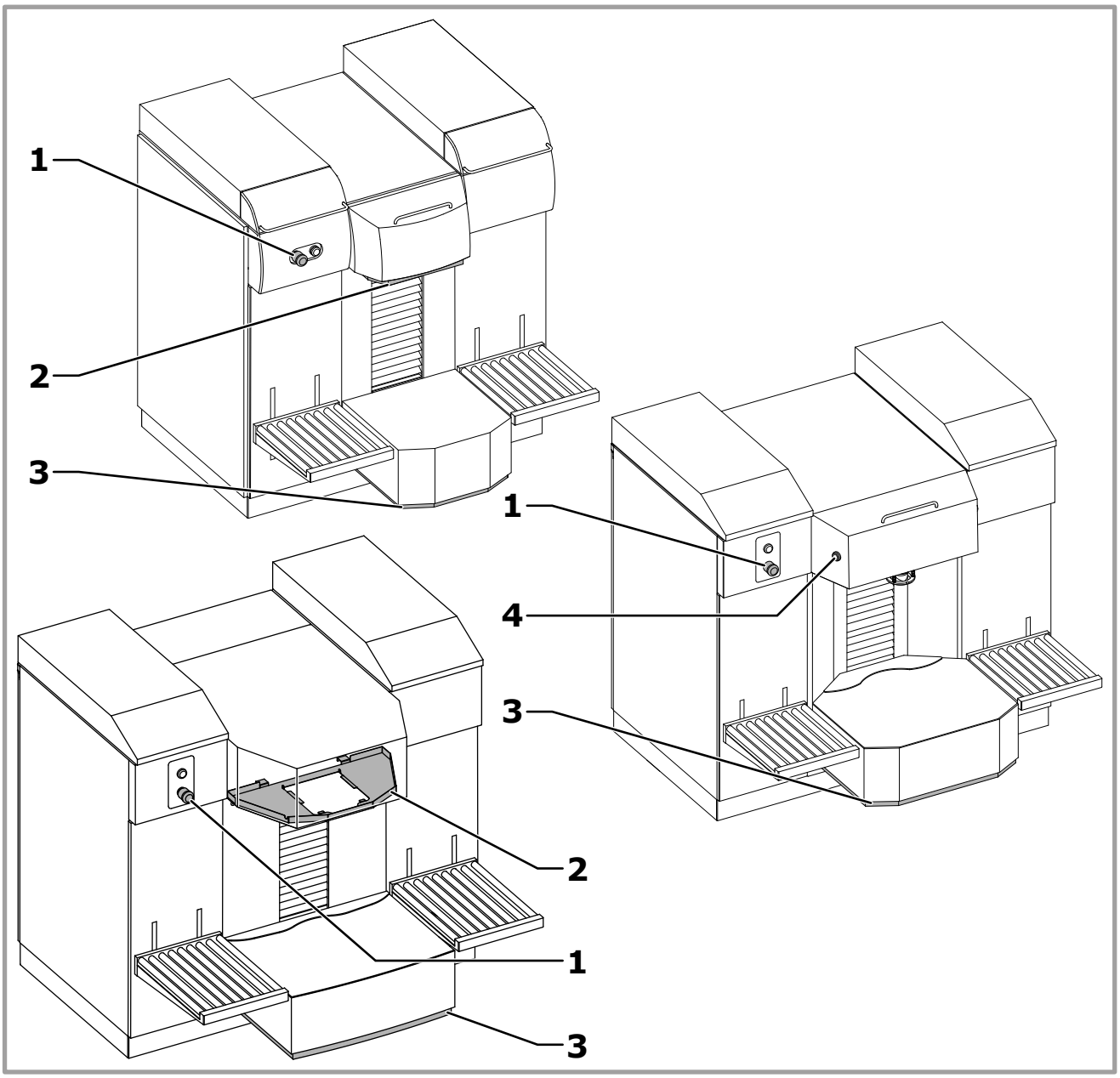

	D600 TE	D600 TI	D700	D800TX
1. Nødstopknap.	✓	✓	✓	✓
2. Øvre sikkerhedsplade på bord (med automatisk bord).	✓	✓		✓
3. Nederste sikkerhedsplade på bord.	✓		✓	✓
4. Sikkerhedsknap til aktivering af bord (med semiautomatisk bord).	✓	✓	✓	✓

FARE

Hvis sikkerhedsanordningerne svigter, må man ikke anvende dele, der ikke er leveret af fabrikanten. Hvis det bliver nødvendigt, skal man udelukkende rette henvendelse til et autoriseret servicecenter.

3.6 Krav til installationslokalet

Krav til stedet, hvor maskinen anvendes:

- Der skal være rent og ikke støvet.
- Gulvet skal være plant og stabilt.
- Der skal være en stikkontakt med jordforbindelse.
- Belysningen skal sikre et godt udsyn til alle dele af maskinen (belysningsstyrke på mindst 500 Lux).
- Der skal være tilstrækkelig udluftning, således at der ikke koncentreres farlige dampe.
- Temperaturen skal ligge mellem 10 °C og 40 °C og den relative luftfugtighed skal være mellem 5% og 85% uden kondensat.

ADVARSEL

De klimatiske driftsforhold er tæt forbundet med den anvendte toningspastatype (bed den pågældende producent om oplysninger om produkterne). De anførte krav gælder udelukkende for maskinen.

Anbring ikke maskinen i nærheden af varmekilder og udsæt den ikke for direkte sollys. Undgå mulige fugtkilder. Maskinen må kun anvendes indenfor.

Hvis de miljømæssige betingelser ikke befinder sig indenfor de foreskrevne værdiområder, (kapitel 8.1) kan der opstå alvorlige maskinskader, først og fremmest beskadigelse af det elektroniske apparatur.

FARE

Når der anvendes **tonepasta, der indeholder flygtige opløsningsmidler**, skal maskinen installeres i et rummeligt lokale med god udluftning (udskiftning af luften), og der må ikke anbringes eller ophobes dele af forskellig art i nærheden af maskinen.

4 TRANSPORT OG BEFORDRING

4.1 Generelle advarsler

Det er nødvendigt, at operatørerne der udføre disse handlinger er iført følgende personlige værnemidler.

FARE

For at undgå materielle skader eller personskader skal man udvise størst mulig opmærksomhed og forsigtighed i forbindelse med maskinens håndtering og nøje overholde anvisningerne i dette kapitel.

Undgå at løfte indpakningen ved at indsætte løftesystemets gafler på den lange side.

ADVARSEL

Emballagen skal håndteres af kvalificerede medarbejdere under anvendelse af egnede håndteringsmidler. Det er forbudt at anbringe kollier oven på emballagen.

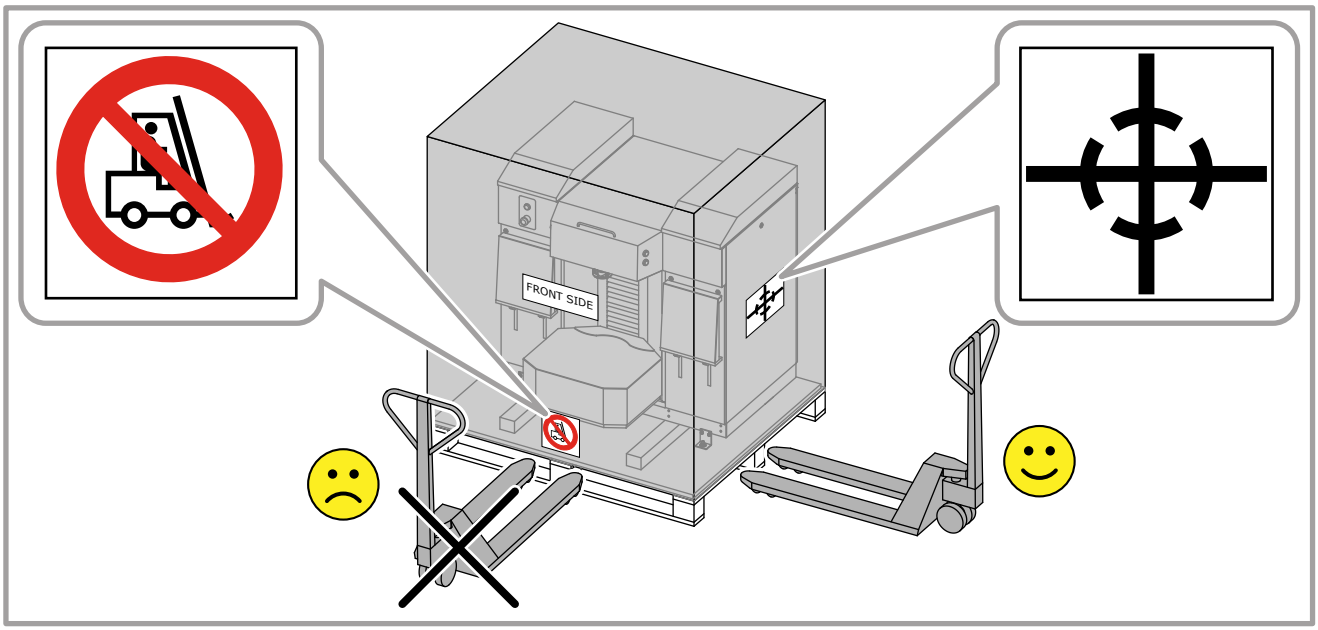

I tilfælde af, at maskinen installeres i nærheden af en mur, bør den placeres i en afstand på mindst 10 cm fra denne, for at give mulighed for at åbne de øvre dæksler og undgå, at kablerne klemmes.

4.2 Udpakning og placering

		1 x 10 mm 2 x 17 mm	Fjern beslagene der fastgør den til pallen

FARE

Følgende arbejde skal udføres af mindst 2 personer.

Opbevar emballagen til senere brug eller bortskaf den i henhold til de gældende lovbestemmelser. Det anbefales under alle omstændigheder at beholde emballagen i løbet af hele maskinens garantis gyldighedsperiode.

Kontrollér at emballagen ikke har lidt skade eller er blevet manipuleret under transporten; skulle dette være tilfældet, ret henvendelse til et autoriseret kundeservicecenter eller forhandleren.

1. Skær indpakningens bånd over.
2. Fjern dækkenet fra pallen.

3. Fjern beklædningen der omslutter maskinen. Pak eventuelt medfølgende tilbehør og/eller materiale ud.

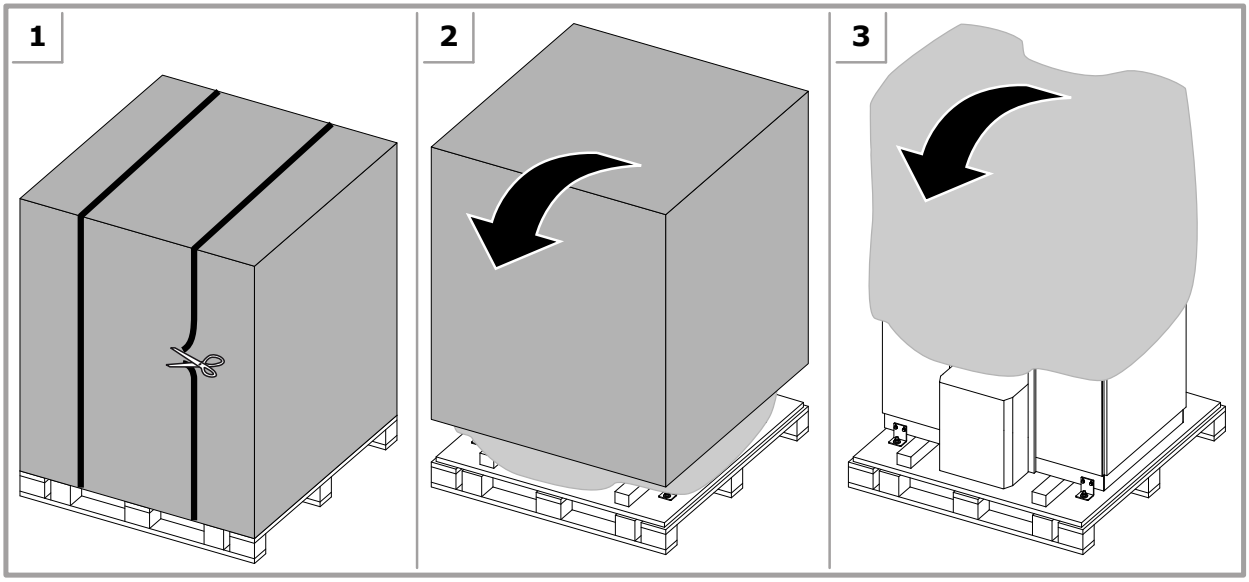

FARE

Hvis maskinen er blevet beskadiget under transport, skal man ikke installere den, men henvende sig til et autoriseret servicecenter eller til forhandleren.

4. Løsn alle skruerne **A** der fastgør beslagene til maskinen.
5. Sænk benene (kapitel 4.2.1) således at maskinen hæves en smule fra de bjælker den støtter på.
6. Fjern træbjælkerne **B**.
7. Skru alle skruerne og møtrikkerne, der fastgør hvert beslag **C** til pallen, løs og fjern dem.
8. Løft fødderne (kapitel 4.2.1) indtil maskinen kan bevæge sig uden besvær på hjulene.
9. Sænk begge platformene.
10. Tag ved maskinen i siderne (det er nødvendigt at være to personer), få den til at glide langsomt på platformene ved hjælp af hjulene og sæt den herefter på gulvet.

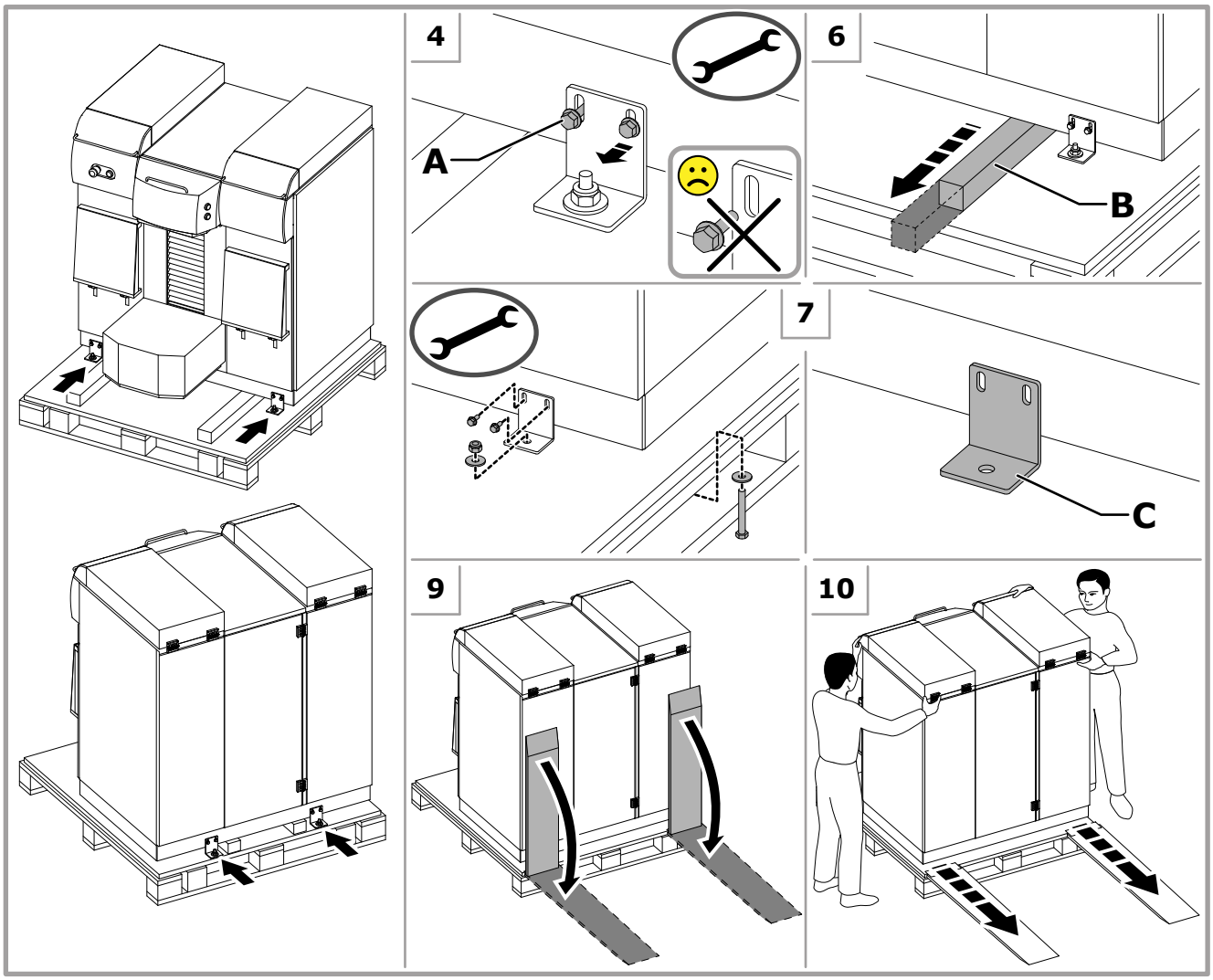

11. Sænk fødderne (kapitel 4.2.1) for at opnå en korrekt nivellering af maskinen og kontrollér, at den ikke hviler på hjulene.

Hvis det er nødvendigt at pakke maskinen ind igen, skal man følge ovenstående fremgangsmåde i omvendt rækkefølge. Hver gang maskinen skal transporteres eller sendes, bør den om muligt indpakkes i den oprindelige emballage.

4.2.1 Justering af støttebenene

			Åbning af panelerne
		1 x 19 mm	Justering af støttebenene

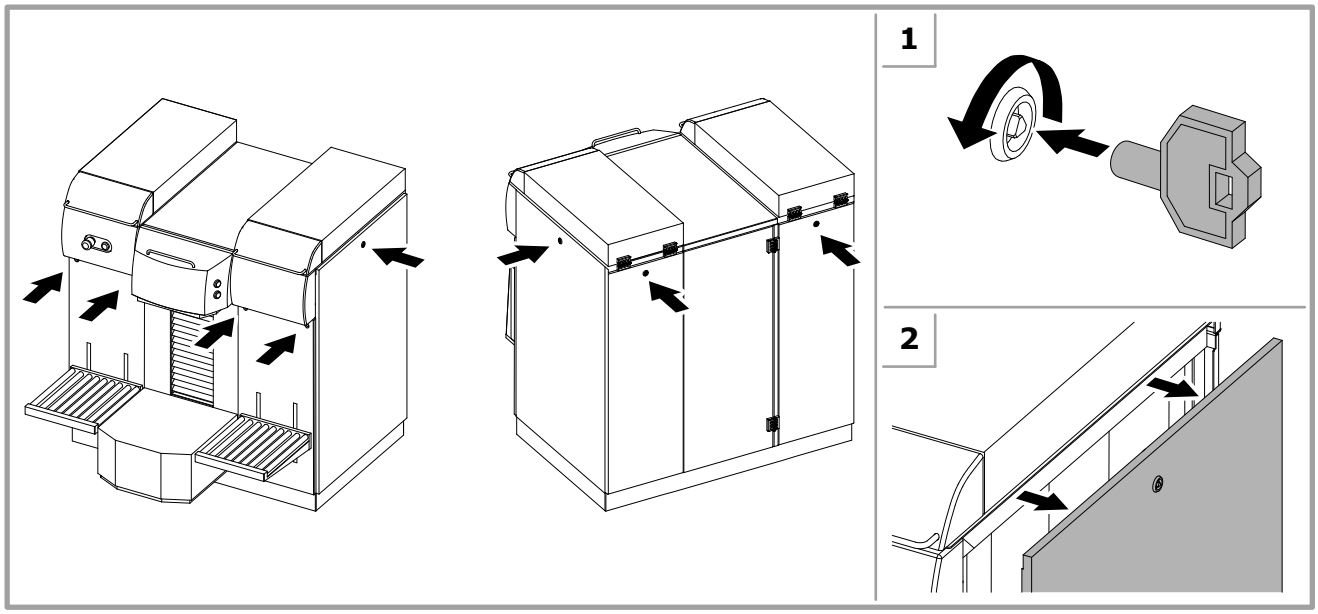

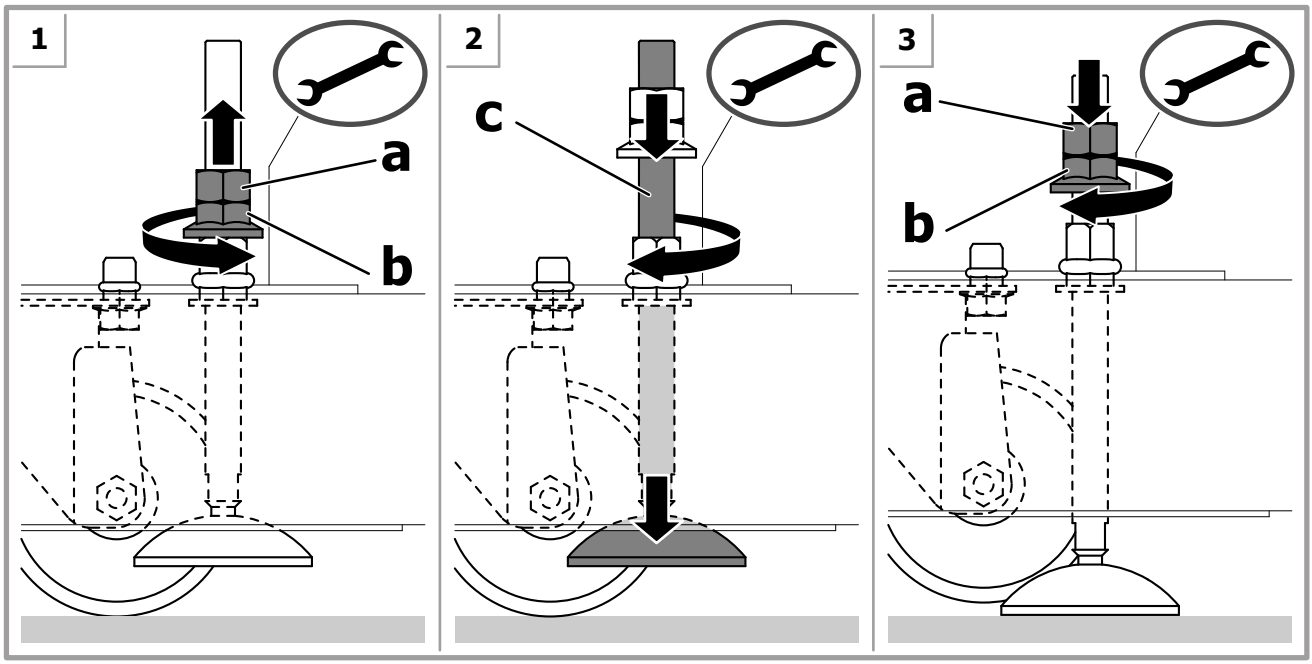

4.2.2 Medfølgende materialer

Når maskinen er pakket ud, skal man kontrollere, at alle medfølgende dele findes:

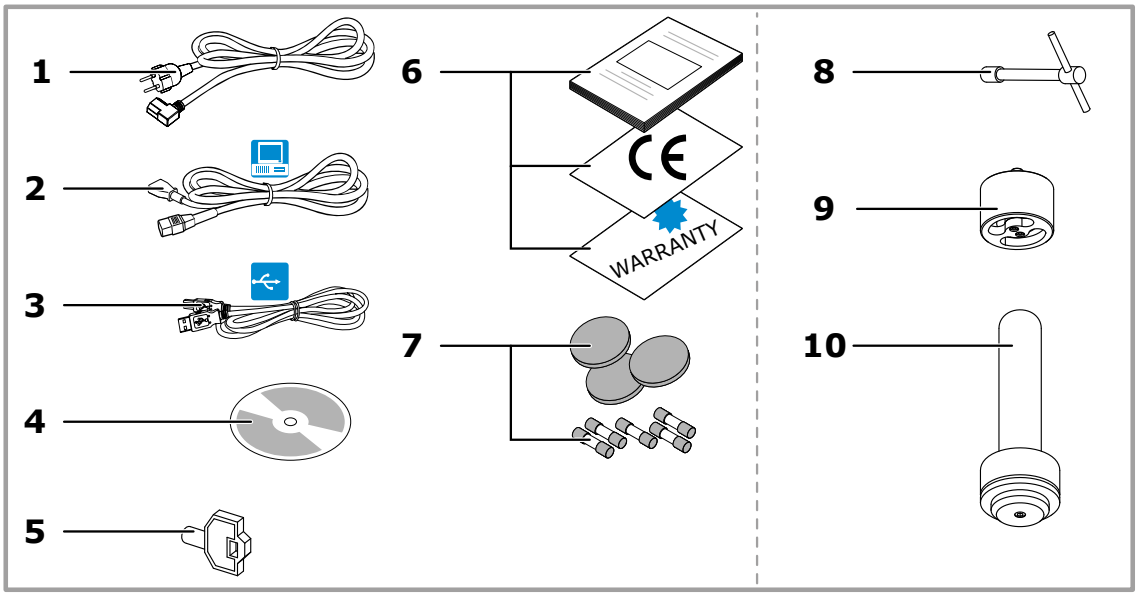

1. Elforsyningskabel.
2. Strømforsyningskabler til computeren.
3. USB-kabel.
4. Medfølgende software CD.
5. Nøgle til panelerne.
6. Brugervejledning og produktdokumentation.
7. Reservedele..

Kun med perforator:

8. T-nøgle.
9. Redskab til nålens udtagning.
10. Manuel prop-påsætter.

Alt efter angivelserne på bestillingen findes der muligvis følgende: Styringssoftware og beskyttelsesnøgle.

- Styringssoftware.
- Eventuelt tilbehør, som skal installeres på maskinen.

Kontrollér om de ovenfor opførte dele følger med i emballagen. Ret i modsat fald henvendelse til fabrikanten.

4.3 Installation

Når maskinen er udpakket og placeret på det sted, hvor den skal fungere, skal man foretage installationen.

ADVARSEL

Installation af maskinen må kun foretages af medarbejdere, der råder over de fornødne kvalifikationer eller særlig oplæring.

4.4 Opmagasinering

Hvis maskinen opmagasineres, skal den opbevares på et sikkert og beskyttet sted, med en passende temperatur, luftfugtighed og beskyttet mod støv.

4.5 Bortskaffelse og genbrug

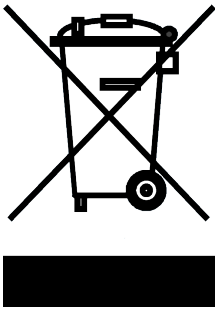

Dette apparat må ikke bortskaffes sammen med almindelig husholdningsaffald. Det skal indsamles separat.

I henhold til WEEE-direktivet skal den miljømæssige indsamling, behandling, genvinding og bortskaffelse af produkter, der indeholder elektrisk og elektronisk udstyr (WEEE = Waste Electrical and Electronic Equipment), ske ifølge de gældende bestemmelser i de enkelte EU-medlemslande, der har godkendt WEEE-direktivet.

Opdel de dele, som udgør maskinen, i funktion af de forskellige konstruktionsmaterialer (plastik, metal, etc.).

Hvis der er blevet anvendt toningspastaer, der kræver særlige bortskaffelsesprocedurer, på maskinen, skal man nøje overholde de lokale love på området, hvad angår toningspastaresterne i kanistrene og de maskinkomponenter, der er mest snavset til med toningspasta.

5 IDRIFTSÆTTELSE

5.1 Generelle advarsler

Det er nødvendigt, at operatørerne der udføre disse handlinger er iført følgende personlige værnemidler.

FARE

DETTE APPARATUR SKAL VÆRE FORSYNET MED JORDFORBINDELSE Før maskinen tilkobles, skal man kontrollere forsyningsanlæggets jordforbindelse.

Maskinen må ikke fødes ved hjælp af forlængerledninger.

Computeren og de andre anordninger, der eventuelt er forbundet til maskinen ved hjælp af en seriel linjeforbindelse eller forbundet til selve computeren, skal tilsluttes elforsyningen gennem de ekstra stikkontakter.

Tilslut ikke andre anordninger end computeren, etiketteprinteren eller kalibreringsvægten til de ekstra stikkontakter.

Der må ikke anvendes flerdobbelte stik til at forbinde andet apparatur til den samme stikkontakt, som forsyner maskinen med strøm.

ADVARSEL

Forsøg ikke at tilslutte maskinen til en elforsyningskilde, der ikke stemmer overens med de data, der er angivet på maskinens typeskilt.

Maskinen frakobles elforsyningen ved at frakoble elstikket, som derfor skal installeres i nærheden af en let-tilgængelig stikkontakt.

Der må ikke anvendes flerdobbelte stik til at forbinde andet apparatur til maskinens ekstra stikkontakter.

Den elektriske forsyning af maskinens serieforbundne apparater, så som computeren skal være ækvipotentiel (kun have én jordforbindelsesreference) da spændingsforskelle medfører forstyrrelser og/eller beskadigelse på de serielle indgange.

5.2 Betjeningsanordninger og tilslutninger

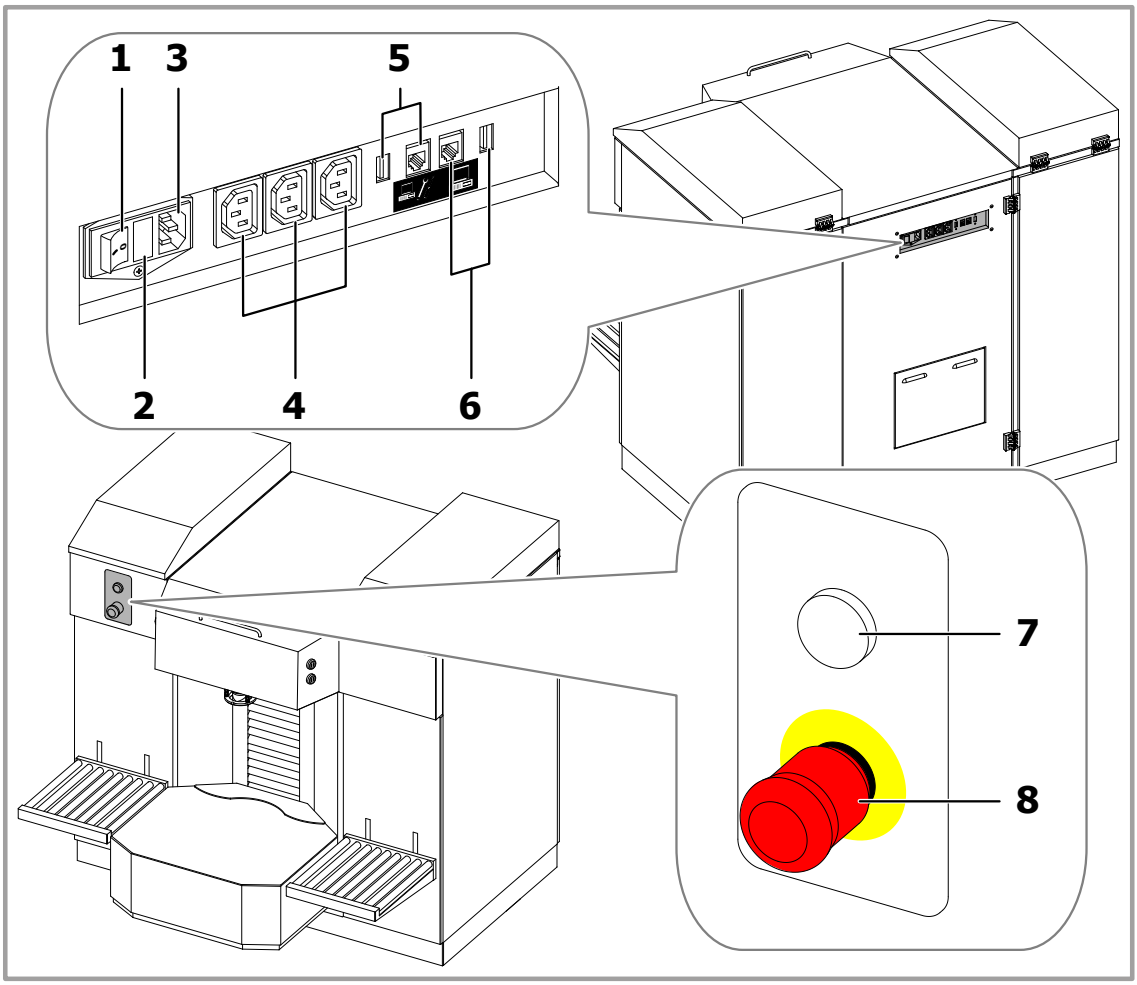

1. Maskinens hovedafbryder.	
2. Sikringsrum.	Sikringernes værdi er angivet i tabellen med tekniske data (kapitel 8.1).
3. Hovedstrømstik.	
4. Ekstra stikkontakter.	Til strømforsyning til computer og andet apparatur (kalibreringsvægt eller etiketprinter).
5. Porte til servicecomputeren.	For at tilslutte USB eller RS232 til servicecomputeren.
6. Porte til styringscomputeren.	For at tilslutte USB eller RS232 til styringscomputeren.
7. Kontrollampe ON.	Kontrollampen angiver, at maskinen er tændt eller at hovedafbryderen er i aktiveret position (I).
8. Nødstopknap.	Den røde nødstopknap anvendes til at standse maskinen i tilfælde af fejl eller farlige situationer (kapitel 5.5).

5.3 Elektrisk forbindelse og tænding

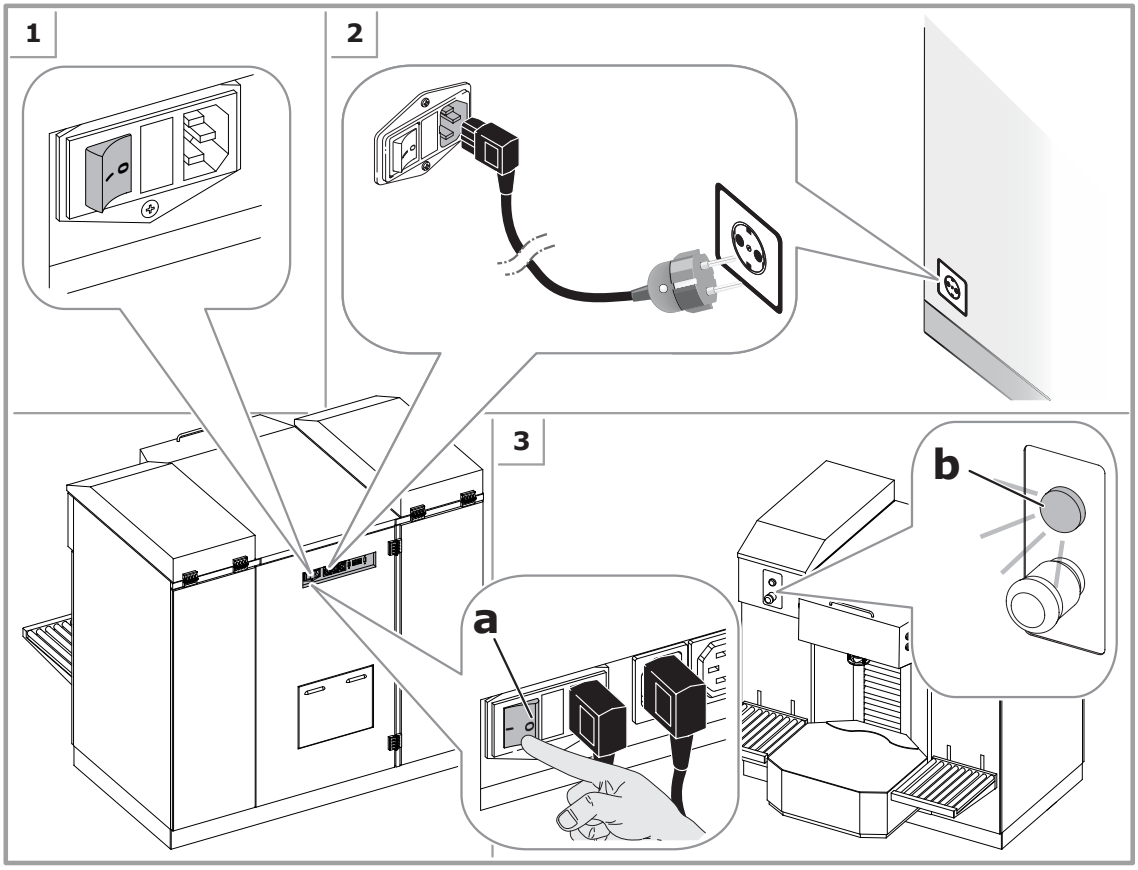

Hvis kontrollampen ON ikke tænder, skal man kontrollere, at nødstopknappen ikke er trykket ned (kapitel 5.5). Hvis computeren og skærmen ikke tænder, skal man kontrollere, at strømforsyningskablerne er korrekt tilsluttet til de ekstra stikkontakter og at afbryderkontakterne er slået til.

Når softwaren startes op, bliver operatøren stillet en række spørgsmål vedrørende fremgangsmåde, blandt andet initialisering (kapitel 5.4). Denne handling er tæt forbundet med den anvendte type styringssoftware.

5.4 Initialisering

INITIALISERINGEN er en indledende handling, der altid skal udføres, hver gang maskinen tændes.

Hvis computeren slukkes og tændes igen, er det ikke nødvendigt med initialiseringen, selv om softwaren anmoder om det. Det kan operatøren selv vælge.

FARE

Hvis Autocap-dækslet er åbent, bevirker initialiseringen, at det lukkes automatisk.

Hvis det automatiske bord befinder sig i en vis højde, sænkes det helt.

Herudover skal initialiseringen foretages i følgende tilfælde:

- Ved hvert skifteholds begyndelse, også selvom det kun er computeren, som er blevet slukket i det tidsrum hvor maskinen ikke benyttedes.
- Ved start af nye funktionsparametre i styringssoftwaren.
- Efter et nødstop (kapitel 5.5).

For yderligere oplysninger om initialisering henvises til softwarens brugervejledning.

5.5 Nødstop

Tryk på nødstopknappen i tilfælde af fejl eller farlige situationer. Ved tryk på nødstopknappen afbrydes al strømforsyning til maskinen og al bevægelse stopper.

Nødstopknappen medfører ikke, at computeren slukker. Den skal slukkes separat (der er stadig strøm på de ekstra stikkontakter).

Når fejlen er udbedret eller den farlige situation af afhjulpet, genaktiveres knappen ved at man trækker den ud.

ADVARSEL

Efter genopretning af normal funktion skal der udføres en initialisering af maskinen (kapitel 5.4).

5.6 Deaktivering

ADVARSEL

MASKINEN BØR ALDRIG SLUKKES, heller ikke udenfor arbejdstiden, eftersom de automatiske, timerstyrede funktioner sikrer, at toningspastaen opbevares i optimal tilstand og bliver ved med at have en ensartet konsistens.

Hvis det er strengt nødvendigt at slukke for maskinen, skal man sørge for, at den ikke er slukket i længere tid ad gangen. Når maskinen ikke anvendes, skal der eventuelt kun slukkes for computeren.

Den tændte maskines effektforbrug er meget lavt, når den ikke er i drift eller under omrystningscyklussen.

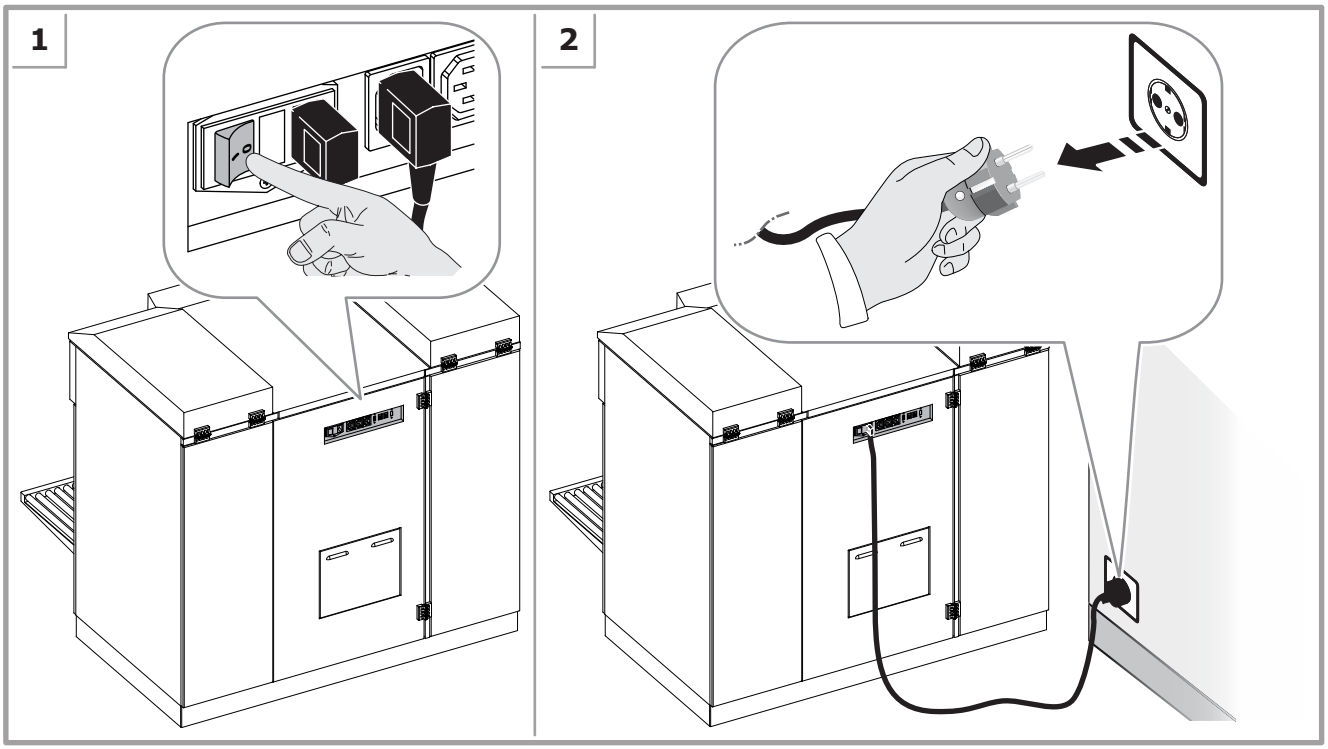

6 ANVENDELSE AF TONEMASKINEN

6.1 Generelle advarsler

Det er nødvendigt, at operatørerne der udføre disse handlinger er iført følgende personlige værnemidler.

FARE

Maskinen må kun anvendes af én operatør; tilstedeværelse af andre, som vil kunne nå eller røre ved maskinens komponenter under funktion herpå, er forbudt.

Det er forbudt at anvende maskinen uden værnemidler, eller med eventuelle inaktiverede, fejlbehæftede eller manglende sikkerhedsanordninger. Det er strengt nødvendigt, at panelerne forbliver lukkede.

Anbring under ingen omstændigheder hænderne i toningsområdet under drift af maskinen, medmindre det er for at sætte emballager ind eller tage dem ud.

Undgå at overskrice vægtgrænserne i den gældende lovgivning (20 kg for kvinder, 30 kg for mænd) under håndtering af emballagerne.

6.2 Ved arbejdsdagens begyndelse

Ved hvert skifteholds begyndelse skal de følgende operationer altid udføres:

- Kontrollér dysecentralens tilstand og at den er gjort ren.
- (Med fugtningsmekanisme med opløsningsmiddel eller uden fugtningsmekanisme) Kontrollér at svampen er ren og gennemvædet, hvis det er nødvendigt skal den gøres våd med en passende væske (valget af væske afhænger af toningspastaernes natur, og skal foretages direkte af producenten af de anvendte produkter).
- (Med vandbaseret fungtingsmekanisme) Kontrollér at vandniveauet i flasken ikke er under minimumsniveauet.
- Start op og udluft systemet.

6.3 Betjening

Styringssoftwaren hjælper operatøren i betjeningen af maskinen, idet den viser instrukser om den procedure, der skal følges, og de handlinger, som maskinen udfører.

Betjeningsfaser	Funktioner	Henvisninger
Foretag de ønskede valg fra softwaren (valg af produkt, formel og emballage).		
Anbring emballagen i maskinen, og indstil bordets højde.	med semiautomatisk bord	kapitel 6.3.1
	med automatisk bord	kapitel 6.3.2
	med rullebane	kapitel 6.3.3
Justér emballagens position i forhold til toningscentralen.	med centreringsanordning	kapitel 6.3.4
	med B.H.L. Laser	kapitel 6.3.5
Stans låget på emballagen (ekstraudstyr).	med perforator	kapitel 6.3.6
Udfør toningen iht. formlen ved hjælp af softwaren.		kapitel 6.3.7
Efter endt toning tages emballagen ud og der isættes en ny emballage.		

6.3.1 Isætning af emballager - Semiautomatisk bord

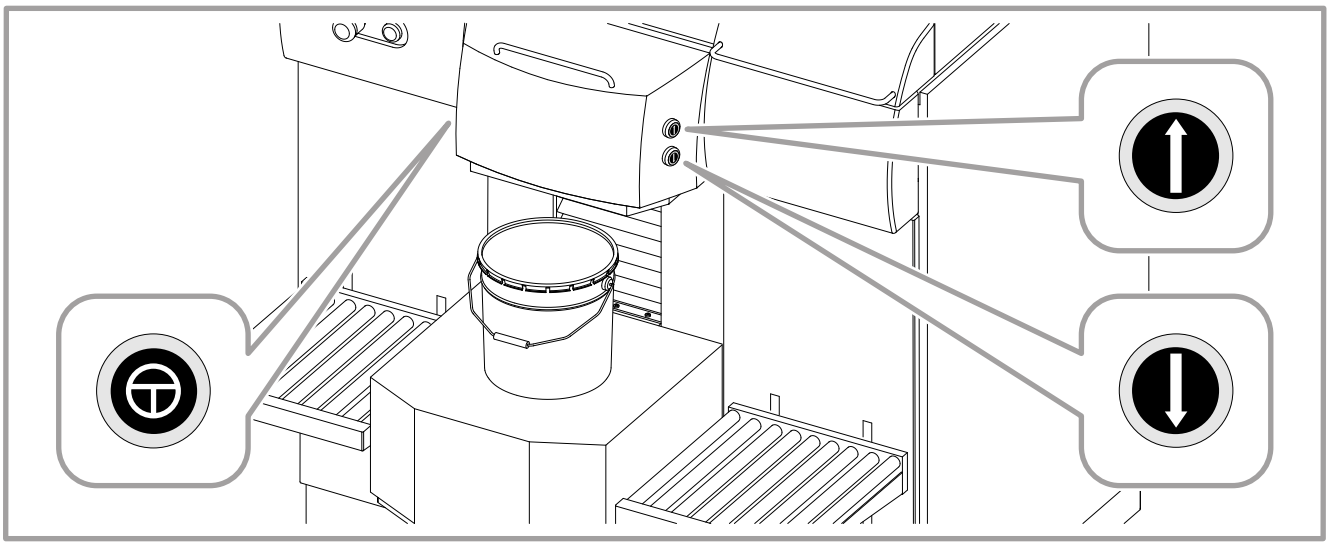

	Løft af bordet	Bevirker, at bordet løftes, når knappen trykkes ned sammen med sikkerhedsknappen. Bordet standser straks, når knappen slippes igen. Hvis knappen ikke slippes, standser bordet automatisk, når emballagen placeres på det og registreres af fotocellen.
	Sænkning af bordet	Bevirker, at bordet sænkes, når knappen trykkes ned sammen med sikkerhedsknappen. Bordet standser straks, når knappen slippes igen.
	Sikkerhed ved aktivering af bord	Knappen bevirker, at bordet løftes eller sænkes, når den trykkes ned sammen med hhv. knappen til løft eller sænkning. Bordet standser straks, når den slippes igen.

Det semiautomatiske bord er udstyret med en nedre sikkerhedsanordning (kapitel 3.5) for at undgå fare for klemning. Sikkerhedsanordningen griber ind og standser bordet, hvis det ved et uheld berøres af operatøren.

1. Stil emballagen på bordfladen. Anvend de tipbare rullebaner til at føre og ledsage tunge emballager hen på bordet (kapitel 6.3.3). Tryk og hold knapperne **Sikkerhed** og **Løft** trykket for at løfte bordet, som standser, når emballagen er placeret korrekt.
2. Sænk om nødvendigt bordet ved hjælp af knapperne **Sikkerhed** og **Sænk**.

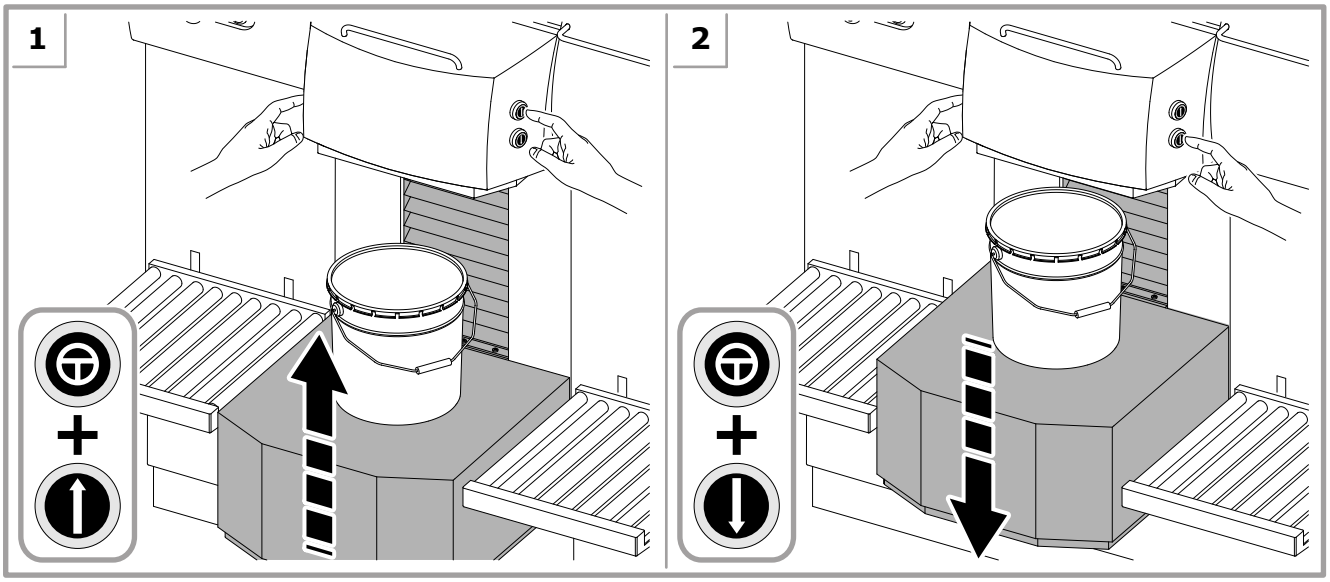

6.3.2 Isætning af emballager - Automatisk bord

Maskinen er udstyret med to sikkerhedsplader (kapitel 3.5) for at forhindre klemningsfare. Sikkerhedspladerne griber ind og standser bordet, hvis det ved et uheld berøres af operatøren.

1. Stil emballagen på bordfladen. Anvend de tipbare rullebaner til at føre og ledsage tunge emballager hen på bordet (kapitel 6.3.3).

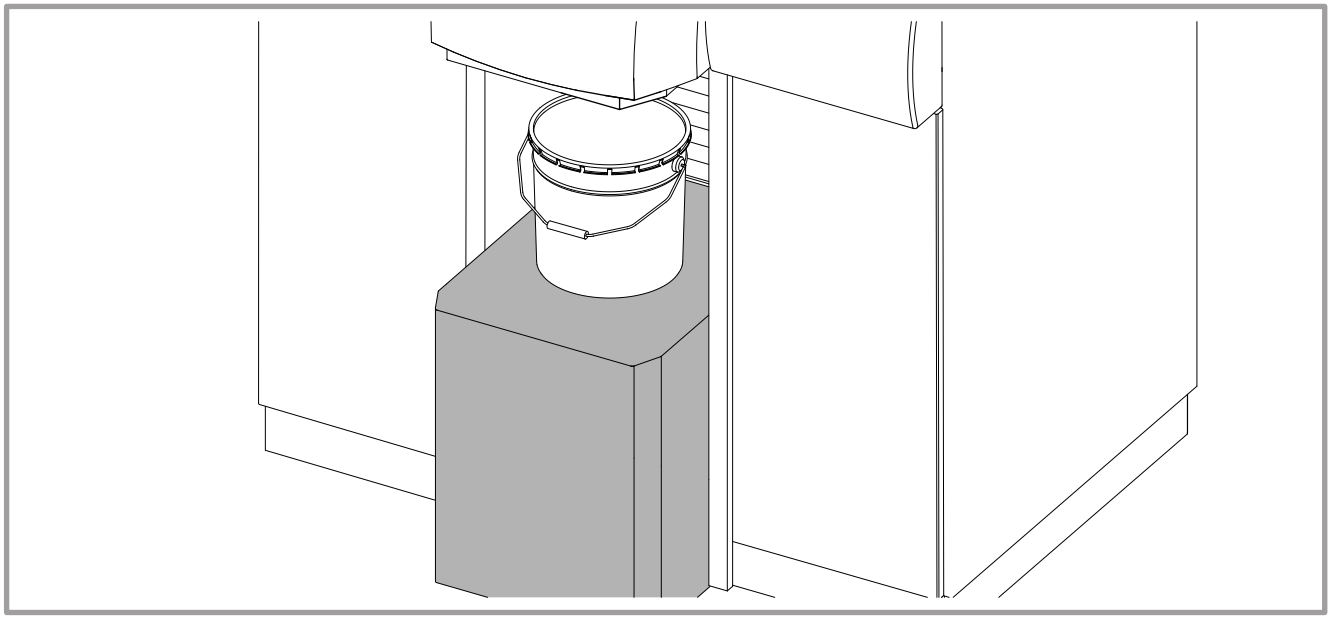

Styringssoftwaren styrer det automatiske bords bevægelse, kontrollerer tilstedeværelsen af emballagen og at den emballage som er tilstede stemmer overens med den som formlen i styringssoftwaren har valgt til doseringen.

Disse kontroller udføres også af en fotocelle, som sidder under dysecentralen. Når dåsen placeret på bordet aflæses af fotocellen, standser bordet automatisk.

Efter placeringen af en emballage viser styringssoftwaren fejl, hvis der ikke er en emballage på bordet, eller hvis emballagen er større eller mindre end den valgt til doseringen.

6.3.3 Isætning af emballager - Rullebane

Stil emballagen på rullebanen og led den, indtil den er ud for toningsdysecentralen.

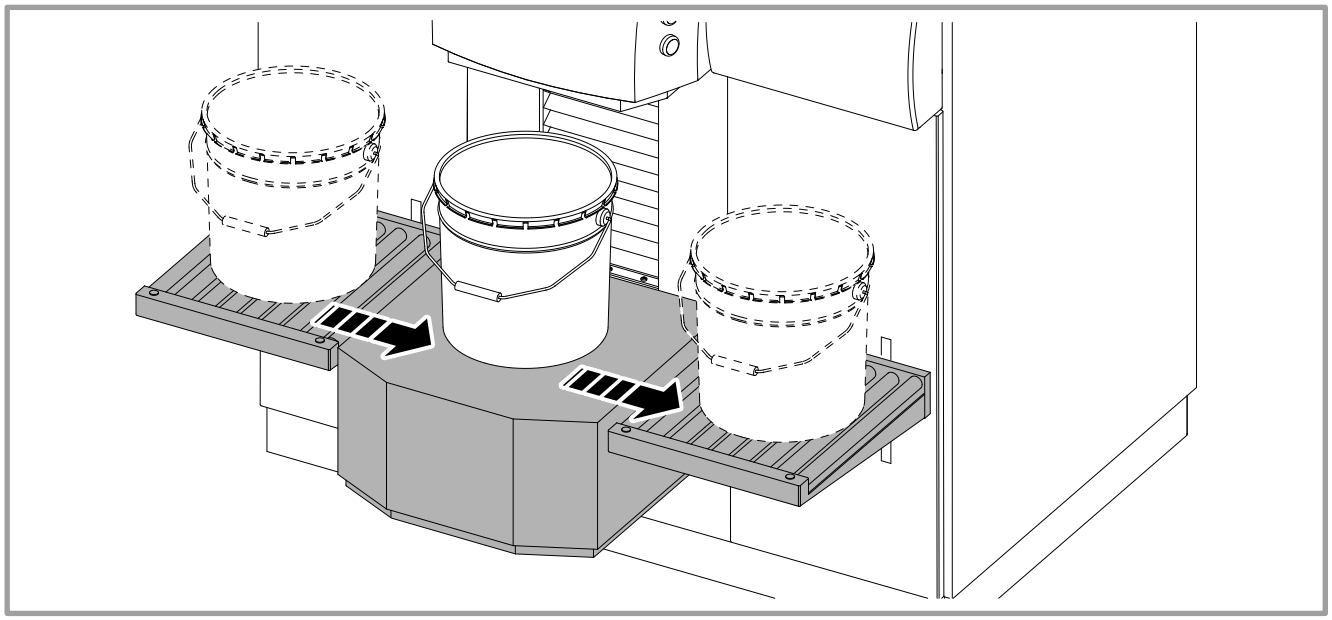

6.3.4 Brug af centreringsanordningen

Anbring emballagen i centreringsringen med den passende diameter.

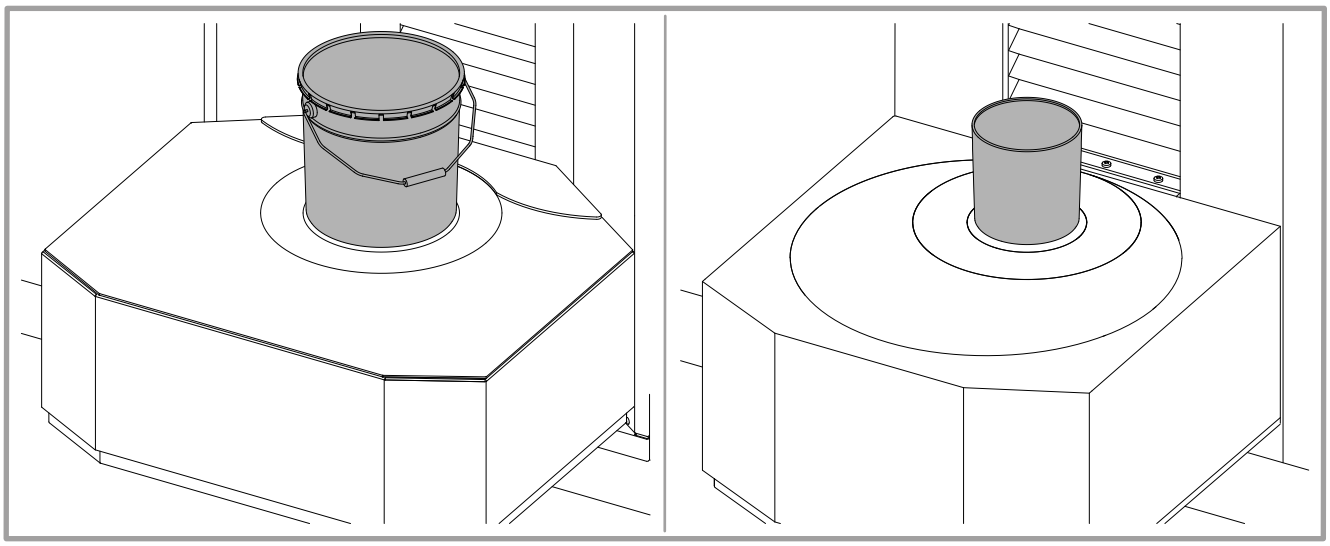

6.3.5 Brug af Bung Hole Locator

1. Når emballagen er anbragt, så den er ud for fotocellen A, tænder laserstrålerne.
2. Anbring emballagen, så åbningen på låget er centreret mellem laserstrålerne.

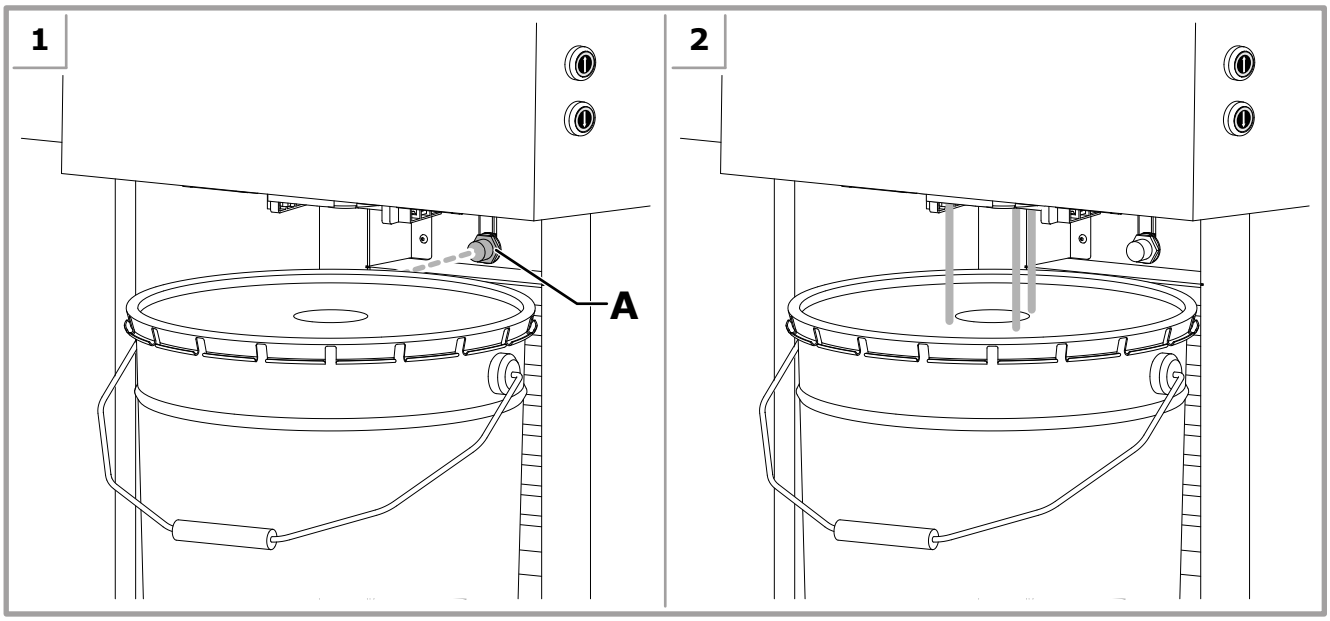

6.3.6 Perforering af emballagen

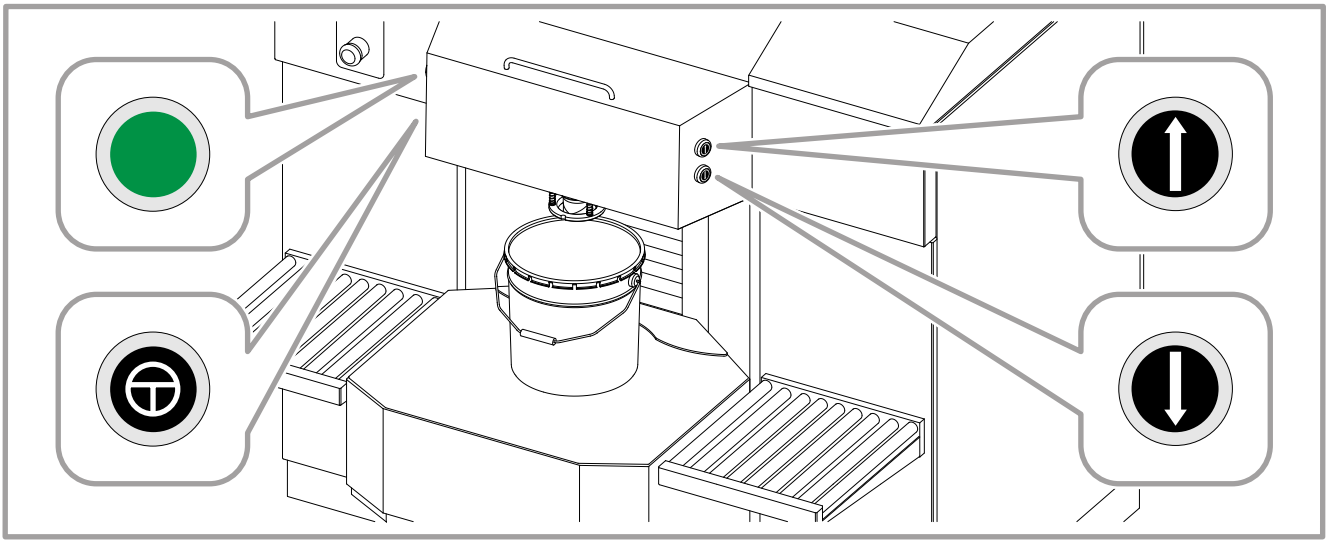

Løft af bordet	
Sænkning af bordet	Når kontrollampen for perforering er tændt og de tre knapper er trykket ned samtidig, løftes bordet for at lave huller i emballagen.
Sikkerhed ved aktivering af bord	
Kontrollampe for perforering	Når den grønne kontrollampe lyser, betyder det, at maskinen er klar til at gennemhulle emballagen, når den er korrekt placeret ud for fotocellen. En blinkende lampe angiver, at der er opstået en fejl under perforeringen.

*Perforeringen skal udføres **INDEN** der gives kommando til toning via styringssoftwaren.*

1. Når emballagen er placeret, så den er ud for fotocellen (A) (kapitel 6.3.1), tænder den grønne kontrollampe og angiver, at man kan fortsætte med perforeringen.

ADVARSEL

Kontrollér at emballagen er udstyret med låg.

2. Tryk og hold knapperne **Sikkerhed**, **Løft** og **Sænk** trykket samtidig. Bordet foretager endnu en bevægelse op, så emballagen løftes og presses mod perforatorens nål, og herefter vender den tilbage i udgangsstilling. Når bordet sænkes igen, kan man slippe knapperne.

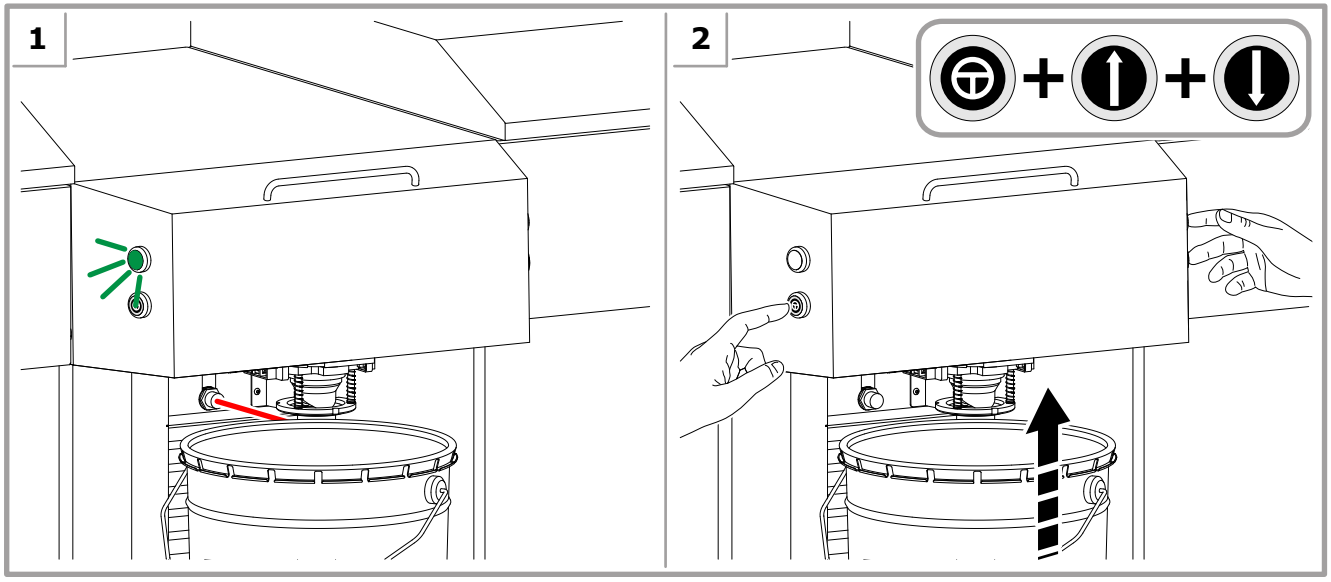

6.3.7 Toning

Når toningen startes, åbner Autocap-dækslet for at frigøre dysecentralen, og maskinen udsprøjte produkterne i den valgte formel og mængde. Herefter lukker Autocap-dækslet igen automatisk.

Toningstiden er bestemt af den tid som bruges af den toningspasta, som findes i den største mængde i formlen.

6.4 Automatiske processer

Omrystningen af toningspastaen er en tidsstyret proces, der aktiveres automatisk, for at opnå en bedst mulig opbevaring og homogenisering af produktet i kanistrene ved hjælp af rysteanordningerne inden i kanistrene.

Recirkulationen sætter toningspastaen i omløb i toningskredsløbet og undgår aflejring af pigmenter i kredsløbets forskellige dele. Toningspastaen kommer ud ad bunden af kanisteren og ind igen gennem recirkulationsslangen uden at komme ud ad dysecentralen.

Varigheden og intervallet for en ryste- eller recirkulationscyklus kan indstilles ved hjælp af konfigurationssoftwaren alt efter produkttypen, der anvendes i maskinen.

Det anbefales at holde kanistrene er lukkede, samt at deres låg er sat på, og pas på ikke at sætte hænderne ind i kanistren, selvom den ikke indeholder toningspasta.

Maskinen kan godt bruges mens en automatiske proces er i gang. Processen udskydes og genoptages, hvis maskinen ikke anvendes i nogle sekunder.

6.5 Påfyldning af kanistrene

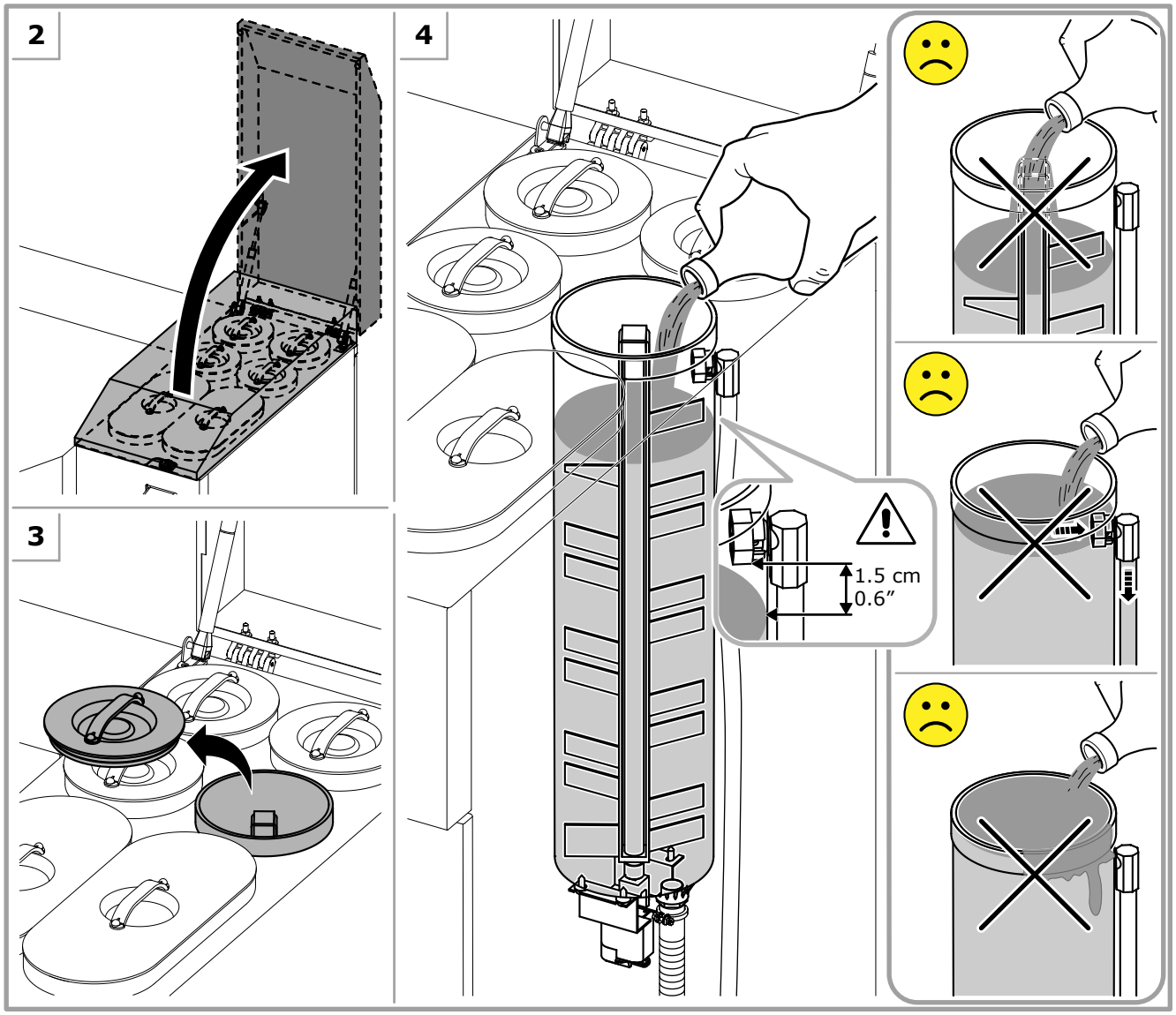

1. Tryk på nødstopknappen (kapitel 5.5).
2. Åbn de øverste låg.
3. Tag låget af den kanister, der skal fyldes.

Ryst manuelt beholderne med toningspasta, som skal hældes i kanistrene. Brug ikke automatiske rysteanordninger.

4. Hæld den ønskede toningspasta ned i kanisteren på en måde så der ikke dannes sprøjt eller luftbobler i toningspastaen.

ADVARSEL

Overstig aldrig maksimumniveauet for toningspasta i kanisteren, det er cirka 1,5 cm under recirkulationsslangen. Hæld aldrig toningspastaen direkte på rystemekanismens aksel.

5. Luk kanisteren med det pågældende låg.
6. Gentag ovennævnte handlinger for at fylde de øvrige kanistre.
7. Luk igen de øverste låg og genopret maskinen ved at slippe nødstopknappen (kapitel 5.5).
8. Opdatér toningspastaniveauet i kanistrene ved hjælp af maskinens styringssoftware (se brugervejledningen til softwaren).

ADVARSEL

Hvis indgrebet ikke er udført korrekt og kanisteren er blevet fyldt for meget:

- Hvis produktet flyder over og ind i maskinen, skal man ikke forsøge at gøre rent, men straks slukke for maskinen og kontakte vores tekniske serviceafdeling.
- Hvis produktet flyder over udenpå kanisteren, skal man straks slukke for maskinen og rengøre grundigt med papir eller en fugtig klud. Når det er muligt skal man lade toningspastaen tørre og fjerne den med en børste.
- Hvis produktet ikke er flydt ud på kanisterens sider, skal man undgå at lukke dens låg og omgående hælde den overskydende toningspasta ud, indtil det korrekte niveau nås. Rengør grundigt kanisterens sider med papir eller en fugtig klud, før den lukkes med låget.

ANVEND ALDRIG VAND ELLER RENGØRINGSPRODUKTER BASERET PÅ OPLØSNINGSMIDDEL TIL AT RENGØRE MASKINEN.

FARE

Når der anvendes **toningspasta med flygtige opløsningsmidler**, anbefales det at påfyldningen udføres ved at åbne én kanister ad gangen.

ADVARSEL

Hvis toningspastaniveauet i kanistrene ikke opdateres, kan det medføre en upræcis farve, eller værre endnu, at maskinens kanistre og kredsløb tømmes.

Hvis der anvendes toningspastaer af typen "SOLVENT FREE" eller toningspastaer, der tørrer hurtigt, anbefales det at foretage hyppige påfyldninger af kanistrene for at sikre, at de altid er fyldte.

Efter påfyldning af toningspasta bør der foretages en omrystning ved hjælp af de dertil beregnede funktioner i styringssoftwaren for at fjerne den luft, der under alle omstændigheder kan være emulgeret og indlemmet i toningspastaen.

6.6 Forstyrrelser

Problem	Årsag	Løsning
Maskinen tændes ikke.	Maskinen er frakoblet elforsyningen.	Kontroller tilslutningerne bag på maskinen (kapitel 5.3).
	Hovedafbryderen i den slukkede stilling (O).	Sæt hovedafbryderen i tændt position (I) (kapitel 5.3).
	Nødstopknap trykket ind.	Genoprust nødstopknappen (kapitel 5.5).
	En eller flere sikringer er måske brændt over.	Udskift de sprungne sikringer inden i sikringsboksen (kapitel 5.2).
	Forsyningsanordningens beskyttelse er blevet udløst.	Vent et par minutter og prøv at tænde for maskinen igen. Hvis forstyrrelsen vedvarer, kontakt et autoriseret servicecenter.
	Defekte elektriske forbindelser.	Kontakt et autoriseret servicecenter.
Styringssoftwaren giver besked om en fejl i kommunikationsprotokollen.	Maskinen slukket.	Tænd for maskinen (kapitel 5.3), og genstart styringssoftwaren.
	Maskinen er frakoblet computeren.	Kontroller tilslutningerne bag på maskinen (kapitel 5.3).
	Computerens serieport eller USB port er ikke rigtigt konfigureret eller er defekt.	Kontrollér, at kommunikationsporten er konfigureret korrekt ved hjælp af konfigurations- og kalibreringssoftwaren.
		Reparér computerens serieport eller USB port.
	Det serielle kabel er beskadiget.	Udskift kommunikationskablet med originale reservedele fra fabrikanten.
	Fejlbehæftet forbindelse.	Kontakt et autoriseret servicecenter.
Den grønne kontrollampe for perforering blinker.	Operatøren har sluppen en af knapperne og afbrudt perforeringen.	Sænk det semiautomatiske bord (kapitel 6.3.1), så fotocellen ikke længere er dækket af dåsen. Perforeringslampen stopper med at blinke. Sæt en dåse med låg ind, og gentag handlingerne.
	Perforeringen blev ikke udført korrekt, da emballagen ikke var udstyret med låg.	
	På grund af et mekanisk problem vender perforatoren ikke tilbage til udgangsstilling.	FARE FOR SNITSÅR. DER SKAL ALTID BÆRES HANDSKER, DER SIKRER, MAN IKKE KAN SKÆRE SIG. Tag fat om perforatorgruppen og flyt den til startpositionen, perforationskontrollampen holder op med at blinke, gentag herefter indgrebene. Hvis problemet vedvarer, kontakt et autoriseret servicecenter.

7 ORDINÆR VEDLIGEHOLDELSE

7.1 Generelle advarsler

Det er nødvendigt, at operatørerne der udføre disse handlinger er iført følgende personlige værnemidler.

FARE

Maskinen skal slukkes og elkablet frakobles stikkontakten, før der foretages hvilket som helst vedligeholdelsesarbejde.

Under vedligeholdelse af maskinen er der øget risiko for kontakt med toningsproduktet, følg derfor fremgangsmåden som beskrevet i kapitel 3.2.

7.2 Vedligeholdelsesskema

ADVARSEL

De engivne indgrebsfrekvenser er vejledende, idet de afhænger af toningspastaernes beskaffenhed, omgivelsesbetingelserne og af maskinens anvendelsesfrekvens.

Handlinger	Hjælpeudstyr	Frekvens		
		ved skifteholdets begyndelse	2 gange om ugen	Efter behov
Initialisering og udluftning		✓		
Rengøring af dysecentral		✓		
Kontrol af at svampen er ren		✓		
Kontrol af at svampen er gennemvædet	opløsningsmiddelbaseret fugtningsanordning eller uden fugtningsanordning	✓		
Fugtning af svamp	opløsningsmiddelbaseret fugtningsanordning eller uden fugtningsanordning		✓	
Rengøring af svamp			✓	
Kontrol af nålens tilstand	perforator		✓	
Udvendig rengøring af tonemaskinen				✓
Efterfyldning af flaske i fugtningsenhed	vandbaseret fugtningsenhed			✓

7.3 Produkter som skal anvendes

Det anbefales at anvende produkter, som er kompatible med de toningspastaer, der er i maskinen ved rengøring af dysecentralen og ved fugtning af fugtningsdækslets svamp.

Toningspastatype	Anbefalet produkt
Opløsningsmiddelbaseret	opløsningsmiddel med langsom fordampning, der er kompatiblet med de anvendte toningspastaer
Vandbaseret	vand
Blandede systemer	Valget afhænger af typen af udstyr, der anvendes til sammensætningen af de anvendte toningspastaer. Kontakt forhandleren eller fabrikanten af produktet for yderligere oplysninger.

Hvis der dannes skimmel på Autocap´en, på svampene eller i vandet i fugtningsenhedens flaske, anbefales det at anvende de følgende væsker:

ORDINÆR VEDLIGEHOLDELSE

- Opløsning 50% v/v (i volumen) propylenglycol i vand;
- AgCl opløsning i vand;
- 1% kloropløsning.

7.4 Udvendig rengøring

ADVARSEL

ANVEND ALDRIG VAND ELLER RENGØRINGSPRODUKTER BASERET PÅ OPLØSNINGSMIDDEL TIL AT RENGØRE MASKINEN.

Hvis produktet flyder over og ind i maskinen, skal man ikke forsøge at gøre rent, men straks slukke for maskinen og kontakte vores tekniske serviceafdeling.

Hvis der spildes noget af produktet, skal maskinen straks rengøres.

1. Frakobl strømforsyningen (kapitel 5.6).
2. Rengør beklædning, paneler og betjeningsknapperne på maskinen for snavs, støv og eventuelle pletter efter toningspasta med en blød og tør klud eller en klud opblødt i en mild rengøringsmiddelopløsning.
3. Tilslut strømmen, og tænd for maskinen (kapitel 5.3).

Rengøringen af computeren skal foretages ifølge fabrikantens brugervejledning.

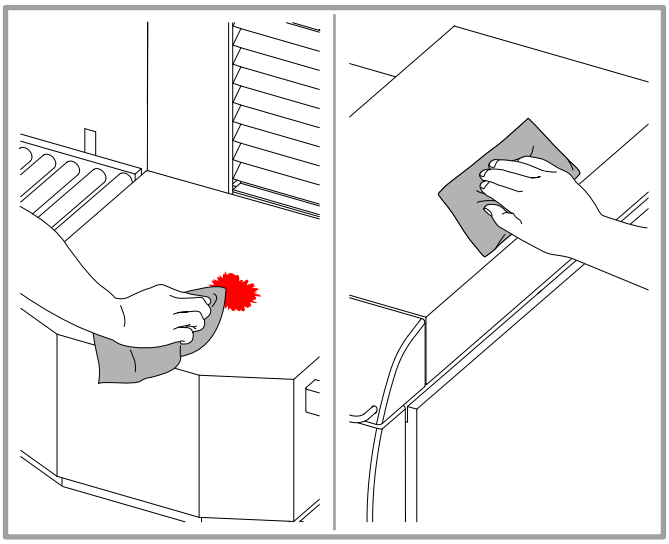

7.5 Rengøring af dysecentral

1. Åbn Autocap-dækslet ved hjælp af styringssoftwaren.
2. Frakobl strømforsyningen (kapitel 5.6).
3. Rengør omhyggeligt dysecentralen med et skarpt værktøj, fjern eventuelle indtørrede rester af toningspasta, idet man er forsigtig med ikke at beskadige kredsløbsenderne.
4. Tilslut strømmen, og tænd for maskinen (kapitel 5.3); Autocap-dækslet lukker automatisk i initialiseringsfasen.
5. Udluft ved hjælp af styringssoftwaren.

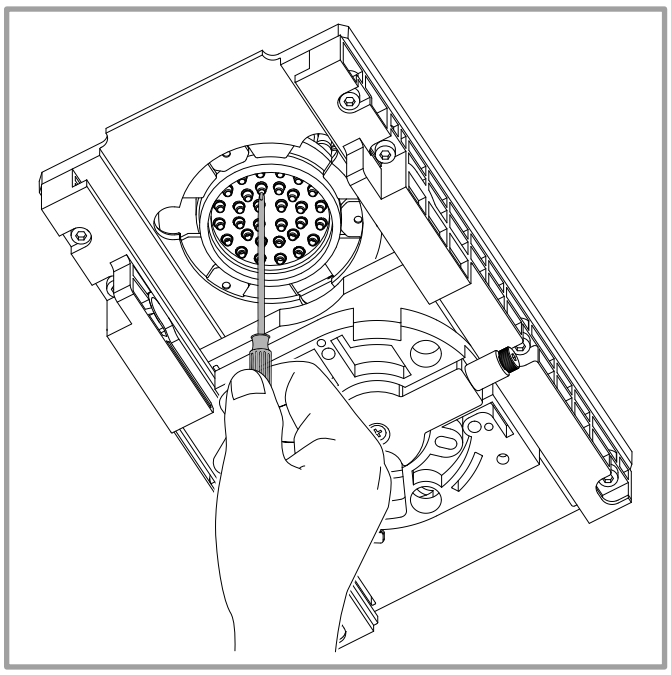

7.6 Rengøring og fugtning af fugtningsdækslets svamp

Hvis svampen skal udskiftes, må man udelukkende anvende de medfølgende svampe.

		8 mm	Fjern skruen/erne fra autocap

FARE

HVIS MASKINEN ER UDSTYRET MED PERFORATOR, SKAL MAN ALTID BÆRE HANDSKER, DER SIKRER, AT MAN IKKE KAN SKÆRE SIG.

1. Åbn Autocap-dækslet ved hjælp af styringssoftwaren.
2. Frakobl strømforsyningen (kapitel 5.6).
3. Hvis tilstede skal man åbne inspektionsklappen til toningsområdet.
4. Skru eventuelt skruen A af, fjern herefter svampens støtte C ved at dreje den mod uret.

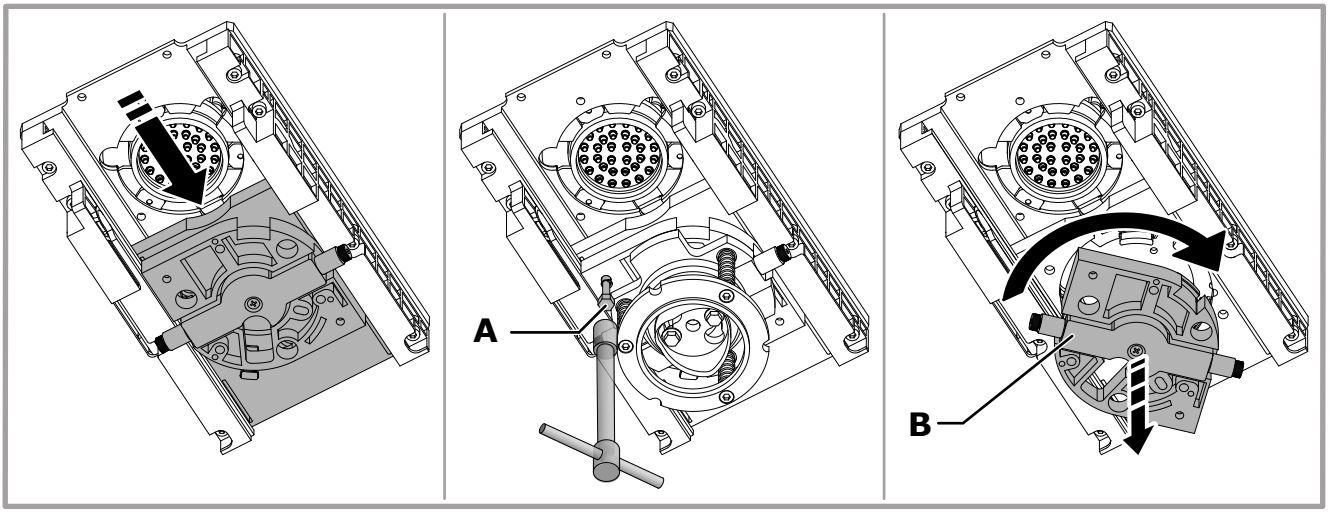

UDEN FUGTNINGSENHED	MED OPLØSNINGSMIDDELBASERET FUGTNINGSENHED	MED VANDBASERET FUGTNINGSENHED
a. Kontrollér svampens tilstand med et eftersyn og fugt den. Væskens niveau må ikke overstige svampens højde. Hvis svampen er for snavset, skal den tages ud og vaskes grundigt.	b. Kontrollér svampens tilstand. Hvis svampen er for snavset, skal den tages ud og vaskes grundigt. Fyld en lille mængde opløsningsmiddel i bakken som sidder på svampens støtte og vær opmærksom på at placere svampen på filtret og nedsænke den i opløsningsmidlet.	c. Kontrollér svampens tilstand. Hvis svampen er for snavset, skal den tages ud og vaskes grundigt.

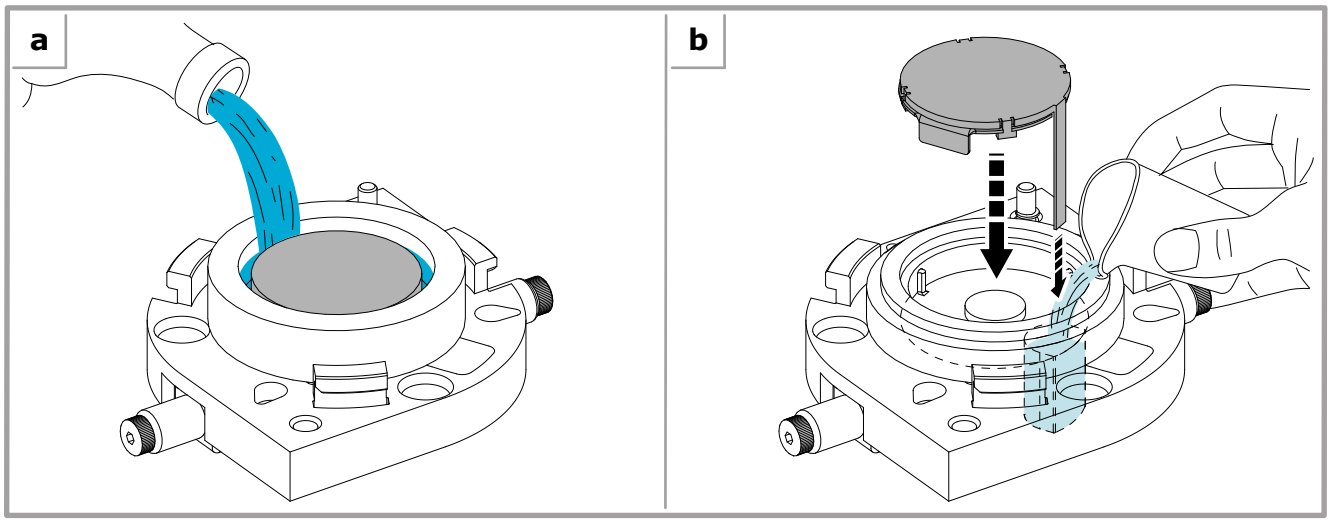

5. Hvis svampen er beskadiget, skal den i alle tilfælde udskiftes.
6. Genmontér holderen til svampen.
7. Tilslut strømmen, og tænd for maskinen (kapitel 5.3); Autocap-dækslet lukker automatisk i initialiserings-fasen.

7.7 Kontrol og udskiftning af perforatorens nål

FARE

DER SKAL ALTID BÆRES HANDSKER, DER SIKRER, MAN IKKE KAN SKÆRE SIG.

		8 mm	Fjern nålen

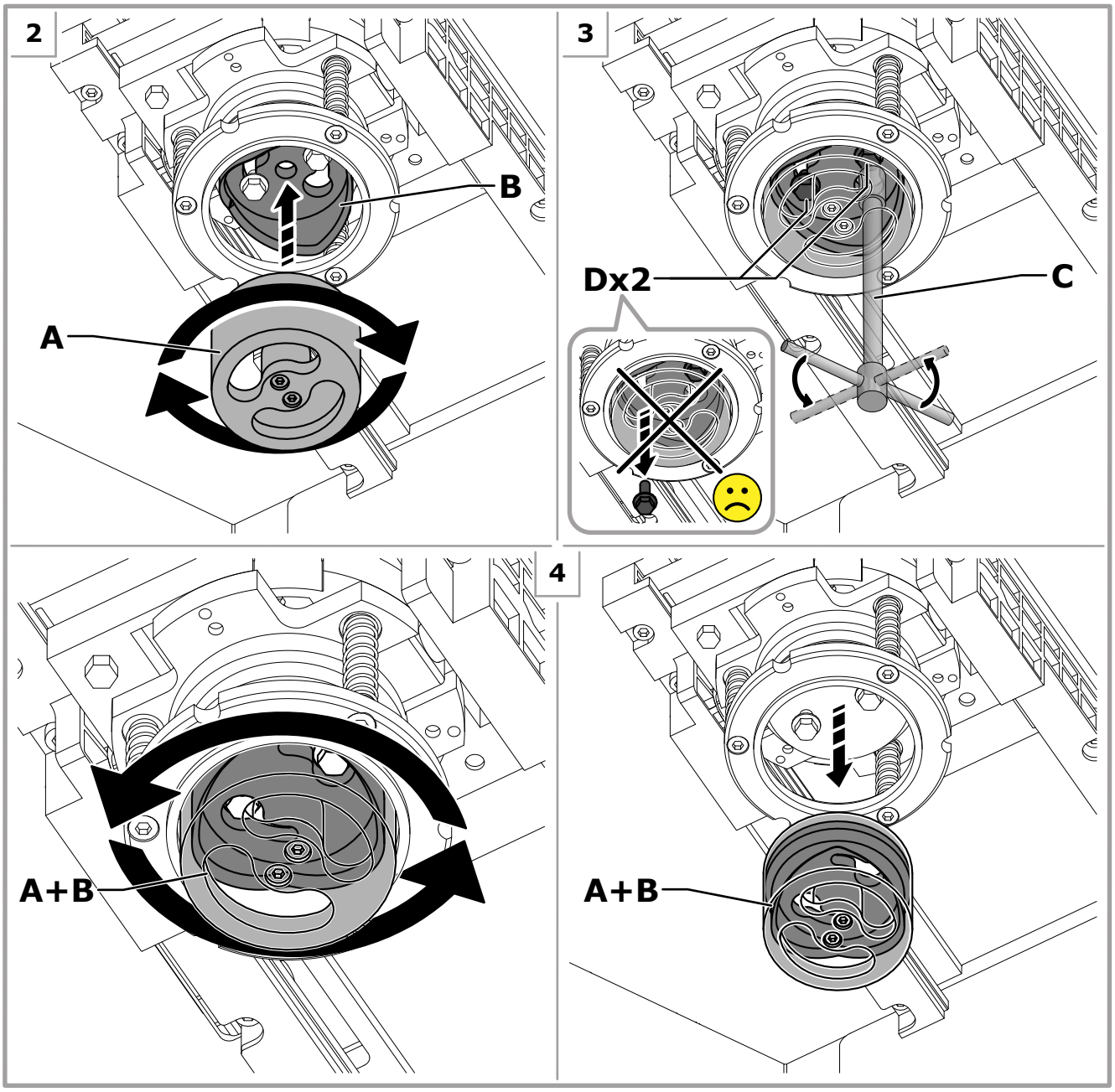

1. Frakobl strømforsyningen (kapitel 5.6).
2. Skru redskabet A fast på nålen B.
3. Indsæt nøglen C i redskabets øjer og løsn skruerne D en smule (uden at skrue dem helt ud).

4. Drej redskabet A og træk det nedad for at tage nålen B af, skil herefter nålen fra redskabet.
5. Rens om nødvendigt nålens flader for indtørrede rester med et produkt, der er kompatibelt med selve systemets baser. Det anbefales at smøre væggene ved hjælp af et almindeligt, ikke-forurenende smøremiddel (af typen ENOTAP eller lignende).
6. Genmontér nålen ved at udføre proceduren i omvendt rækkefølge.
7. Tilslut strømmen, og tænd for maskinen (kapitel 5.3).

Hvis perforeringen ikke udføres korrekt på grund af slid på nålen, skal nålen udskiftes.

7.8 Efterfyldning af flaske i fugtningsenhed

ADVARSEL

Når vandniveauet i flasken når minimum, skal der efterfyldes med det samme.

1. Frakobl strømforsyningen (kapitel 5.6).
2. Åbn det øverste låg ud for flasken.
3. Skru låget af flasken, fyld vand på (højst 0,5 liter) og vær opmærksom på IKKE AT OVERSTIGE MAKSIMUM-NIVEAUET.

For at reducere risikoen for kalkaflejringer på grund af hårdt vand anbefales det at anvende destilleret vand.

4. Skru låget godt til på flasken.
5. Luk det øverste låg, tilslut igen maskinen og tænd den (kapitel 5.3).

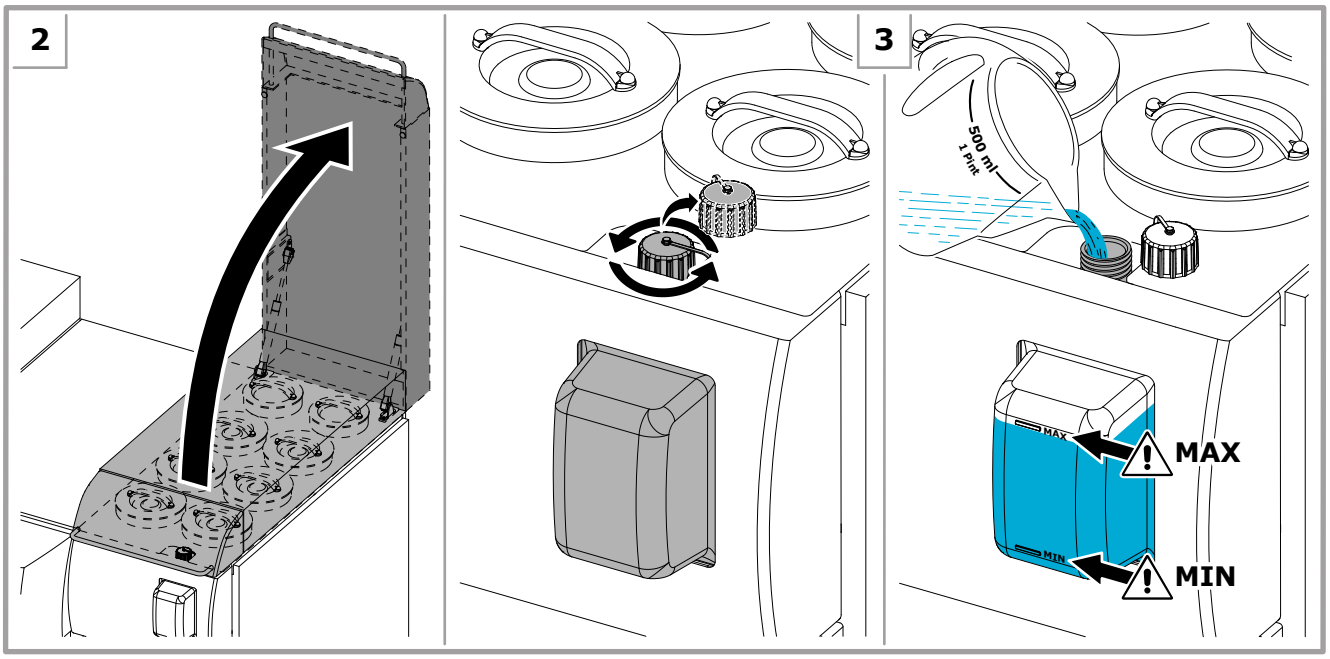

8 TEKNISKE DATA

8.1 Tekniske data

		D600 TE	D600 TI	D700	D800TX
Spænding		Enfaset 220 - 240 V ~ ± 10% Enfaset 100 - 110 V ~ ± 10% Andre strømforsyninger kan leveres på forespørgsel			
Frekvens		50 / 60 Hz			
Sikringer*		F 10 A			
Maksimalt effektforbrug*		650 W		650 W (op til 24 kredsløb) 800 W (fra 25 til 32 kredsløb)	
Støj		Energiækvivalent lydtrykniveau: < 70 dB(A)			
Miljømæssige driftsbetingelser**		Temperatur: fra 10°C til 40°C Relativ luftfugtighed: fra 5% til 85% (uden kondensat)			
Vibrationer		Maskinen udsender ikke vibrationer til grunden, der kan forringe nærliggende apparaturs stabilitet og nøjagtighed.			
Toningsteknologi		tandhjulspumpe			
Toningssystem		simultant			
Toningscentral		Ekstern	Intern	\	Ekstern
Kanistertype		universal (acetalharpiks)			
Ventiltype		elektroventil			
kg LB ***	Maskine	290 kg (16) - 350 kg (24)		300 kg (16) - 410 kg (32)	
	Emballeret maskine	330 kg (16) - 400 kg (24)		340 kg (16) - 450 kg (32)	

** Eksklusiv tilsluttet ekstraudstyr. De angivne strømstyrkedata er tæt forbundne til maskinens konfiguration.*
*** De klimatiske driftsforhold er tæt forbundet med den anvendte toningspastatype (bed den pågældende producent om oplysninger om produkterne). De opførte data gælder udelukkende for maskinen.*
**** Dataene gælder for maskinen med tomme kanistre og uden tilbehør.*

	Standardkredsløb	LAB kredsløb	HF kredsløb
Kapacitet *(teoretisk ved 100 RPM)*	0,5 liter/min	0,161 liter/min	0,952 liter/min
Minimumtoning****	1/384 US fl oz (0,077 ml)	1/1152 US fl oz (0,026 ml)	1/192 US fl oz (0,154 ml)
Teoretisk opløsning****	0,00214 cc/step	0,000713 cc/step	0,00428 cc/step

***** Værdierne påvirkes stærkt af toningspastaernes natur og reologiske egenskaber.*

8.2 Mål

** Dataene er vejledende og tæt knyttet til maskinens konfiguration.*

D600 TI

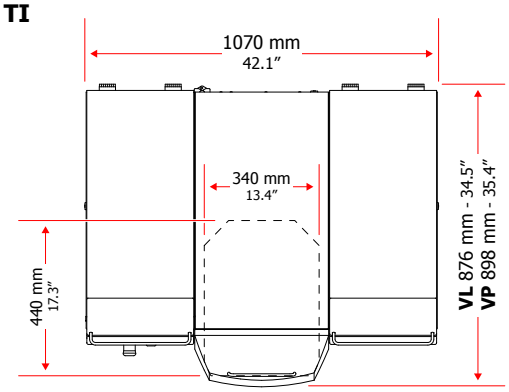

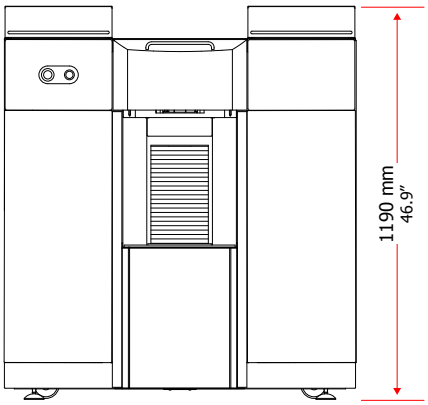

D600 TE

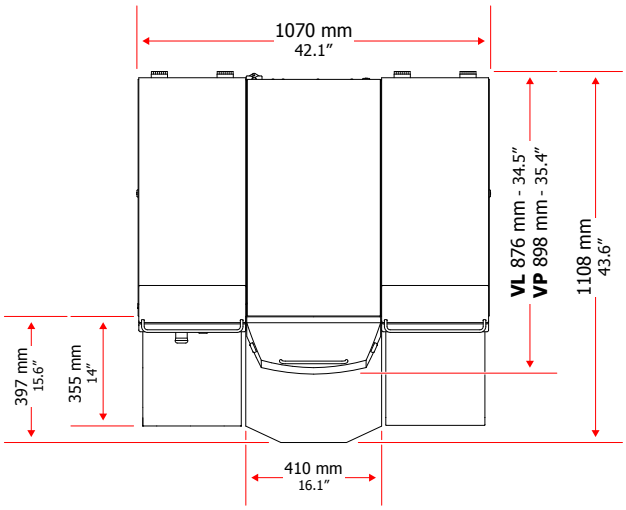

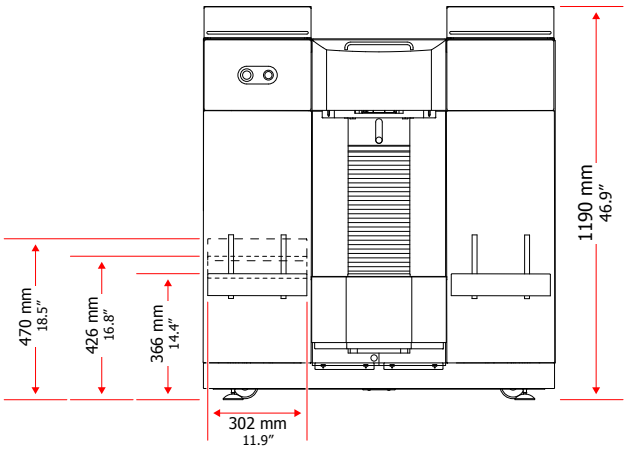

D700

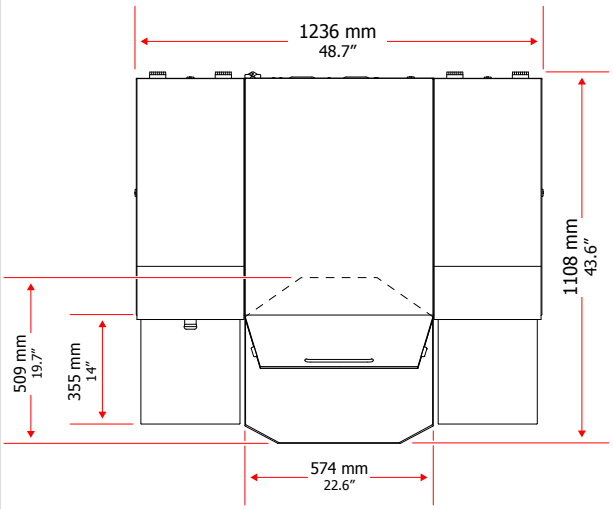

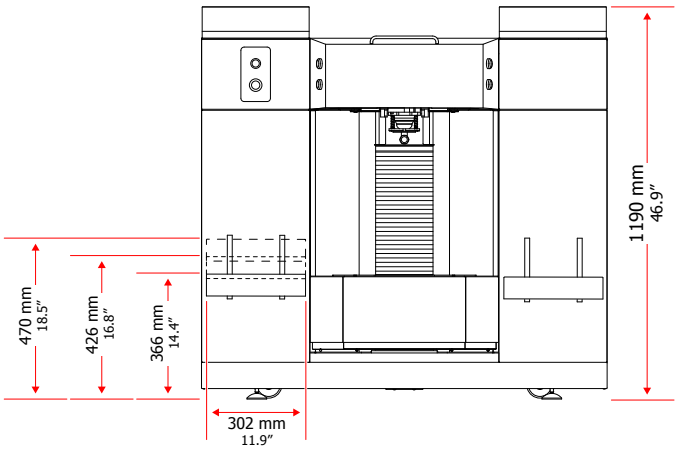

D800TX

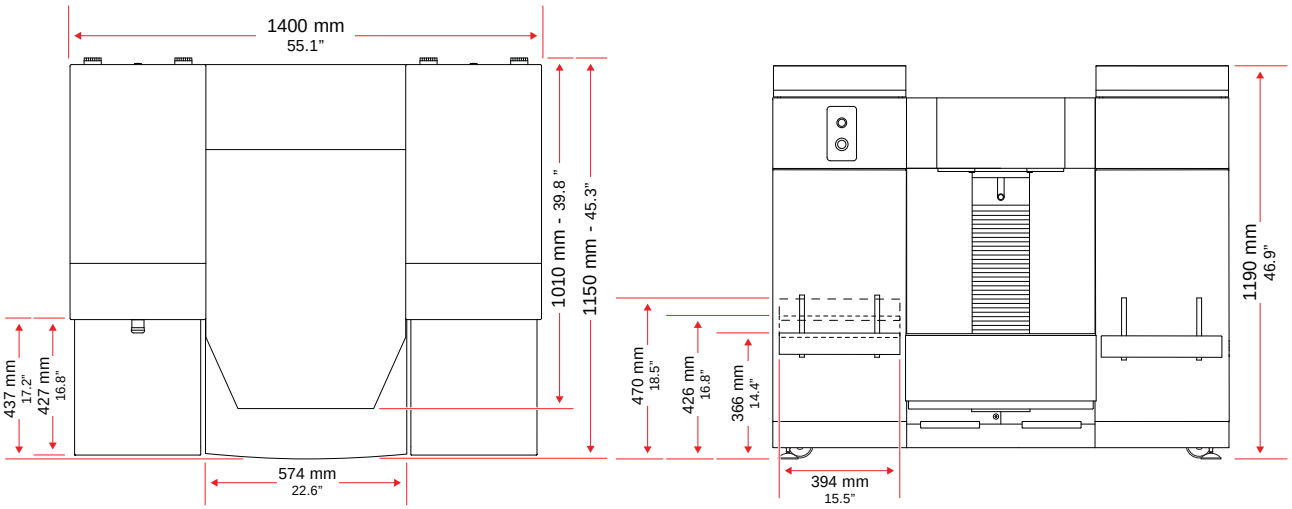

D600 TI / D600 TE

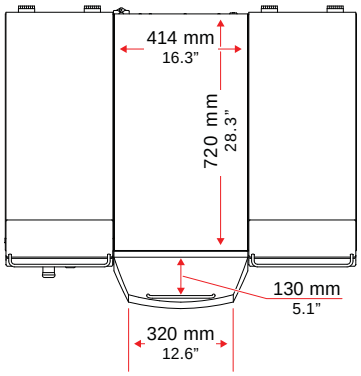

D700

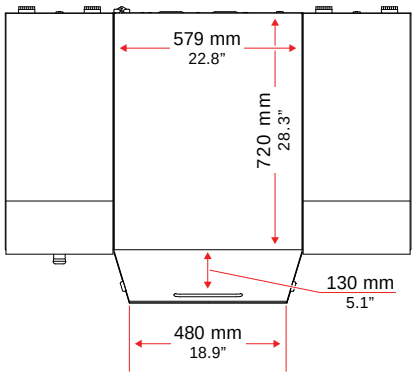

D800TX

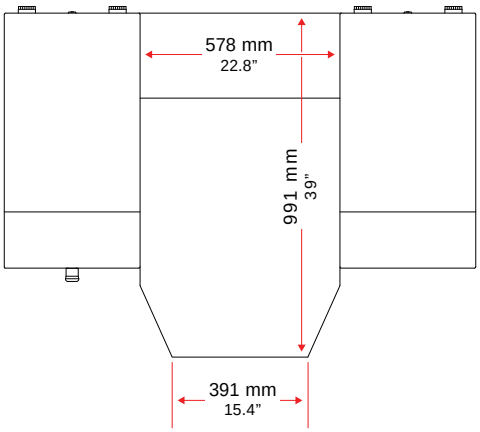

ADDITIONAL MODULE

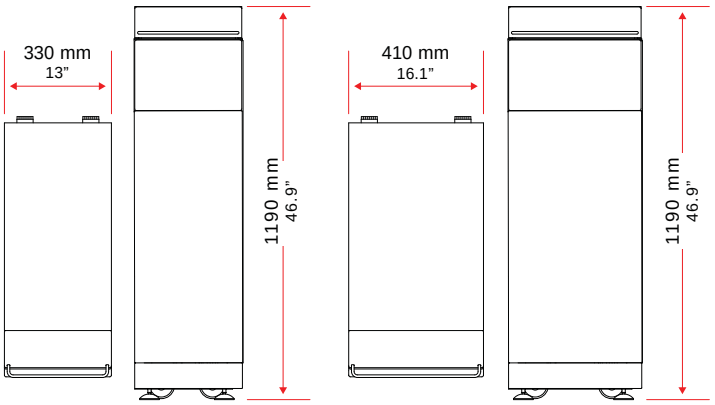

8.3 Overensstemmelseserklæring

Jfr. bilaget.

8.4 Garanti

For at gøre garantien gyldig beder vi jer om at udfylde formularen i maskinens emballage fuldstændigt og sende den ifølge anvisningerne på selve formularen.

Hvis der opstår behov for assistance, skal der rettes henvendelse til vores kvalificerede, autoriserede medarbejdere. Der må udelukkende anvendes originale reservedele til vedligeholdelse eller udskiftninger.

Det er ikke kun farligt og forbudt at ændre eller fjerne maskinens beskyttelses- og sikkerhedsanordninger, sådanne handlinger medfører også øjeblikkeligt bortfald af garantien.

Fabrikanten fralægger sig ethvert ansvar for personskader eller materielle skader, der skyldes forkert anvendelse af apparaturet eller manipulering af maskinens beskyttelses- og sikkerhedsanordninger.

Fabrikantens garanti bortfalder i følgende tilfælde:

- Hvis maskinen anvendes forkert.
- Hvis brugs- og vedligeholdelsesanvisningerne i vejledningen tilsidesættes.
- Hvis personale, der ikke er autoriseret af fabrikanten, foretager ændringer og/eller reparationer på maskinen og/eller ikke anvender originale reservedele.

COROB Dispensers
Manual plugger
Assembly instructions

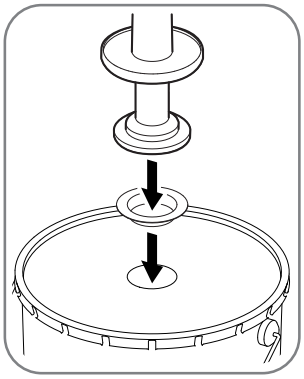

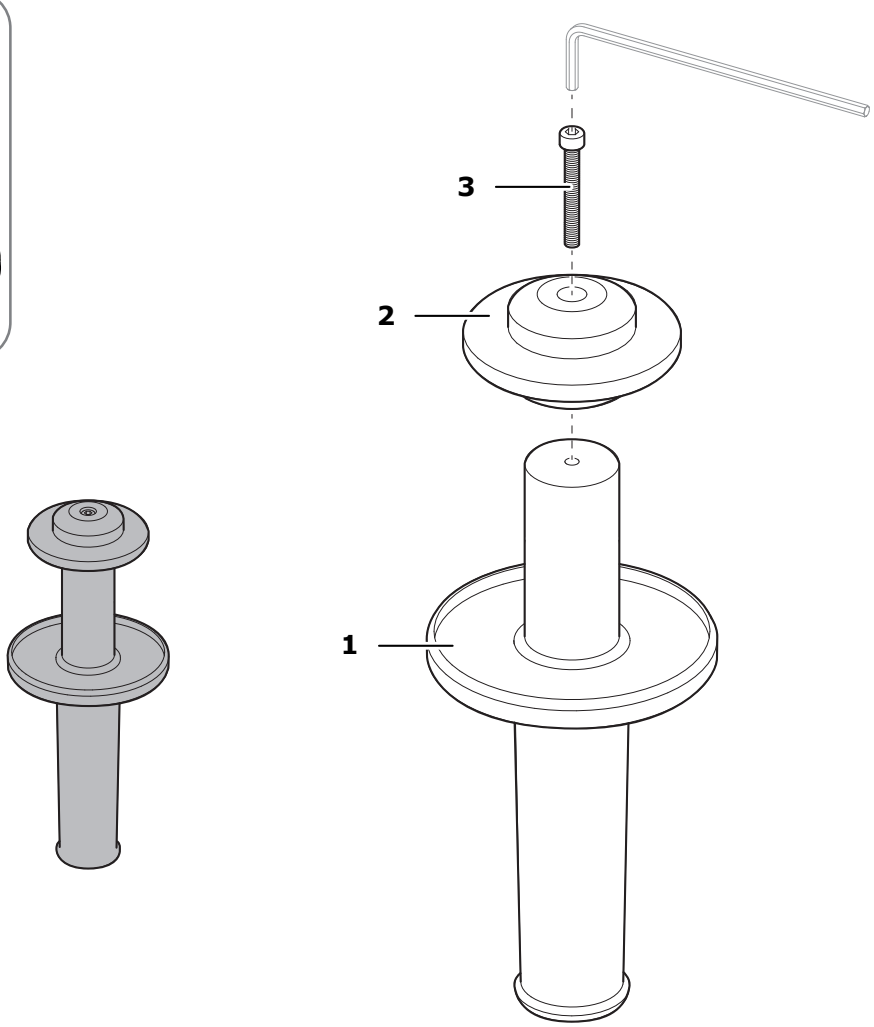

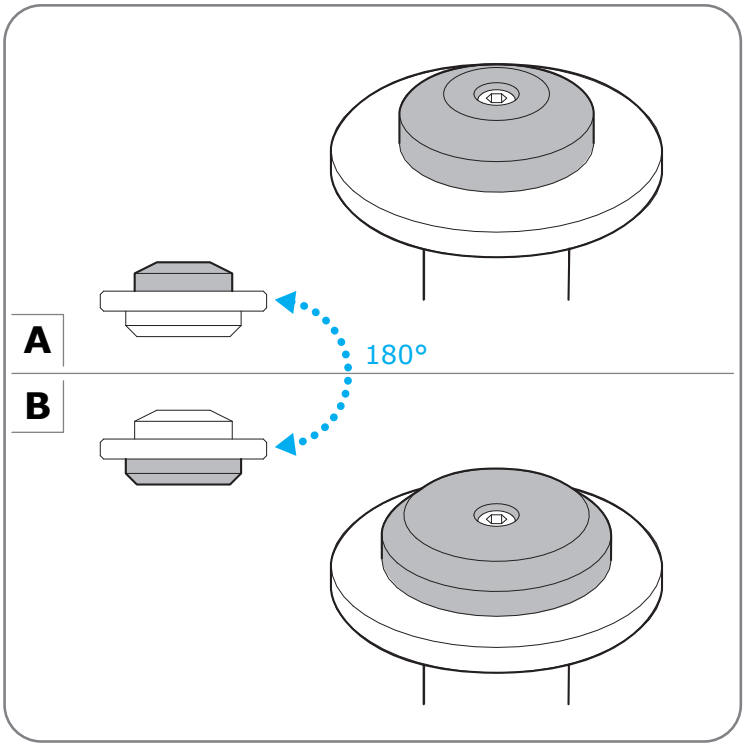

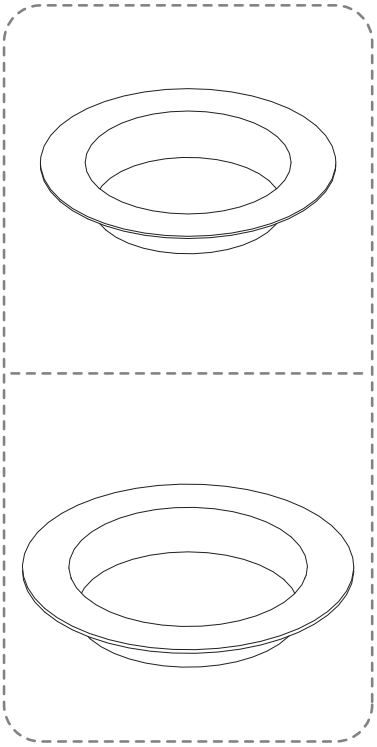

Dichiarazione CE di Conformità
EC Declaration of Conformity

Versione linguistica originale in Italiano

Translation of the original Italian version

DESCRIZIONE - *DESCRIPTION*	**DISPENSATORE AUTOMATICO** ***AUTOMATIC DISPENSER***
MODELLO - *MODEL*	MATRICOLA - *SERIAL No.*

[MACHINE NAME]

Fabbricante e persona autorizzata a costituire il fascicolo tecnico:
Manufacturer and person authorised to compile the technical file:

COROB S.p.A.

Via Agricoltura, 103 - 41038 San Felice s/P (MO) - Italy

Il fabbricante dichiara sotto la propria esclusiva responsabilità che la macchina alla quale questa dichiarazione si riferisce è conforme ai requisiti essenziali previsti dalle seguenti direttive:

- Direttiva Macchine 2006/42/CE
- Direttiva Compatibilità Elettromagnetica 2014/30/EU
- Direttiva 2011/65/EU come modificata da 2015/863/EU
- Direttiva WEEE 2012/19/EU

Si garantisce poi che la progettazione della macchina e la relativa produzione è effettuata, e documentata, seguendo precise procedure aziendali conformi con la norma EN ISO 9001:2015 inerente i sistemi di gestione qualità.

The manufacturer certifies, under its own responsibility, that the machine to which this statement refers to, complies with the essential requirements foreseen by the regulations:

- *Machinery Directive 2006/42/EC*
- *Electromagnetic Compatibility Directive 2014/30/EU*
- *Directive 2011/65/EU as amended by 2015/863/EU*
- *WEEE Directive 2012/19/EU*

It is furthermore guaranteed that the design of the machine and the relevant manufacturing are carried out, and supported by documents, following accurate factory procedures in accordance with the standard EN ISO 9001:2015 about quality management systems.

[Name and Surname of Special Proxy Holder in charge]
COROB S.p.A.
San Felice sul Panaro, DD/MM/YYYY

FAC-SIMILE

COROB S.p.A.

corob.com

con Socio Unico
Società soggetta a direzione e coordinamento da parte di Graco Inc.

Via Agricoltura, 103
41038 San Felice s/P (MO) - Italy
p +39 0535 663111
f +39 0535 663285

C.F./P.I./R.I. Modena 03754020968
Cap. Soc. € 12.150.000 i.v.
R.E.A. MO 343030

corob

BG - Производителят, който е лицето упълномощено за изготвяне на техническата документация, декларира на собствена изключителна отговорност, че машината, за която се отнася тази декларация, е в съответствие със съществените изисквания, предвидени от следните Директиви: Директива 2006/42/EC - Машини - Директива 2014/30/EU относно Електромагнитна съвместимост - Директива 2011/65/EU изменена с 2015/863/EU - Директива WEEE 2012/19/EU. Освен това се гарантира, че проектирането на машината и съответното производство са извършени и документирани при спазване на конкретни фирмени процедури в съответствие със стандарт EN ISO 9001:2015, отнасящ се до системите за управление на качеството.

CS - Výrobce a osoba pověřená sestavením technické dokumentace stvrzují na svou vlastní zodpovědnost, že zařízení, ke kterému se toto toto prohlášení vztahuje, je v souladu se základními požadavky stanovenými následujícími směrnicemi: Směrnice o strojních zařízeních 2006/42/EC - Směrnice o elektromagnetické kompatibilitě 2014/30/EU - Směrnice 2011/65/EU ve znění 2015/863/EU - Směrnice WEEE 2012/19/EU. Dále se zaručuje, že stroj byl navržen a vyroben, a výroba je zdokumentována, v souladu s přesnými firemními postupy, které odpovídají normě EN ISO 9001:2015 o systémech řízení jakosti.

DA - Fabrikanten og personen bemyndiget til at udarbejde den tekniske dokumentation erklærer på eget ansvar at maskinen, som denne erklæring henviser til, er i overensstemmelse med de væsentlige krav i de følgende direktiver: Maskindirektivet 2006/42/EC - Direktivet om elektromagnetisk kompatibilitet 2014/30/EU - Direktivet 2011/65/EU som ændret ved 2015/863/EU - Direktivet WEEE 2012/19/EU. Det garanteres desuden, at designet af maskinen og den relevante produktionsproces er udført og dokumenteret ifølge præcise fabriksprocedurer i overensstemmelse med standarden EN ISO 9001:2015 vedrørende kvalitetsstyringssystemer.

DE - Der Hersteller und autorisierte Verfasser der technischen Dokumentation erklärt unter eigener exklusiver Verantwortung, dass die Maschine, auf die sich diese Erklärung bezieht, den Grundanforderungen entspricht, die von den folgenden Richtlinien vorgesehen werden: Maschinenrichtlinie 2006/42/EC - Richtlinie zur elektromagnetischen Verträglichkeit 2014/30/EU - Richtlinie 2011/65/EU geändert durch 2015/863/EU - Richtlinie WEEE 2012/19/EU. Darüber hinaus wird garantiert, dass die Planung der Maschine und ihre Herstellung unter Befolgung von genauen Unternehmensprozessen, die der Norm EN ISO 9001:2015 hinsichtlich der Qualitätsmanagement-Systeme entsprechen, durchgeführt und dokumentiert wird.

EL - Ο κατασκευαστής, και ο εξουσιοδοτημένος συντάκτης του τεχνικού φακέλου, πιστοποιεί, ότι, με δική του υπαιτιότητα, το μηχάνημα στο οποίο αναφέρεται το παρόν, συμμορφώνεται με τις ουσιαστικές απαιτήσεις που προβλέπονται από τους κανονισμούς: Οδηγία Μηχανήματος 2006/42/EC - Οδηγία Ηλεκτρομαγνητικής Συμβατότητας 2014/30/EU - Οδηγία 2011/65/EU όπως τροποποιήθηκε από το 2015/863/EU - Οδηγία WEEE 2012/19/EU. Εγγυάται περεταίρω ότι ο σχεδιασμός του μηχανήματος και η σχετική κατασκευή του εκτελείται και υποστηρίζεται από έγγραφα, ακολουθώντας τις ακριβείς εργοστασιακές διαδικασίες σύμφωνα με το πρότυπο EN ISO 9001:2015 σχετικά με τα συστήματα διαχείρισης ποιότητας.

ES - El fabricante y la persona autorizada para componer el fascículo técnico declara, bajo su propia y exclusiva responsabilidad, que la máquina a la que hace referencia esta declaración guarda conformidad con los requisitos esenciales previstos por las directivas siguientes: Directiva de máquinas 2006/42/EC - Directiva de compatibilidad electromagnética 2014/30/EU - Directiva 2011/65/EU modificada por 2015/863/EU - Directiva WEEE 2012/19/EU. Se garantiza además que el diseño de la máquina y su producción se han efectuado y documentado de acuerdo con procedimientos de fábrica precisos conformes a la normativa EN ISO 9001:2015 relativa a los sistemas de gestión de calidad.

ET – Tootja ja tehnilise toimiku koostajaks volitatud isik kinnitavad oma täielikul vastutusel, et seade, millele käesolev avaldus viitab, vastab järgnevate regulatsioonide põhinõudmistele: Masinadirektiiv 2006/42/EC - Elektromagnetilise ühilduvuse direktiiv 2014/30/EU - Direktiiv 2011/65/EU muudetud 2015/863/EU-ga - Direktiiv WEEE 2012/19/EU. Peale selle on garanteeritud, et seadme projekteerimisel ja tootmisel on järgitud täpseid tehaseprotseduure, mis vastavad standardile EN ISO 9001:2015 kvaliteedijuhtimissüsteemide kohta, ning et seda toetab ka vastav dokumentatsioon.

FI - Valmistaja ja henkilö, joka on valtuutettu laatimaan tekninen asiakirja-aineisto, vakuuttavat omalla vastuullaan, että kone, johon tämä lausunto viittaa, vastaa seuraavien direktiivien olennaisia vaatimuksia: Konedirektiivi 2006/42/EC - Sähkömagneettista yhteensopivuutta koskeva direktiivi (EMC) 2014/30/EU ja Direktiivi 2011/65/EU sellaisena kuin se on muutettuna direktiivillä 2015/863/EU - Direktiivi WEEE 2012/19/EU. Lisäksi taataan, että koneen suunnittelussa ja valmistelussa ja näiden dokumentoinnissa noudatetaan tehtaan tarkkoja menettelytapoja, jotka täyttävät laadunhallintaa koskevan EN ISO 9001:2015 -standardin vaatimukset.

FR - Le fabricant, et toute personne autorisée à établir le dossier technique, déclare sous sa propre responsabilité que la machine à laquelle se rapporte cette déclaration est conforme aux exigences essentielles prévues par les directives suivantes : Directive Machines 2006/42/EC - Directive Compatibilité Électromagnétique 2014/30/EU - Directive 2011/65/EU telle que modifiée par 2015/863/EU - Directive WEEE 2012/19/EU. Le fabricant garantit également que la conception de la machine, ainsi que sa production, ont été effectuées et documentées, en suivant des procédures d'entreprise précises conformes à la norme EN ISO 9001:2015 relative aux systèmes de gestion qualité.

GA - Dearbhaíonn an déantóir, agus an duine atá údaraithe chun an comhad teicniúil a chur le chéile, ar a fhreagracht féin go bhfuil an gléas a mbaineann an ráiteas seo leis i gcomhréir leis na riachtanais atá leagtha amach sna treoracha seo a leanas: Treoir um Innealra 2006/42/EC - Treoir um Chomhoiriúnacht Leictreamaighnéadach 2014/30/EU - Treoir 2011/65/EU arna leasú le 2015/863/EU - Treoir WEEE 2012/19/EU. Deimhnítear freisin go bhfuil dearadh an ghléis agus a dhéantús déanta, agus doiciméadaithe, de réir gnásanna beachta an chomhlachta atá i gcomhréir leis an riail EN ISO 9001:2015 a bhaineann le córais bainistíochta cáilíochta.

HR - Proizvođač, i osoba ovlaštena za sastavljanje tehničke dokumentacije, izjavljuje pod svojom punom odgovornošću da je stroj na koji se odnosi ova izjava sukladan bitnim zahtjevima slijedećih direktiva: Direktive o strojevima 2006/42/EC - Direktive o eklektromagnetskoj kompatibilnosti 2014/30/EU - Direktive 2011/65/EU izmijenjena i dopunjena 2015/863/EU - Direktive WEEE 2012/19/EU. Također, jamči se da su projektiranje stroja i njegova proizvodnja izvedeni i dokumentirani sljedeći precizne tvorničke procedure sukladne normi EN ISO 9001:2015 o sustavima upravljanja kvalitetom.

HU - A gyártó, valamint a műszaki füzet összeállítására felhatalmazott személy saját felelősségük tudatában kijelentik, hogy a jelen nyilatkozat tárgyát képező gép megfelel az alábbi irányelvek alapvető rendelkezéseinek: 2006/42/EC Gépek irányelv - 2014/30/EU Elektromágneses kompatibilitás irányelv - 2011/65/EU irányelv, módosítással módosított 2015/863/EU irányelv - WEEE 2012/19/EU irányelv. A gyártó garantálja továbbá, hogy a gép tervezése, kivitelezése, valamint a folyamat dokumentálása az üzemi előírások precíz betartásával történt, a minőségkezelési rendszerekkel foglalkozó EN ISO 9001:2015 szabványnyal összhangban.

IS - Framleiðandinn, og einstaklingurinn sem hefur heimild til að taka saman tækniskjölin, vottar, á eigin ábyrgð, að vélin sem vísað er til í þessari yfirlýsingu, sé í samræmi við þær grunnkröfur sem gert er ráð fyrir í eftirfarandi reglugerðum: Vélatilskipun 2006/42/EC - Tilskipun um rafsegulsviðssamhæfi 2014/30/EU - Tilskipun 2011/65/EU eins og henni var breytt með 2015/863/EU - Tilskipun WEEE 2012/19/EU. Ennfremur er ábyrgst að hönnun vélarinnar og tengd framleiðsla fer fram, og er það skjalfest, í samræmi við nákvæmt framleiðsluferli og í samræmi við EN ISO 9001:2015 staðalinn um gæðastjórnunarkerfi.

LT - Gamintojas ir asmuo įgaliotas sudaryti techninę dokumentaciją, savo atsakomybe pareiškia, kad staklės, kurioms skirta ši deklaracija, atitinka esminius šių direktyvų reikalavimus: Mašinų direktyva 2006/42/EC - Elektromagnetinio suderinamumo direktyva 2014/30/EU - Direktyva 2011/65/EU su pakeitimais, padarytais 2015/863/EU - Direktyva WEEE 2012/19/EU. Taip pat užtikrinama ir dokumentais patvirtinama, kad staklės buvo sukurtos ir pagamintos tiksliai laikantis gamybos reikalavimų pateiktų EN ISO 9001:2015 standarte, dėl kokybės valdymo sistemų.

LV - Ražotājs un persona, kas ir pilnvarota sastādīt tehnisko dokumentāciju, apliecina uz savu atbildību, ka mašīna, uz kuru šī deklarācija attiecas, atbilst šādu direktīvu: pamatprasībām Mašīnu Direktīva 2006/42/EC - Elektromagnētiskās saderības Direktīva 2014/30/EU - Direktīva 2011/65/EU grozīta ar 2015/863/EU pantu - Direktīva WEEE 2012/19/EU. Tiek arī nodrošināts, ka mašīnas dizains, pēc precīziem biznesa procesiem atbilst standarta EN ISO 9001:2015 prasībām attiecībā uz vadības sistēmu kvalitāti.

MT - Il-manifattur, u l-persuna awtorizzata biex tikkompila l-fajl tekniku jiddikjaraw taħt ir-responsabilità tagħhom stess li l-magna li għaliha qed issir din id-dikjarazzjoni hija konformi għar-rekwiżiti essenzjali previsti mid direttivi li ġejjin: Direttiva dwar il-Magni 2006/42/EC - Direttiva dwar il-Kompatibilità Elettromanjetika 2014/30/EU - Direttiva 2011/65/EU kif emendata b'2015/863/EU - Direttiva WEEE 2012/19/EU. Dan jiżgura wkoll li d disinn tal magna u l-produzzjoni tagħha jsiru, u jiġu ddokumentati wara processi tan-negozju preċiżi li huma konformi ma' EN ISO 9001:2015 dwar is-sistemi ta' ġestjoni tal-kwalità.

NL - De fabrikant en gemachtigde voor het samenstellen van het technisch dossier verklaart dat het betreffende toestel voldoet aan de toepasselijke fundamentele voorschriften van de volgende richtlijnen: Machinerichtlijn 2006/42/EC - EMC-richtlijn 2014/30/EU - Richtlijn 2011/65/EU zoals gewijzigd bij 2015/863/EU - Richtlijn WEEE 2012/19/EU. Verder wordt gegarandeerd dat het ontwerp en de productie van het toestel werd gedocumenteerd en geïmplementeerd volgens de vereisten van de norm EN ISO 9001:2015 voor kwaliteitsmanagementsystemen.

NO - Produsenten og den personen som er autorisert til å utstede den tekniske dokumentasjonen, erklærer under eget ansvar, at den maskinen denne erklæringen viser til, er i samsvar med de grunnleggende kravene som fremsettes i følgende direktiv: Maskindirektivet 2006/42/EC - Direktivet om elektromagnetisk kompatibilitet 2014/30/EU - Direktiv 2011/65/EU som endret ved 2015/863/EU - Direktiv WEEE 2012/19/EU. Det garanteres videre at utformingen av maskinen og den påfølgende framstillingen er blitt utført og dokumentert etter spesifikke prosedyrer for selskapet, i samsvar med regelverket NS-EN ISO 9001:2015 om ledelsessystem for kvalitet.

PL - Producent oraz osoba upoważniona do sporządzenia dokumentacji technicznej zaświadczają na własną, wyłączną odpowiedzialność, że maszyna, której dotyczy niniejsza deklaracja, jest zgodna z zasadniczymi wymaganiami przewidzianymi w następujących dyrektywach: Dyrektywa Maszynowa 2006/42/EC - Dyrektywa Kompatybilności Elektromagnetycznej 2014/30/EU - Dyrektywa 2011/65/EU zmieniona przez 2015/863/EU - Dyrektywa WEEE 2012/19/EU. Ponadto gwarantuje się, że fazy projektowania oraz produkcji maszyny zostały przeprowadzone oraz są udokumentowane według dokładnych procedur zakładowych, zgodnych z normą EN ISO 9001:2015, dotyczącą systemów zarządzania jakością.

PT - O Fabricante e a pessoa autorizada a preencher o documento técnico declaram, à sua inteira e exclusiva responsabilidade, que a máquina a que se refere esta declaração está em conformidade com os requisitos essenciais estabelecidos pelas seguintes diretivas: Diretiva Máquinas 2006/42/EC - Diretiva Compatibilidade Eletromagnética 2014/30/EU - Diretiva 2011/65/EU alterada pela 2015/863/EU - Diretiva WEEE 2012/19/EU. É também garantido que a conceção e produção da máquina são efetuadas e documentadas de acordo com procedimentos empresariais específicos em conformidade com a norma EN ISO 9001:2015 relativa aos sistemas de gestão da qualidade.

RO - Fabricantul şi persoana autorizată pentru realizarea dosarului tehnic declară pe propria răspundere că maşina la care se referă prezenta declaraţie se conformează cerinţelor esenţiale prevăzute de următoarele directive: Directiva 2006/42/EC Maşini - Directiva 2014/30/EU Compatibilitatea electromagnetică - Directiva 2011/65/EU astfel cum a fost modificat de 2015/863/EU - Directiva WEEE 2012/19/EU. Se garantează, de asemenea, că proiectarea maşinii şi producţia acesteia, documentate corespunzător, se efectuează cu respectarea unor proceduri de întreprindere specifice, conforme cu standardul EN ISO 9001:2015 aferent sistemelor de management al calităţii.

SK - Výrobca a osoba poverená vypracovaním technickej dokumentácie na vlastnú zodpovednosť prehlasujú, že stroj, na ktorý sa toto prehlásenie vzťahuje, je v súlade so základnými požiadavkami, ktoré vyžadujú nasledujúce smernice: Smernica o strojných zariadeniach 2006/42/EC - Smernica o elektromagnetickej kompatibilite 2014/30/EU - Smernica 2011/65/EU zmenená a doplnená 2015/863/EU - Smernica WEEE 2012/19/EU. Ďalej sa zaručuje, že stroj bol navrhnutý a vyrobený, a výroba je zdokumentovaná, v súlade s presnými firemnými postupmi, ktoré zodpovedajú norme EN ISO 9001:2015 o systémoch riadenia kvality.

SL - Proizvajalec in oseba, pooblaščena za sestavo tehničnega dokumenta, s polno odgovornostjo izdaja potrdilo, da je stroj, predmet te izjave, izdelan v skladu z osnovnimi zahtevami, kot jih določajo predpisi: Direktiva o strojih 2006/42/EC - Direktiva o elektromagnetni združljivosti 2014/30/EU - Direktiva 2011/65/EU kakor je bila spremenjena z 2015/863/EU - Direktiva WEEE 2012/19/EU. Jamčimo tudi za obliko sistema in predmetno izdelavo, pri katerih smo opravili postopke in pripravili ustrezno dokumentacijo v skladu z ustrezno tovarniško prakso in predpisom EN ISO 9001:2015, ki velja za sisteme zagotavljanja kakovosti.

SV - Tillverkaren och den person som har befogenhet att sammanställa den tekniska dokumentationen intygar, på eget ansvar, att maskinen denna försäkran hänvisar till överensstämmer med de väsentliga krav som ställs av följande direktiv: Maskindirektivet 2006/42/EC - Direktivet om elektromagnetisk kompatibilitet 2014/30/EU - Direktivet 2011/65/EU ändrat genom 2015/863/EU - Direktivet WEEE 2012/19/EU. Det garanteras vidare att utformningen av maskinen och därtill hörande tillverkning genomförs dokumenterat, i enlighet med exakta fabriksförfaranden som följer standard EN ISO 9001:2015 om system för kvalitetsstyrning.

TR - Üretici ve teknik dosyayı oluşturmakla görevli kişi bu beyanın ilgili olduğu makinenin, aşağıdaki direktifler tarafından öngörülen temel gerekliliklere uygun olduğunu kendi sorumluluğu altında beyan eder: 2006/42/EC Makine Direktifi - 2014/30/EU Elektromanyetik Uyumluluk Direktifi - 2015/863/EU tarafından değiştirilen 2011/65/EU sayılı Direktif - WEEE 2012/19/EU Direktifi. Bundan başka, makinenin tasarım ve ilgili üretimi, kalite yönetim sistemlerine ilişkin EN ISO 9001:2015 standardına uygun kesin işletme prosedürlerinin izlenmesi yoluyla gerçekleştirilmesi ve belgelendirilmesi sağlanır.

FAC-SIMILE

COROB S.p.A.

corob.com

con Socio Unico
Società soggetta a direzione e
coordinamento da parte di Graco Inc.

Via Agricoltura, 103
41038 San Felice s/P (MO) - Italy
p +39 0535 663111
f +39 0535 663285

C.F./P.I./R.I. Modena 03754020968
Cap. Soc. € 12.150.000 i.v.
R.E.A. MO 343030

UK Declaration of Conformity

Description	**AUTOMATIC DISPENSER**
Model	**[MACHINE NAME]**
Serial Number	
Manufacturer:	**COROB S.p.A.** **Via Agricoltura, 103 - 41038 San Felice s/P (MO) – Italy**

The manufacturer certifies, under its own responsibility, that the machine to which this statement refers to, complies with the relevant statutory requirements applicable to the specific machine:

- **The Supply of Machinery (Safety) Regulations 2008 (S.I. 2008:1957)**
- **The Electrical Equipment (Safety) Regulations 2016 (S.I. 2016:1101)**
- **The Electromagnetic Compatibility Regulations 2016 (S.I. 2016:1091)**
- **The Restriction of the Use of Certain Hazardous Substances in Electrical and Electronic Equipment Regulations 2012 (S.I. 2012 No. 3032)**
- **The Waste Electric and Electronic Equipment (WEEE) Regulations 2013**

[Name and Surname of Special Proxy Holder in charge]
COROB S.p.A.
San Felice sul Panaro, DD/MM/YYYY

FAC-SIMILE

COROB S.p.A. corob.com

con Socio Unico
Società soggetta a direzione e
coordinamento da parte di Graco Inc.

Via Agricoltura, 103
41038 San Felice s/P (MO) - Italy
p +39 0535 663111
f +39 0535 663285

C.F./P.I./R.I. Modena 03754020968
Cap. Soc. € 12.150.000 i.v.
R.E.A. MO 343030